ZO-10162 C

BSA

SPARES

A50 500c.c. Star Model
A65 650c.c. Star Model
A65 650c.c. Rocket Model

Catalogue No. 00-5116

British Only

MOTORCYLES AND PARTS INC.

32451 PARKLANE ST.
GARDEN CITY, MI 48135 USA

WWW.BRITISHONLY.COM
INFO@BRITISHONLY.COM

RETAIL: 1-800-278-6659 ***WHOLESALE: 1-800-852-9253*** ***FAX: 1-734-422-9253***

WORLDS LARGEST SELECTION OF FACTORY ORIGINAL NEW AND USED PARTS

45,000 SQ. FT. OF MOTORCYLE PARTS & ACCESSORIES FROM 1911 TO 1984 FOR ALL BRITISH MAKES!
CASH FOR ALL BRITISH BIKES, PARTS AND LITERATURE

SPECIALIZING IN
VINTAGE MOTORCYLCE PARTS

TRIUMPH
Norton
BSA

THE BIGGEST!

ENGINE REBUILDING PARTS
GASKET - SEALS - BEARINGS
BUSHINGS - PISTONS - RINGS
CLUTCHES - TUNE UP PARTS
SPEED EQUIPMENT

THE BEST!

STOCK AND CUSTOM PARTS
SEATS - HANDLEBARS - CHAINS
TIRES - TUBES - EXHAUST PIPES
MUFFLERS - GAS TANKS - FENDERS
RESTORATION PARTS

THE ONLY!

Central Wheel Components · Barnett Clutches & Cables · Classic Transfers Robert Derrick Ltd · Renold · Lucas · Amal · Emgo Your Powersport Supplier · Brituro England · JP Pistons · Hastings · UH

VELOCETTE • ANDOVER NORTON • TEC • HAYNES • P&P SEATING • WASSELL • MORGO
ALPHA BEARINGS • M.A.C. PRODUCTS • JOE HUNT MAGNETOS • J.J. CABLES • BUCHANAN'S
L.A. SLEEVE • MEGACYCLE CAMS • T.J. WASSELL LIMITED • SUDCO INTERNATIONAL
ACE CLASSICS LONDON • CLASSIC GASKETS • BRITISH WIRING • PBM ENGINEERING
TRI-COR ENGLAND • LEAK PROOF SEALS • MCA (ASTON) LIMITED • GARDNER - WESTCOTT

WE ACCEPT VISA - MASTERCARD - DISCOVER - AMERICAN EXPRESS

PARTS SHIPPED WORDLWIDE !!! VISA · MasterCard · Discover · American Express

VISIT OUR EBAY STORE
http://stores.ebay.com/British-Only-Motorcycles-And-Parts

British Only

MOTORCYLES AND PARTS INC.

32451 PARKLANE ST.
GARDEN CITY, MI 48135 USA

WWW.BRITISHONLY.COM
INFO@BRITISHONLY.COM

RETAIL: 1-800-278-6659 ***WHOLESALE: 1-800-852-9253*** ***FAX: 1-734-422-9253***

WORLDS LARGEST SELECTION OF FACTORY ORIGINAL NEW AND USED PARTS

45,000 SQ. FT. OF MOTORCYLE PARTS & ACCESSORIES FROM 1911 TO 1984 FOR ALL BRITISH MAKES!
CASH FOR ALL BRITISH BIKES, PARTS AND LITERATURE

SPECIALIZING IN
VINTAGE MOTORCYLCE PARTS

TRIUMPH
Norton
BSA

THE BIGGEST!

ENGINE REBUILDING PARTS
GASKET - SEALS - BEARINGS
BUSHINGS - PISTONS - RINGS
CLUTCHES - TUNE UP PARTS
SPEED EQUIPMENT

THE BEST!

STOCK AND CUSTOM PARTS
SEATS - HANDLEBARS - CHAINS
TIRES - TUBES - EXHAUST PIPES
MUFFLERS - GAS TANKS - FENDERS
RESTORATION PARTS

THE ONLY!

Central Wheel Components · Barnett Clutches & Cables · Classic Transfers Robert Derrick Ltd · Renold · Lucas · Amal · Emgo Your Powersport Supplier · Brituro England · JP Pistons · Hastings · UH

VELOCETTE • ANDOVER NORTON • TEC • HAYNES • P&P SEATING • WASSELL • MORGO
ALPHA BEARINGS • M.A.C. PRODUCTS • JOE HUNT MAGNETOS • J.J. CABLES • BUCHANAN'S
L.A. SLEEVE • MEGACYCLE CAMS • T.J. WASSELL LIMITED • SUDCO INTERNATIONAL
ACE CLASSICS LONDON • CLASSIC GASKETS • BRITISH WIRING • PBM ENGINEERING
TRI-COR ENGLAND • LEAK PROOF SEALS • MCA (ASTON) LIMITED • GARDNER - WESTCOTT

WE ACCEPT VISA - MASTERCARD - DISCOVER - AMERICAN EXPRESS

PARTS SHIPPED WORDLWIDE !!! VISA · MasterCard · Discover · American Express

VISIT OUR EBAY STORE
http://stores.ebay.com/British-Only-Motorcycles-And-Parts

CATALOGUE OF

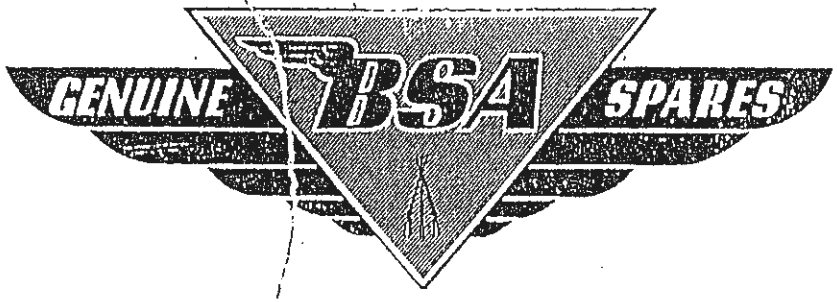

A50, A65 Models

ISSUED BY

B.S.A. MOTOR CYCLES LTD.

Service Department, Armoury Road,
Birmingham 11

TELEPHONE BIRMINGHAM VICTORIA 2381
TELEGRAMS "SELMOTO" BIRMINGHAM

B.S.A. MOTOR CYCLES LTD.

Registered Offices and Works: ARMOURY ROAD, BIRMINGHAM 11

Telephones: BIRMINGHAM VICTORIA 2381 *Telegrams and Cables:* "SELMOTO BIRMINGHAM"

Contractors to Her Majesty's Government, the War Office, the Admiralty, the Post Office the Colonial and Foreign Governments

B.S.A. PRESS

SUFFIX NUMBERS TO BE USED TO IDENTIFY VARYING FINISHES.
CHIFFRES DE SUFFIXE A EMPLOYER POUR IDENTIFIER LES PRESENTATIONS VARIÉÉS.
NACHZAHLEN ZU BENUTZEN UM DIE VERSCHIEDENEN AUSFURÜNGEN ZU BEZEICHEN.
CIFRAS ADICONALES QUE SE EMPLEA PARA IDENTIFICAR LOS ACABADOS VARIOS.

When ordering components with varying finishes, please state finish required by adding the APPROPRIATE NUMBER TO PART NUMBER.

En commandant des pièces avec présentations différentes veuillez indiquer la présentation requise en ajoutant les chiffres appropriés au numéro de CATALOGUE DE LA PIECE.

Bei Bestellungen von Teilen mit verschiedenen Ausfuhrüngen bitte die Erwünschte Ausfuhrung mit Angabe der entsprechenden Nachzahl nach dem TEILNUMMER BEZEICHNEN.

Al pedir piezas con acabados differentes sírvase indicar el acabado requirdo mediante la cifra relativa escrita después del NUMERO DE CATALOGO DE LA PIEZA.

/003 Chrome Chrome Chromfeldern Cromado	/007 Black Noir Schwarz Negro	/039 Metallic Green Oxyde de chrome trans Chromoxydgrün Trans Oxido de cromo trans	/088 Nutley Blue Bleu de cobalt Kobaltblau Azul de cobalto

Model A50 Example.	Petrol Tank — Metallic Green and Chrome /038.
Modèle A50 Exemple.	Réservoir d'essence — Verte polychromé et chrome /038.
Typen A50 Beispiel.	Benzintank — Grün mit Chromfeldern /038.
Modelos A50 Ejemplo.	Deposito de combustible — Verde policromático /038.

Model A65 Example.	Petrol Tank — Blue and Chrome /146.
Modèle A65 Exemple.	Réservoir d'essence — Bleu et chrome /146.
Typen A65 Beispiel.	Benzintank — Blau mit Chromfeldern /146.
Modelos A65 Ejemplo.	Deposito de combustible — Azul y cromado /146.

SPEEDOMETERS
COMPTEUR DE VITESSES
TACHOMETER
VELOCIMETROS

SMITH'S MOTOR ACCESSORIES, CRICKLEWOOD WORKS, LONDON, ENGLAND.

ELECTRICAL EQUIPMENT
EQUIPEMENT ELECTRIQUE
ELEKTR. AUSRÜSTUNG
EQUIPO ELECTRICO

J. LUCAS, GREAT KING STREET, BIRMINGHAM, ENGLAND.

WIPAC GROUP SALES LTD., LONDON ROAD, BUCKINGHAM, ENGLAND.

SPARKING PLUGS
BOUGIES
ZUNDKERZE
BUJIAS

CHAMPION SPARK PLUGS LTD., FELTHAM, MIDDLESEX, ENGLAND.

PISTON CHART
TABLEAU DES PISTONS
KOLBENTABELLE
GRAFICO DE EMBOLOS

Model Modèle Typen Modelos	Compression Ratio Taux de compression Kompression Compresion	PISTON COMPLETE PISTON COMPLET KOLBEN KOMPLETT EMBOLA COMPLETO			COMPRESSION RINGS SEGMENT DE COMPRESSION KOMPRESSIONS-RING ANILLO DE COMPRESION			PISTON RING (BOTTOM) SEGMENT (INFEROR) KOLBENRING (UNTER) SEGMENTO (INFERIOR)		
		Standard Montante	+½ mm.	+1 mm.	Standard Montante	+½ mm.	+1 mm.	Standard Montante	+½ mm.	+1 mm.
A50	8.5	1 54 68-0453 (2)	1 54 68-0455(2)	1 54 68-0457(2)	1 16 68-0296(2) Taper 68-0354(2)	1 16 68-0297(2) Taper 68-0355(2)	1 16 68-0298(2) Taper 68-0356(2)	1 18 68-0299(2)	1 18 68-0300(2)	1 18 68-0301(2)
A50	9.0	1 52 68-0434(2)	1 52 68-0436(2)	1 52 68-0438(2)	1 16 68-0296(2) Taper 68-0354(2)	1 16 68-0297(2) Taper 68-0355(2)	1 16 68-0298(2) Taper 68-0356(2)	1 18 68-0299(2)	1 18 68-0300(2)	1 18 68-0301(2)
A50	10.0	68-0505(2)	68-0507(2)	68-0509(2)	1 16 68-0296(2) Taper 68-0354(2)	1 16 68-0297(2) Taper 68-0355(2)	1 16 68-0298(2) Taper 68-0356(2)	1 18 68-0299(2)	1 18 68-0300(2)	1 18 68-0301(2)
A65	8.0	1 52 68-0427(2)	1 52 68-0429(2)	1 52 68-0431(2)	1 16 68-0256(2) Taper 68-0357(2)	1 16 68-0257(2) Taper 68-0358(2)	1 16 68-0258(2) Taper 68-0359(2)	1 18 68-0259(2)	1 18 68-0260(2)	1 18 68-0261(2)
A65	9.0	1 54 68-0484(2)	1 54 68-0486(2)	1 54 68-0488(2)	1 16 68-0256(2) Taper 68-0354(2)	1 16 68-0257(2) Taper 68-0358(2)	1 16 68-0258(2) Taper 68-0359(2)	1 18 68-0259(2)	1 18 68-0260(2)	1 18 68-0261(2)
A65	11.0	68-0568(2)	68-0570(2)	68-0572(2)	1 16 68-0256(2) Taper 68-0354(2)	1 16 68-0257(2) Taper 68-0358(2)	1 16 68-0258(2) Taper 68-0359(2)	1 18 68-0259(2)	1 18 68-0260(2)	1 18 68-0261(2)

CARBURETTORS
CARBURATEURS
VERGASER
CARBURADORS

AMAL LTD., HOLFORD ROAD, WITTON, BIRMINGHAM, ENGLAND.

Model Modèle Typen Modelos	Spares No. No. de pièce Ersatzteil-Nr. No. de repuesto	Makers No. No. du fabricant Hersteller-Nr. No. fabricante
A50	19-7025	376/282
A50 U.S.A.	19-7032	376/284
A65	19-7026	389/67
A65 U.S.A.	19-7076	389/70
A65 Rocket	19-7078	389/201

ASSEMBLIES COMPLETE
ENSEMBLE COMPLET
TEILE-MONTAGE KOMPLETT
ASEMBLI COMPLETO

Model Modèle Typen Modelos	Spares No. No. de pièce Ersatzteil-Nr. No. de repuesto	Description	Designation	Beschreibung	Descripción
A50 U.S.A. (1964)	68-0190	Engine and Gearbox complete less Carburettor.	Moteur complet sans appareilage electrique et carburateur.	Motor komplett ohne Elektr. Ausrüstung und ohne Vergaser.	Motor completo sin equipo electrico y carburador.
A50	68-0539	Engine and Gearbox complete less Carburettor.	Moteur complet sans appareilage electrique et carburateur.	Motor komplett ohne Elektr. Ausrüstung und ohne Vergaser.	Motor completo sin equipo electrico y carburador.
A65	68-0540	Engine and Gearbox complete less Carburettor.	Moteur complet sans appareilage electrique et carburateur.	Motor komplett ohne Elektr. Ausrüstung und ohne Vergaser.	Motor completo sin equipo electrico y carburador.
A50, A65	1 84 68-3205	Clutch complete	Embrayage complet	Kupplung komplett	Embrague completo
A65 Rkt.	68-3206	Clutch complete	Embrayage complet	Kupplung komplett	Embrague completo
A50, A65	1 97 68-0006	Crankcase Drive-side and Gear-side assembled.	Carter de vilebrequin complet	Kurbelgehäuse komplett	Caja de ciguëñal completo
A50, A65	1 90 68-0200	Flywheel Assembly	Vilebrequin et volant complet	Kurbelwelle und Schwungmasse komplett.	Ciguëñal y volante completo
A50, A65	1 97 68-4128	Frame complete with Centre Stand.	Cadre complet avec béquille centrale.	Rahmen komplett mit Mittelständer.	Cuadro completo con muleta
A50, A65	*1 97 68-4129	Frame complete with Centre Stand.	Cadre complet avec béquille centrale.	Rahmen komplett mit Mittelständer.	Cuadro completo con muleta
A50, A65	1 96 68-5028	Front Fork complete	Fourche avant complet	Vordergabel komplett	Horquilla delantera completo
A65 Rkt.	68-5029	Front Fork complete	Fourche avant complet	Vordergabel komplett	Horquilla delantera completo
A50	1 88 68-5504	Front Wheel complete with Spindle and Bearings.	Roue avant complet	Vorderrad komplett	Rueda delantera completo
A65	1 88 68-5505	Front Wheel complete with Spindle and Bearings.	Roue avant complet	Vorderrad komplett	Rueda delantera completo
A65 Rkt.	1 88 68-5506	Front Wheel complete with Spindle and Bearings.	Roue avant complet	Vorderrad komplett	Rueda delantera completo
A50	1 79 42-5807	Front Hub with Spindle and Bearings.	Moyeu de roue avant complet	Vorderradnabe komplett	Cuebo de rueda delantera completo
A65	1 79 42-5805	Front Hub with Spindle and Bearings.	Moyeau de roue avant complet	Vorderradnabe komplett	Cuebo de rueda delantera completo
A50, A65	1 89 68-6002	Rear Wheel complete with Spindle and Bearings.	Roue arrière complet	Hinterrad komplett	Rueda trasera completo
A65 Rkt.	1 89 68-6001	Rear Wheel complete with Spindle and Bearings.	Roue arrière complet	Hinterrad komplett	Rueda trasera completo
A50, A65	1 82 68-6005	Rear Hub with Spindle and Bearings.	Moyeu de roue arrière complet	Hinterradnabe komplett	Cuebo de rueda trasera completo
A50, A65	1 53 68-0283	Oil Pump complete	Pompe à huile complet	Ölpumpe komplett	Bomba de aceite completo
A65 Rkt.	1 53 68-0282	Oil Pump complete	Pompe à huile complet	Ölpumpe komplett	Bomba de aceite completo
		*Sidecar (right-hand).	*Pour side-car (droite).	*Für Beiwagen (rechts).	*Para side-car (derecho).

INDEX, GRUPPEVERZEICHNIS, INDICE

				Page Seite Pagina
Cylinder Head	Culasse	Zylinderkopf	Culata	8 - 9
Cylinder Valves	Cylindre Soupapes	Zylinder Ventile	Cilindro Valvulas	10 - 11
Crankshaft Exhaust Pipe	Vilbrequin Tuyau d'échappement	Kurbelwelle Auspuffrohr	Ciguëñal Tubo de escape	12 - 15
Crankcase Alternator	Carter de vilebrequin Alternateur	Kurbelgehäuse Lichtmaschine	Caja de vilebrequin Alternador	16 - 17
Oil Pump	Pompe à huile	Ölpumpe	Bomba de aceite	18 - 19
Gear Cluster	Jeu d'engrenages	Zahnradsatz	Juego de engranajes	20 - 23
Gearchange Mechanism	Mécanisme de changement de vitesses.	Schaltung	Cambio	24 - 27
Footstart and Footchange	Kickstart et selecteur au pied	Kickstart und Fussschaltung	Arrancador y cambio de pies	28 - 31
Clutch Primary Cover	Embrayage Couvercle primaire	Kupplung Primarkappe	Embrague Tapa primario	32 - 35
Frame Footrests Prop Stand	Cadre Repose-pied Béquille latérale	Rahmen Fussrasten Seitenstütze	Cuadro Descansa-pie Muleta lateral	36 - 39
Swinging Arm Shock Absorber Brake Pedal	Bras oscillant Amortisseur Pédale de frein	Schwingarm Stossdämpfer Fussbremshebel	Horquilla oscillante Amortiguador Pedal de freno	40 - 43
Oil Tank Toolbox Silencer	Réservoir d'huile Boite à outils Silencieux	Öltank Werkzeugkasten Schalldämpfer	Deposito de aceite Caja de herramientos Silenciador	44 - 47
Steering	Direction	Lenkung	Dirección	48 - 49

INDEX, GRUPPEVERZEICHNIS, INDICE

				Page Seite Pagina
Front Fork	Fourche avant	Vordergabel	Horquilla delantera	50 - 51
Front Wheel	Roue avant	Vorderrad	Rueda delantera	52 - 53
Rear Wheel	Roue arrière	Hinterrad	Rueda trasera	54 - 57
Mudguards Chainguard	Garde-boue Carter de chaîne	Schutzblech Kettenschutz	Guardabarros Guardacadena	58 - 59
Mudguards Handrail	Garde-boue Poignée	Schutzblech Griff	Guardabarros Puño	60 - 61
Petrol Tank Handlebar Dual Seat	Réservoir d'essence Guidon Selle double	Benzintank Lenker Doppelsitz	Deposito de combustible Manillar Asiento doble	62 - 65
Petrol Tank Handlebar Saddle	Réservoir d'essence Guidon Selle	Benzintank Lenker Sattel	Deposito de combustible Manillar Sillin	66 - 67
Tools Sundries	Outils Pièces diverses	Werkzeuge Sonstige Teile	Herramientos Piezas varias	68 - 69
Electrical Equipment	Equipement electrique	Elektr. Ausrüstung	Equipo electrico	70 - 73
Electrical Equipment	Equipement electrique	Elektr. Ausrüstung	Equipo electrico	74 - 75
Legshields Safety Bars	Protège-jambes Pare-chocs	Beinschutz Sturzbügel	Guardapiernas Baras de seguridad	76 - 77
Panniers Carrier	Sacoche Porte-bagages	Gepäcktäsche Gepäckträger	Viaje Porta-equipaje	78 - 79

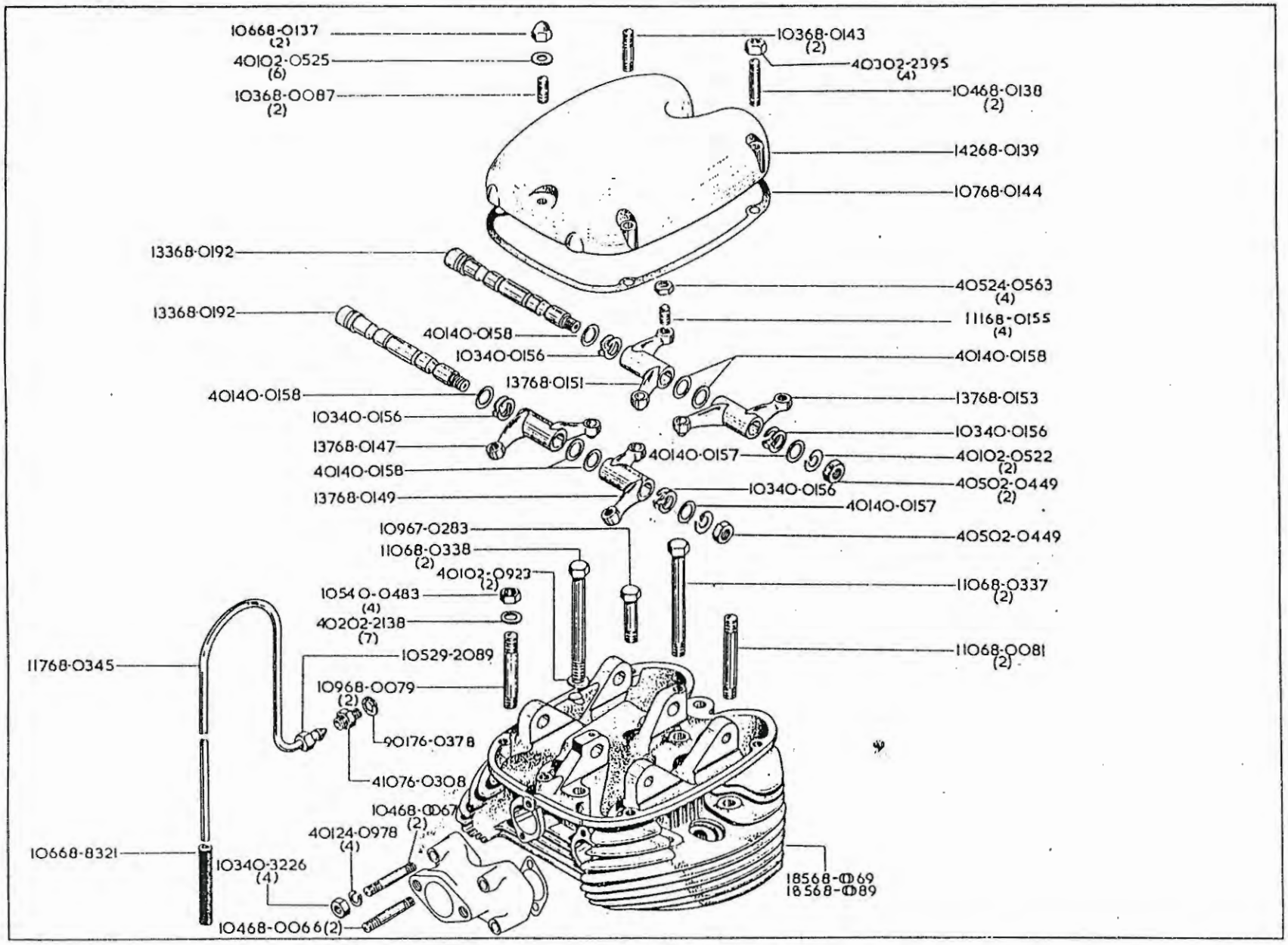
10668-0137 (2)
40102-0525 (6)
10368-0087 (2)
10368-0143 (2)
40302-2395 (4)
10468-0138 (2)
14268-0139
10768-0144
13368-0192
13368-0192
40524-0563 (4)
11168-0155 (4)
40140-0158
10340-0156
40140-0158
13768-0151
40140-0158
10340-0156
13768-0147
40140-0158
13768-0149
13768-0153
10340-0156
40140-0157
40102-0522 (2)
40502-0449 (2)
10340-0156
40140-0157
40502-0449
10967-0283
11068-0338 (2)
40102-0923 (2)
10540-0483 (4)
40202-2138 (7)
11068-0337 (2)
11068-0081 (2)
11768-0345
10529-2089
10968-0079 (2)
90176-0378
41076-0308
10468-0067 (2)
40124-0978 (4)
10668-8321
10340-3226 (4)
10468-0066 (2)
18568-0069
18568-0089

CYLINDER HEAD
CULASSE
ZYLINDERKOPF
CULATA

Model Modèle Typen Modelos	Spares No. No. de pièce Ersatzteil-Nr. No. de repuesto	Description	Designation	Beschreibung	Descripción	Per Set Par jeu Pr. Satz Juego de
A50, A65	4 05 02–0049	Nut	Écrou	Mutter	Tuerca	2
A50, A65	4 01 02–0522	Washer	Rondelle	Scheibe	Arandela	2
A50, A65	4 01 02–0525	Washer	Rondelle	Scheibe	Arandela	6
A50, A65	4 02 02–2138	Washer	Rondelle	Scheibe	Arandela	7
A50, A65	4 03 02–2395	Nut	Écrou	Mutter	Tuerca	4
A50, A65	4 05 24–0563	Nut	Écrou	Mutter	Tuerca	4
A50, A65	4 01 24–0978	Washer	Rondelle	Scheibe	Arandela	4
A50, A65	1 05 29–2089	Nut	Écrou	Mutter	Tuerca	
A50, A65	1 03 40–0156	Spring	Ressort	Feder	Resorte	4
A50, A65	1 01 40–0157	Thrust Washer	Rondelle de butée	Druckscheibe	Anillo de empuje	2
A50, A65	4 01 40–0158	Thrust Washer	Rondelle de butée	Druckscheibe	Anillo de empuje	6
A50, A65	1 05 40–0483	Nut	Écrou	Mutter	Tuerca	4
A50, A65	1 03 40–3226	Nut	Écrou	Mutter	Tuerca	4
A50, A65	1 09 67–0283	Bolt	Boulon	Schraube	Tornillo	
A50, A65	1 04 68–0066	Stud (lower)	Goujon (inférieur)	Stehbolzen (unten)	Esparago (inferior)	2
A50, A65	1 04 68–0067	Stud (upper)	Goujon (supérieur)	Stehbolzen (oben)	Esparago (superior)	2
A65	1 85 68–0069	Cylinder Head	Culasse	Zylinderkopf	Culata	
A50, A65	1 09 68–0079	Stud (short)	Goujon (court)	Stehbolzen (kurz)	Esparago (corto)	2
A50, A65	1 10 68–0081	Stud (long)	Goujon (longue)	Stehbolzen (lang)	Esparago (largo)	2
A50, A65	1 03 68–0087	Stud	Goujon	Stehbolzen	Esparago	2
A50	1 85 68–0089	Cylinder Head	Culasse	Zylinderkopf	Culata	
A50, A65	1 06 68–0137	Domed Nut	Écrou borgne	Hutmutter	Tuerca abovedada	2
A50, A65	1 04 68–0138	Stud (long)	Goujon (longue)	Stehbolzen (lang)	Esparago (largo)	2
A50, A65	1 42 68–0139	Rocker Box Cover	Couvercle	Schutzkappe	Tapa	
A50, A65	1 03 68–0143	Stud (short)	Goujon (court)	Stehbolzen (kurz)	Esparago (corto)	2
A50, A65	1 07 68–0144	Gasket	Joint	Dichtung	Empaquetadura	
A50, A65	1 37 68–0147	Inlet Rocker (drive-side)	Culbuteur-d'admission (gauche)	Einlasskipphebel (links)	Brazo oscillantes-admisión (izquierdo).	
A50, A65	1 37 68–0149	Inlet Rocker (gear-side)	Culbuteur-d'admission (droite)	Einlasskipphebel (rechts)	Brazo oscillantes-admisión (derecho)	
A50, A65	1 37 68–0151	Exhaust Rocker (drive-side)	Culbuteur d'échappement (gauche)	Auslasskipphebel (links)	Brazo oscillantes escape (izquierdo).	
A50, A65	1 37 68–0153	Exhaust Rocker (gear-side)	Culbuteur d'échappement (droite)	Auslasskipphebel (rechts)	Brazo oscillantes escape (derecho)	
A50, A65	1 11 68–0155	Adjusting Screw	Vis de réglage	Einstellschraube	Tornillo de adjuste	4
A50, A65	1 33 68–0192	Rocker Spindle	Axe des culbuteurs	Umsteuerwelle	Eje de cambio de marche	2
A50, A65	1 10 68–0337	Bolt (front)	Boulon (avant)	Schraube (vorder)	Tornillo (delantera)	2
A50, A65	1 10 68–0338	Bolt (rear)	Boulon (arrière)	Schraube (hinter)	Tornillo (trasera)	2
A50, A65	1 17 68–0345	Oil Feed Pipe	Tuyauterie d'alimentation d'huile	Ölzufuhrleitung	Tubo de alimentación de aceite	
A50, A65	1 06 68–8321	Feed Pipe Connection	Douille-caoutchouc	Gummimuffe	Manguita de goma	
A50, A65	4 01 76–0308	Adaptor	Connexion	Verbinder	Conector	
A50, A65	9 01 76–0378	Washer	Rondelle	Scheibe	Arandela	

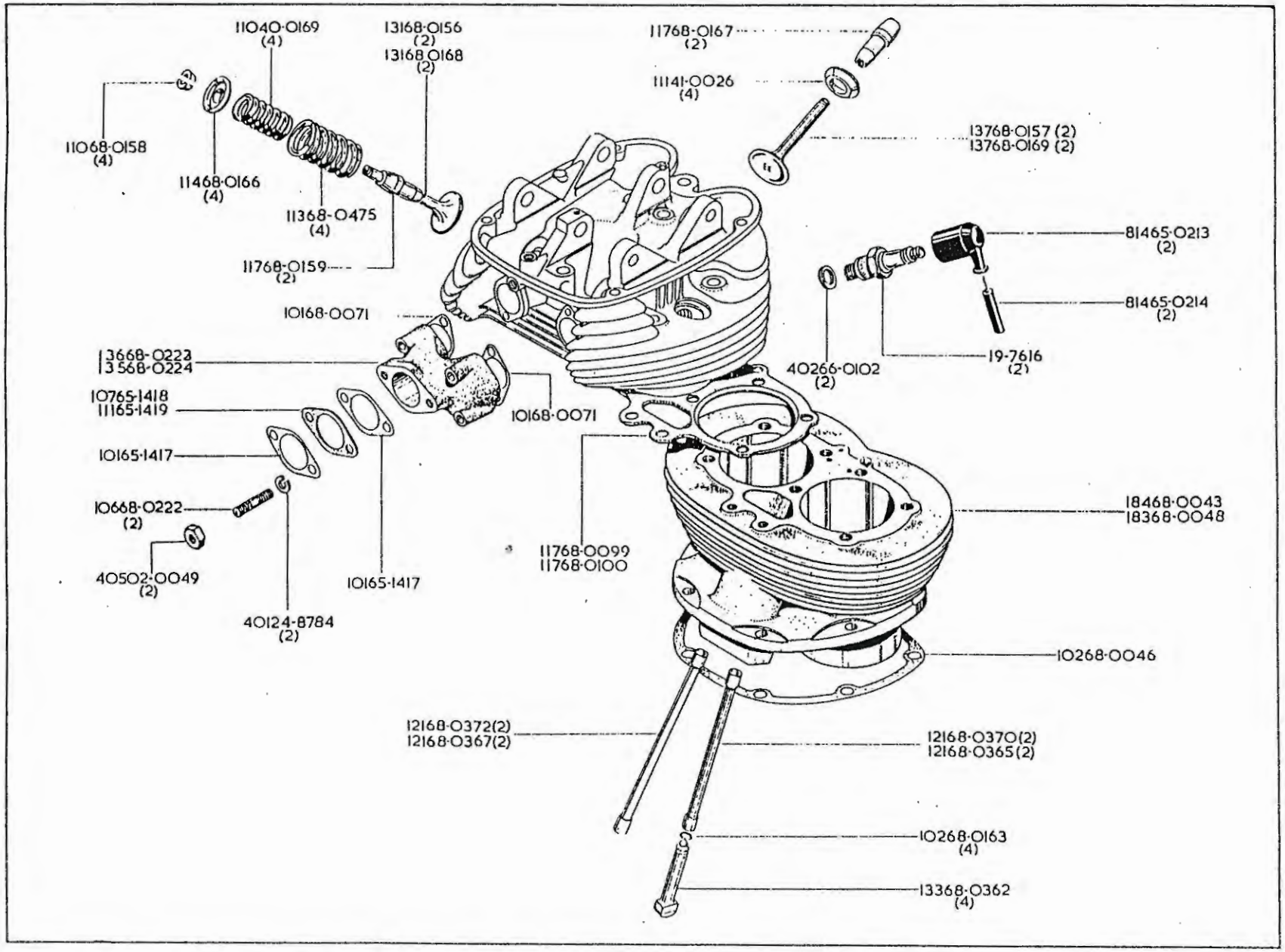
11040-0169
(4)
13168-0156
(2)
13168-0168
(2)
11768-0167
(2)
11141-0026
(4)
13768-0157 (2)
13768-0169 (2)
11068-0158
(4)
11468-0166
(4)
11368-0475
(4)
11768-0159
(2)
81465-0213
(2)
81465-0214
(2)
10168-0071
13668-0223
13568-0224
40266-0102
(2)
19-7616
(2)
10765-1418
11165-1419
10168-0071
10165-1417
10668-0222
(2)
18468-0043
18368-0048
11768-0099
11768-0100
40502-0049
(2)
10165-1417
40124-8784
(2)
10268-0046
12168-0372(2)
12168-0367(2)
12168-0370(2)
12168-0365(2)
10268-0163
(4)
13368-0362
(4)

CYLINDER / CYLINDRE / ZYLINDER / CILINDRO — VALVES / SOUPAPES / VENTILE / VALVULAS

Model / Modèle / Typen / Modelos	Spares No. / No. de pièce / Ersatzteil-Nr. / No. de repuesto	Description	Designation	Beschreibung	Descripción	Per Set / Par jeu / Pr. Satz / Juego de
A50	1 19 00-3157	Decoke Gasket Set	Jeu de joint pour dècalaminage	Dichtung Satz für Entrussen	Juego de empaquetaduras para descarbonización.	
A65	1 19 00-3158	Decoke Gasket Set	Jeu de joint pour dècalaminage	Dichtung Satz für Entrussen	Juego de empaquetaduras para descarbonización.	
A50	1 21 00-3269	Full Gasket Set	Paquet de joints	Dichtungsatz	Juego de empaquetaduras	
A65	1 21 00-3270	Full Gasket Set	Paquet de joints	Dichtungsatz	Juego de empaquetaduras	
A50, A65	4 05 02-0049	Nut	Écrou	Mutter	Tuerca	2
A50, A65	19-7616	Sparking Plug	Bougie d'allumage	Zündkerze	Bujia	2
A50, A65	4 01 24-8784	Washer	Rondelle	Scheibe	Arandela	2
A50, A65	1 10 40-0169	Valve Spring (inner)	Ressort (intérieur)	Feder (innen)	Resorte (interior)	4
A50, A65	1 11 41-0026	Spring Cup (bottom)	Seige de ressort	Federhülse	Copa para resorte	4
A50, A65	8 14 65-0213	Plug Cover	Borne de câble d'allumage	Zündleitungsteker	Borne de conexion	2
A50, A65	8 14 65-0214	Suppressor	Depositif antiparasite	Enstoeter Kabelschuh	Supresor	2
A50, A65	1 01 65-1417	Gasket (paper)	Joint (papier)	Dichtung (Papier)	Empaquetadura (papel)	2
A65	1 07 65-1418	Joint Washer (Tufnol)	Joint	Dichtung	Empaquetadura	
A50	1 11 65-1419	Joint Washer (Tufnol)	Joint	Dichtung	Empaquetadura	
A50, A65	4 02 66-0102	Plug Washer	Rondelle	Scheibe	Arandela	2
A65	1 84 68-0043	Cylinder	Cylindre	Zylinder	Cilindro	
A50, A65	1 02 68-0046	Gasket	Joint	Dichtung	Empaquetadura	
A50	1 83 68-0048	Cylinder	Cylindre	Zylinder	Cilindro	
A50, A65	1 01 68-0071	Gasket	Joint	Dichtung	Empaquetadura	2
A65	1 17 68-0099	Cylinder Head Gasket	Joint	Dichtung	Empaquetadura	
A50	1 17 68-0100	Cylinder Head Gasket	Joint	Dichtung	Empaquetadura	
A65	1 32 68-0156	Inlet Valve	Soupape d'admission	Einlassventil	Válvula de admisión	2
A65	1 37 68-0157	Exhaust Valve	Soupape d'échappement	Auslassventil	Valvula de escape	2
A50, A65	1 10 68-0158	Spring Collet	Collet	Keil	Refuerzo del cilindro	4
A50, A65	1 17 68-0159	Inlet Valve Guide	Guide de soupape	Ventilführung	Guia de válvula	2
A50, A65	1 02 68-0163	Tappet Circlip	Arrêtoir	Sprengring	Freno	4
A50, A65	1 14 68-0166	Spring Cup (top)	Siege de ressort	Federhülse	Copa para resorte	4
A50, A65	1 17 68-0167	Exhaust Valve Guide	Guide de soupape	Ventilführung	Guia de válvula	
A50	1 32 68-0168	Inlet Valve	Guide de soupape	Einlassventil	Válvula de admisión	2
A50	1 37 68-0169	Exhaust Valve	Soupape d'échappement	Auslassventil	Válvula de escape	2
A50, A65	1 06 68-0222	Stud	Goujon	Stehbolzen	Esparago	2
A50	1 36 68-0223	Induction Pipe	Connexion pour carburateur	Vergaser-Ansatzstück	Conector para carburador	
A65	1 35 68-0224	Induction Pipe	Connexion pour carburateur	Vergaser-Ansatzstück	Conector para carburador	
A50, A65	1 33 68-0362	Tappet	Poussoir	Stössel	Botador de válvula	4
A50	1 21 68-0365	Inlet Push Rod	Tige de culbuteur d'admission	Stosselstange-Einlass	Varilla-admisión	2
A50	1 21 68-0367	Exhaust Push Rod	Tige de culbuteur d'échappement	Stosselstange-Auslass	Varilla-escape	2
A65	1 21 68-0370	Inlet Push Rod	Tige de culbuteur d'admission	Stosselstange-Einlass	Varilla-admisión	2
A65	1 21 68-0372	Exhaust Push Rod	Tige de culbuteur d'échappement	Stosselstange-Auslass	Varilla-escape	2
A50, A65	1 13 68-0475	Valve Spring (outer)	Ressort (extérieur)	Feder (aussere)	Resorte (exterior)	4

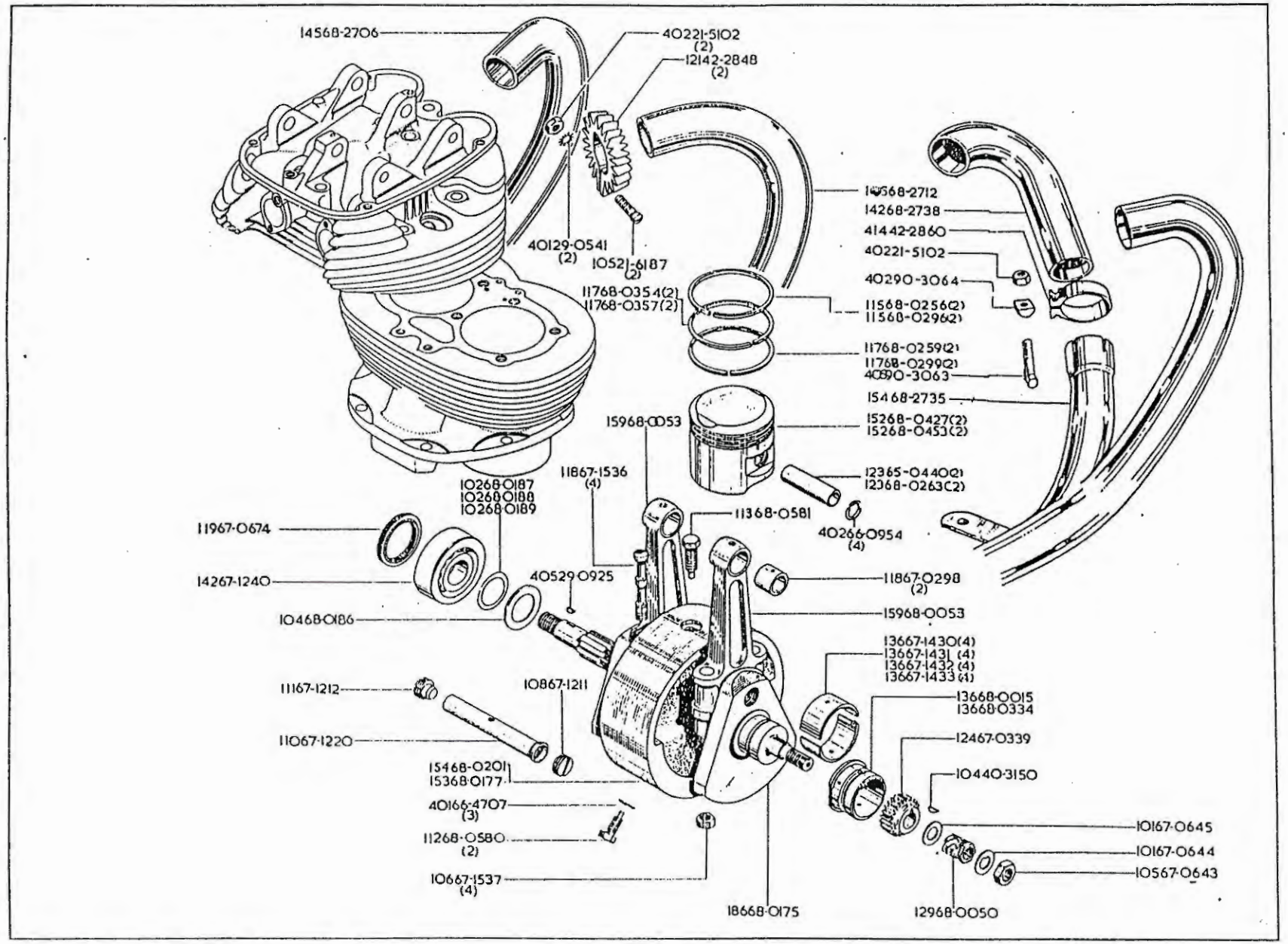
14568-2706
40221-5102 (2)
12142-2848 (2)
14568-2712
14268-2738
41442-2860
40221-5102
40290-3064
40129-0541 (2)
10521-6187 (2)
11768-0354(2)
11768-0357(2)
11568-0256(2)
11568-0296(2)
11768-0259(2)
11768-0299(2)
40290-3063
15468-2735
15968-0053
15268-0427(2)
15268-0453(2)
12365-0440(2)
12368-0263(2)
11867-1536 (4)
10268-0187
10268-0188
10268-0189
11368-0581
40266-0954 (4)
11967-0674
14267-1240
40529-0925
11867-0298 (2)
10468-0186
15968-0053
13667-1430(4)
13667-1431 (4)
13667-1432 (4)
13667-1433 (4)
11167-1212
10867-1211
13668-0015
13668-0334
11067-1220
12467-0339
15468-0201
15368-0177
10440-3150
40166-4707 (3)
10167-0645
11268-0580 (2)
10167-0644
10567-0643
10667-1537 (4)
18668-0175
12968-0050

CRANKSHAFT
VILEBREQUIN
KURBELWELLE
CIGUÑAL

EXHAUST PIPE
TUYAU D'ÉCHAPPEMENT
AUSPUFFROHR
TUBO DE ESCAPE

Model Modèle Typen Modelos	Spares No. No. de pièce Ersatzteil-Nr. No. de repuesto	Description	Designation	Beschreibung	Descripción	Per Set Par jeu Pr. Satz Juego de
A50, A65	4 02 21-5102	Nut	Écrou	Mutter	Tuerca	3
A50, A65	1 05 21-6187	Screw	Vis	Schraube	Tornillo	2
A50, A65	4 01 29-0541	Washer	Rondelle	Scheibe	Arandela	2
A50, A65	4 05 29-0925	Rotor Key	Clavette génératrice	Keil-Generator	Chaveta-generador	
A50, A65	1 04 40-3150	Pinion Key	Clavette pour vilebrequin	Keil für Kurbelwelle	Chaveta-ciguëñal	
A50, A65	1 21 42-2848	Finned Collar	Bague avec côtes	Geripptes Ansattstück	Anillo raratubo de escape	2
A50, A65	4 14 42-2860	Clip	Bride	Klammer	Grapa	
A65	1 23 65-0440	Gudgeon Pin	Axe de piston	Kolbenbolzen	Bulón de embolo	2
A50, A65	4 02 66-0954	Circlip	Arrêtoir	Sprengring	Freno	4
A50, A65	4 01 66-4707	Washer	Rondelle	Scheibe	Arandela	3
A50, A65	1 18 67-0298	Bush	Douille	Büchse	Casquillo	2
A50, A65	1 24 67-0339	Crankshaft Pinion	Pignon-vilebrequin	Ritzel für Kurbelwelle	Piñón para ciguëñal	
A50, A65	1 05 67-0643	Crankshaft Nut	Écrou	Mutter	Tuerca	
A50, A65	1 01 67-0644	Lockwasher	Rondelle frein	Sicherung	Freno	
A50, A65	1 01 67-0645	Pump Gear Washer	Rondelle	Scheibe	Arandela	
A50, A65	1 19 67-0674	Crankcase Oil Seal	Joint d'huile	Simmerring	Reten de aceite	
A50, A65	1 08 67-1211	Crankshaft Oil Plug	Bouchon	Zapfen	Tapon	
A50, A65	1 11 67-1212	Centre Plug	Bouchon-central	Mittelzapfen	Tapon-centro	
A50, A65	1 10 67-1220	Oil Tube	Tuyau pour huile	Ölcitung	Tubo para aceite	
A50, A65	1 42 67-1240	Bearing	Roulement	Lager	Rolamiento	
A50, A65	1 36 67-1430	Bearing Shell	Coquille de palier	Lager	Chumacera	4
A50, A65	1 36 67-1431	Bearing Shell (—.010 in.)	Coquille de palier (—.254 mm.)	Lager (—.254 mm.)	Chumacera (—.254 mm.)	4
A50, A65	1 36 67-1432	Bearing Shell (—.020 in.)	Coquille de palier (—.508 mm.)	Lager (—.508 mm.)	Chumacera (—.508 mm.)	4
A50, A65	1 36 67-1433	Bearing Shell (—.030 in.)	Coquille de palier (—.762 mm.)	Lager (—.762 mm.)	Chumacera (—.762 mm.)	4
A50, A65	1 18 67-1536	Connecting Rod Bolt	Boulon	Schraube	Tornillo	4
A50, A65	1 06 67-1537	Nut	Écrou	Mutter	Tuerca	4
A50, A65	1 36 68-0015	Crankshaft Bush	Douille	Büchse	Casquillo	
A50, A65	1 29 68-0050	Pump Gear	Pignon	Ritzel	Piñón	
A50, A65	1 59 68-0053	Connecting Rod complete	Bielle complet	Pleuelstange komplett	Varilla de acoplamiento	2
A50, A65	1 86 68-0175	Crankshaft	Vilebrequin	Kurbelwelle	Ciguëñal	
A65	1 53 68-0177	Flywheel	Volant	Schwungmasse	Volante	
A50, A65	1 04 68-0186	Shim Retaining Cup	Cuvette	Halteschale	Receptáculo	
A50, A65	1 02 68-0187	Crankshaft Shim (.003 in.)	Rondelle d'epaisseur (.076 mm.)	Ausgleichsscheibe (.076 mm.)	Espesor (.076 mm.)	

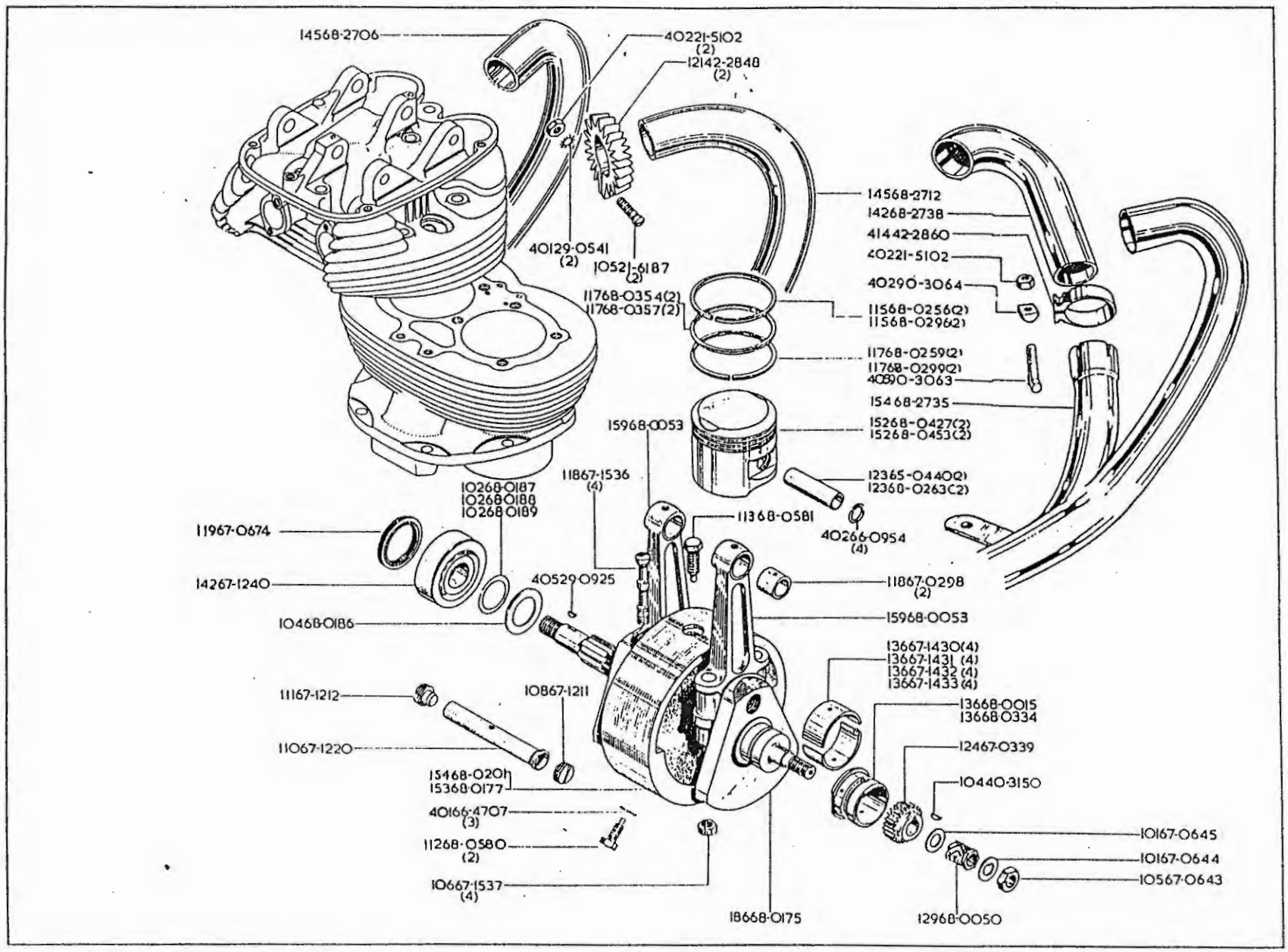
14568-2706
40221-5102 (2)
12142-2848 (2)
14568-2712
14268-2738
41442-2860
40221-5102
40290-3064
40129-0541 (2)
10521-6187 (2)
11768-0354(2)
11768-0357(2)
11568-0256(2)
11568-0296(2)
11768-0259(2)
11768-0299(2)
40890-3063
15468-2735
15968-0053
15268-0427(2)
15268-0453(2)
11867-1536 (4)
12365-0440(2)
12360-0263(2)
10268-0187
10268-0188
10268-0189
11368-0581
40266-0954 (4)
11967-0674
14267-1240
40529-0925
11867-0298 (2)
10468-0186
15968-0053
13667-1430(4)
13667-1431 (4)
13667-1432 (4)
13667-1433 (4)
11167-1212
10867-1211
13668-0015
13668-0334
11067-1220
12467-0339
15468-0201
15368-0177
10440-3150
40166-4707 (3)
10167-0645
11268-0580 (2)
10167-0644
10667-1537 (4)
10567-0643
18668-0175
12968-0050

CRANKSHAFT
VILEBREQUIN
KURBELWELLE
CIGUEÑAL

EXHAUST PIPE
TUYAU D'ÉCHAPPEMENT
AUSPUFFROHR
TUBO DE ESCAPE

Model Modèle Typen Modelos	Spares No. No. de pièce Ersatzteil-Nr. No. de repuesto	Description	Designation	Beschreibung	Descripción	Per Set Par jeu Pr. Satz Juego de
A50, A65	1 02 68-0188	Crankshaft Shim (.005 in.)	Rondelle d'epaisseur (.127 mm.)	Ausgleichsscheibe (.127 mm.)	Espesor (.127 mm.)	
A50, A65	1 02 68-0189	Crankshaft Shim (.010 in.)	Rondelle d'epaisseur (.254 mm.)	Ausgleichsscheibe (.254 mm.)	Espesor (.254 mm.)	
A50	1 54 68-0201	Flywheel	Volant	Schwungmasse	Volante	
A65	1 15 68-0256	Compression Ring	Segment de compression	Verdichtungsring	Anillo de compresión	2
A65	1 17 68-0259	Scraper Ring	Segment-inferiéur	Unterring	Segmento-inferior	2
A50	1 22 68-0263	Gudgeon Pin	Axe de piston	Kolbenbolzen	Bulon	2
A50	1 15 68-0296	Compression Ring	Segment de compression	Verdichtungsring	Anillo de compresión	2
A50	1 17 68-0299	Scraper Ring	Segment-inférieur	Unterring	Segmento-inferior	2
A50, A65	1 36 68-0334	Crankshaft Bush (—.010 in.)	Douille (—.254 mm.)	Büchse (—.254 mm.)	Casquillo (—.254 mm.)	
A50	1 17 68-0354	Compression Ring (taper)	Segment de compression (centre)	Verdichtungsring (mitte)	Anillo de compresión (centro)	2
A65	1 17 68-0357	Compression Ring (taper)	Segment de compression (centre)	Verdichtungsring (mitte)	Anillo de compresión (centro)	2
A65	*1 52 68-0427	Piston complete	Piston complet	Kolben komplett	Embolo completo	2
A50	*1 54 68-0453	Piston complete	Piston complet	Kolben komplett	Embolo completo	2
A50, A65	1 12 68-0580	Flywheel Bolt	Boulon	Schraube	Tornillo	2
A50, A65	1 13 68-0581	Flywheel Bolt	Boulon	Schraube	Tornillo	
A50, A65	1 44 68-2706	Exhaust Pipe (left-hand)	Tuyau d'échappement (gauche)	Auspuffrohr (links)	Tubo de escape (izquierdo)	
A50, A65	1 44 68-2712	Exhaust Pipe (right-hand)	Tuyau d'échappement (droite)	Auspuffrohr (rechts)	Tubo de escape (derecho)	
A50, A65	1 64 68-2734	Exhaust Pipe complete	Tuyau d'échappement complet	Auspuffrohr komplett	Tubo de escape completo	
A50, A65	1 54 68-2735	Exhaust Pipe (offside)	Tuyau d'échappement (droite)	Auspuffrohr (rechts)	Tubo de escape (derecho)	
A50, A65	1 42 68-2738	Exhaust Pipe (nearside)	Tuyau d'échappement (gauche)	Auspuffrohr (links)	Tubo de escape (izquierdo)	
A50, A65	4 05 90-3063	Pin	Boulon	Schraube	Tornillo	
A50, A65	4 02 90-3064	Swivel	Rondelle de selles	Sattelscheibe	Arandela para sillin	
		*Piston Chart, page 4.	*Tableau des pistons, page 4.	*Kolbentabelle, Seite 4.	*Grafico de embolos, pagina 4.	

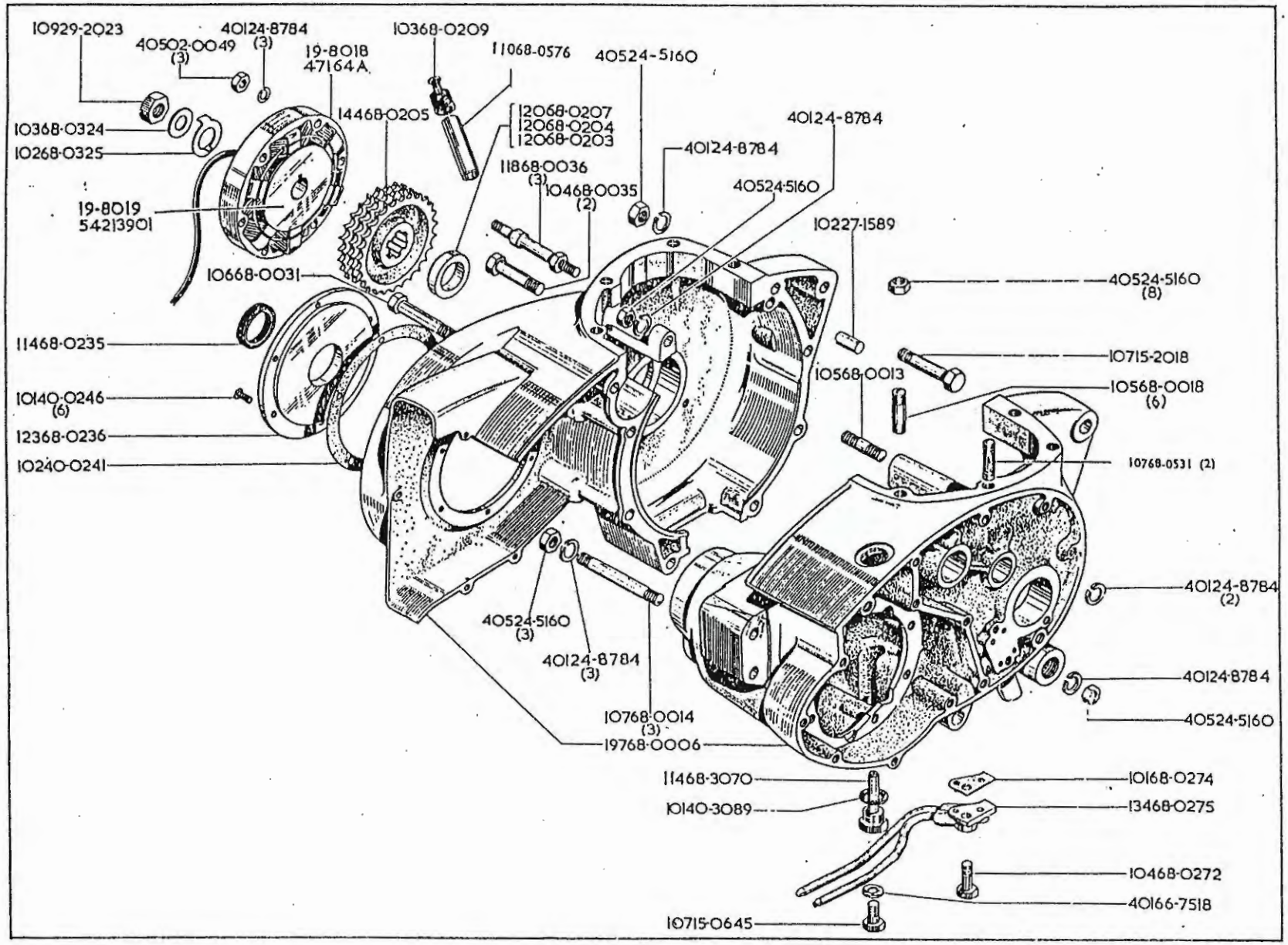
10929-2023
40124-8784 (3)
40502-0049 (3)
19-8018
47164A
10368-0209
11068-0576
40524-5160
10368-0324
10268-0325
14468-0205
12068-0207
12068-0204
12068-0203
40124-8784
40124-8784
11868-0036 (3)
10468-0035 (2)
40524-5160
19-8019
54213901
10227-1589
10668-0031
40524-5160 (8)
11468-0235
10715-2018
10568-0013
10568-0018 (6)
10140-0246 (6)
12368-0236
10240-0241
10768-0531 (2)
40124-8784 (2)
40524-5160 (3)
40124-8784 (3)
40124-8784
10768-0014 (3)
40524-5160
19768-0006
11468-3070
10168-0274
10140-3089
13468-0275
10468-0272
40166-7518
10715-0645

CRANKCASE
CARTER DE' VILEBREQUIN
KURBELGEHÄUSE
CAJA DE VILEBREQUIN

ALTERNATER
ALTERNATEUR
LICHTMASCHINE
ALTERNADOR

Model Modèle Typen Modelos	Spares No. No. de pièce Ersatzteil-Nr. No. de repuesto	Description	Designation	Beschreibung	Descripción	Per Set Par jeu Pr. Satz Juego de
A50, A65	4 05 02-0049	Nut	Écrou	Mutter	Tuerca	3
A50, A65	1 07 15-0645	Oil Level Bolt	Boulon	Schraube	Tornillo	
A50, A65	1 07 15-2018	Crankcase Bolt Top (front)	Boulon (avant)	Schraube (vorder)	Tornillo (delantera)	
A50, A65	19-8018	Stator	Stator	Stator	Stator	
A50, A65	19-8019	Rotor	Rotor	Rotor	Rotor	
A50, A65	4 05 24-5160	Crankcase Bolt Nut	Écrou	Mutter	Tuerca	
A50, A65	4 05 24-5160	Crankcase Stud Nut (top centre)	Écrou	Mutter	Tuerca	
A50, A65	4 05 24-5160	Crankcase Stud Nut (top rear)	Écrou	Mutter	Tuerca	3
A50, A65	4 05 24-5160	Crankcase Bolt Nut (front bottom).	Écrou	Mutter	Tuerca	
A50, A65	4 05 24-5160	Cylinder Barrel to Crankcase Nut	Écrou	Mutter	Tuerca	8
A50, A65	4 01 24-8784	Washer	Rondelle	Scheibe	Arandela	8
A50, A65	1 02 27-1589	Crankcase Dowel	Goujon	Passtift	Pasador	
A50, A65	1 09 29-2023	Crankshaft and Rotor Nut	Écrou	Mutter	Tuerca	
A50, A65	1 02 40-0241	Chaincase Oil Seal Housing Washer.	Bague du joint d'huile	Öldichtung	Anillo del reten de aceite	
A50, A65	1 01 40-0246	Oil Seal Housing Screw	Vis	Schraube	Tornillo	6
A50, A65	1 01 40-3089	Gearbox Drain Plug Washer	Rondelle	Scheibe	Arandela	
A50, A65	4 01 66-7518	Oil Level Bolt Washer	Rondelle	Scheibe	Arandela	
A50, A65	1 97 68-0006	Crankcase (drive-side and gear-side).	Carter de vilebrequin (droite et gauche).	Kurbelgehäuse (rechts und links).	Caja de cigüeñal (derecho y izquierdo).	
A50, A65	1 05 68-0013	Crankcase Stud (top centre)	Goujon	Stehbolzen	Esparago	
A50, A65	1 07 68-0014	Crankcase Stud (rear)	Goujon (arrière)	Stehbolzen (hinter)	Esparago (trasera)	3
A50, A65	1 05 68-0018	Cylinder Barrel Fixing Stud	Goujon	Stehbolzen	Esparago	6
A50, A65	1 06 68-0031	Crankcase Bolt (front bottom)	Boulon	Schraube	Tornillo	
A50, A65	1 04 68-0035	Crankcase Bolt (front centre)	Boulon	Schraube	Tornillo	2
A50, A65	1 19 68-0036	Crankcase Generator Studs	Goujon	Stehbolzen	Esparago	3
A50, A65	1 44 68-0205	Engine Sprocket (28T)	Pignon (D-28)	Ritzel (Z-28)	Piñón (D-28)	
A50, A65	1 20 68-0207	Engine Sprocket Spacer	Bague entretoise	Distanzring	Anillo espaciador	
A50, A65	1 03 68-0209	Alternator Cable Oil Seal	Joint d'huile	Simmerring	Reten de aceite	
A50, A65	1 14 68-0235	Chaincase Oil Seal	Joint d'huile	Simmerring	Reten de aceite	
A50, A65	1 23 68-0236	Oil Seal Housing	Boîtier de joint d'huile	Simmerringfassung	Caja reten de aceite	
A50, A65	1 04 68-0272	Oil Pipe Union Bolt	Boulon	Schraube	Tornillo	
A50, A65	1 01 68-0274	Crankcase Union Washer	Rondelle	Scheibe	Arandela	
A50, A65	1 34 68-0275	Crankcase Oil Pipe Union	Raccord d'alimentation d'huile	Ölzufuhrverbindung	Union de la tuberia de alimentación de aceite.	
A50, A65	1 03 68-0324	Crankshaft and Rotor Washer	Rondelle	Scheibe	Arandela	
A50, A56	1 02 68-0325	Crankshaft and Rotor Lockwasher.	Rondelle frein	Sicherungsscheibe	Freno	
A50, A65	1 07 68-0531	Crankcase Stud	Goujon	Stehbolzen	Esparago	2
A50, A65	1 10 68-0576	Cable Guide	Guide	Führung	Guia	
A50, A65	1 14 68-3070	Gearbox Drain and Oil Level Plug.	Bouchon	Zapfen	Tapon	

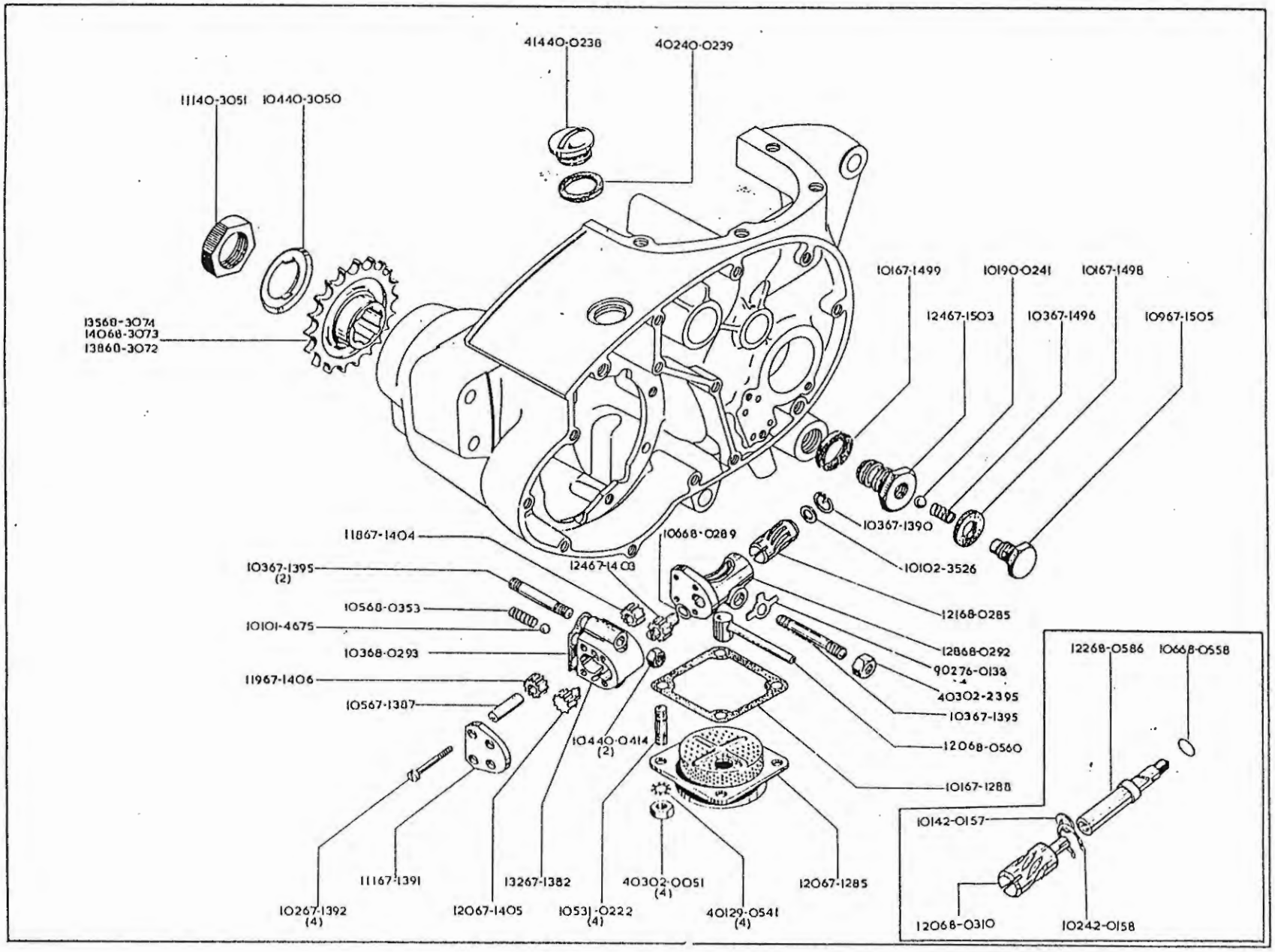
41440-0238
40240-0239
11140-3051
10440-3050
13560-3074
14068-3073
13860-3072
10167-1499
10190-0241
10167-1498
12467-1503
10367-1496
10967-1505
10367-1390
10102-3526
11867-1404
10668-0289
12467-1403
10367-1395
(2)
10568-0353
10101-4675
10368-0293
11967-1406
10567-1387
12168-0285
12868-0292
90276-0138
40302-2395
10367-1395
12068-0560
10167-1288
10440-0414
(2)
12268-0586
10668-0558
10142-0157
12068-0310
10242-0158
10267-1392
(4)
11167-1391
12067-1405
13267-1382
10531-0222
(4)
40302-0051
(4)
40129-0541
(4)
12067-1285

OIL PUMP
POMPE À HUILE
ÖLPUMPE
BOMBA DE ACEITE

Model Modèle Typen Modelos	Spares No. No. de pièce Ersatzteil-Nr. No. de repuesto	Description	Designation	Beschreibung	Descripción	Per Set Par jeu Pr. Satz Juego de
A50, A65	1 01 01-4675	Ball	Bille	Kugel	Bola	4
A50, A65	4 03 02-0051	Cover Nut	Écrou	Mutter	Tuerca	4
A50, A65	4 03 02-2395	Nut	Écrou	Mutter	Tuerca	
A50, A65	1 01 02-3526	Washer	Rondelle	Scheibe	Arandela	
A50, A65	4 01 29-0541	Washer	Rondelle	Scheibe	Arandela	2
A50, A65	1 05 31-0222	Cover Stud	Goujon	Stehbolzen	Esparago	
A50, A65	4 14 40-0238	Filler Plug	Bouchon de remplissage	Verschlusskappe	Tapa	
A50, A65	4 02 40-0239	Washer	Rondelle	Scheibe	Arandela	
A50, A65	1 04 40-0414	Nut	Écrou	Mutter	Tuerca	
A50, A65	1 04 40-3050	Lockwasher	Rondelle frein	Sicherung	Freno	
A50, A65	1 11 40-3051	Sprocket Nut	Écrou	Mutter	Tuerca	
A65 Rkt.	*1 01 42-0157	Washer	Rondelle	Scheibe	Arandela	
A65 Rkt.	*1 02 42-0158	Circlip	Arrêtoir	Sprengring	Freno	
A50, A65	1 20 67-1285	Scavenge Cover	Couvercle	Schutzkappe	Tapa	
A50, A65	1 01 67-1288	Gasket	Joint	Dichtung	Empaquetadura	
A50, A65	1 32 67-1382	Oil Pump Body	Corps du pompe à huile	Ölpumpgehäuse	Cuepro de la bomba de aceite	4
A50, A65	1 05 67-1387	Driven Gear Spindle	Arbre	Welle	Arbol	3
A50, A65	1 03 67-1390	Spring Ring	Arrêtoir	Sprengring	Freno	
A50, A65	1 11 67-1391	Pump End Plate	Chapeau protection (inférieur)	Schutzkappe (unten)	Tapa (inferior)	
A50, A65	1 02 67-1392	End Plate Screw	Vis	Schraube	Tornillo	
A50, A65	1 03 67-1395	Fixing Stud	Goujon	Stehbolzen	Esparago	
A50, A65	1 24 67-1403	Pump Feed Gear (driver)	Engrenage d'alimentation entraineaur.	Zufuhrzahnradantrieb	Impulsador del engranaje de alimentación.	
A50, A65	1 18 67-1404	Pump Feed Gear (driven)	Engrenage d'alimentation	Zufuhrzahnrad	Engranaje de alimentación	
A50, A65	1 20 67-1405	Scavenge Gear (driver)	Engrenage d'entrainement	Antriebsrad	Engranaje de mando	
A50, A65	1 19 67-1406	Scavenge Gear (driven)	Engrenage entraine	Getriebenes Zahnrad	Engranaje impulsado	
A50, A65	1 03 67-1496	Spring	Ressort	Feder	Resorte	
A50, A65	1 01 67-1498	Fibre Washer	Rondelle fibre	Fiberscheibe	Arandela-fibra	
A50, A65	1 01 67-1499	Fibre Washer	Rondelle fibre	Fiberscheibe	Arandela-fibra	
A50, A65	1 24 67-1503	Release Valve Body	Soupape de décharge	Uberdruck	Válvula disparadora	
A50, A65	1 09 67-1505	Body Plug	Bouchon	Stopfen	Tapon	
A65 Rkt.	*1 53 68-0282	Oil Pump complete	Pompe à huile complet	Ölpumpe komplett	Bomba de aceite completo	
A50, A65	1 53 68-0283	Oil Pump complete	Pompe à huile complet	Ölpumpe komplett	Bomba de aceite completo	
A50, A65	1 21 68-0285	Driving Spindle	Arbre	Welle	Arbol	
A50, A65	1 06 68-0289	Oil Pump 'O' Ring	Bague 'O'	'O' Ring	Anillo 'O'	
A50, A65	1 28 68-0292	Spindle Housing	Logement	Spindelgehäuse	Envoltura del eje	
A50, A65	1 03 68-0293	Joint Washer	Joint	Dichtung	Empaquetadura	
A65 Rkt.	*1 20 68-0310	Driving Spindle	Arbre	Welle	Arbol	
A50, A65	1 05 68-0353	Non-Return Valve Spring	Ressort	Feder	Resorte	
A65 Rkt.	*1 06 68-0558	Rubber 'O' Ring	Bague 'O'	'O' Ring	Anillo 'O'	
A50, A65	1 20 68-0560	Scavenge Pipe	Tuyau à huile	Ölrohr	Tubo de aceite	
A65 Rkt.	*1 22 68-0586	Revolution Counter Drive Spindle.	Arbre	Welle	Arbol	
A50	1 38 68-3072	Sprocket (17T)	Pignon (D-17)	Ritzel (Z-17)	Piñón (D-17)	
A65	1 38 68-3073	Sprocket (20T)	Pignon (D-20)	Ritzel (Z-20)	Piñón (D-20)	
A50	1 35 68-3074	Sprocket (16T)	Pignon (D-16)	Ritzel (Z-16)	Piñón (D-16)	
A50, A65	9 02 76-0138	Tab Washer	Rondelle frein	Sicherungsscheibe	Freno	
A50, A65	1 01 90-0241	Ball	Bille	Kugel	Bola	
		*Used with Revolution Counter.	*Employée avec compte-tours.	*Benutzt mit Tachometer.	*Empleado con cuentagiros.	

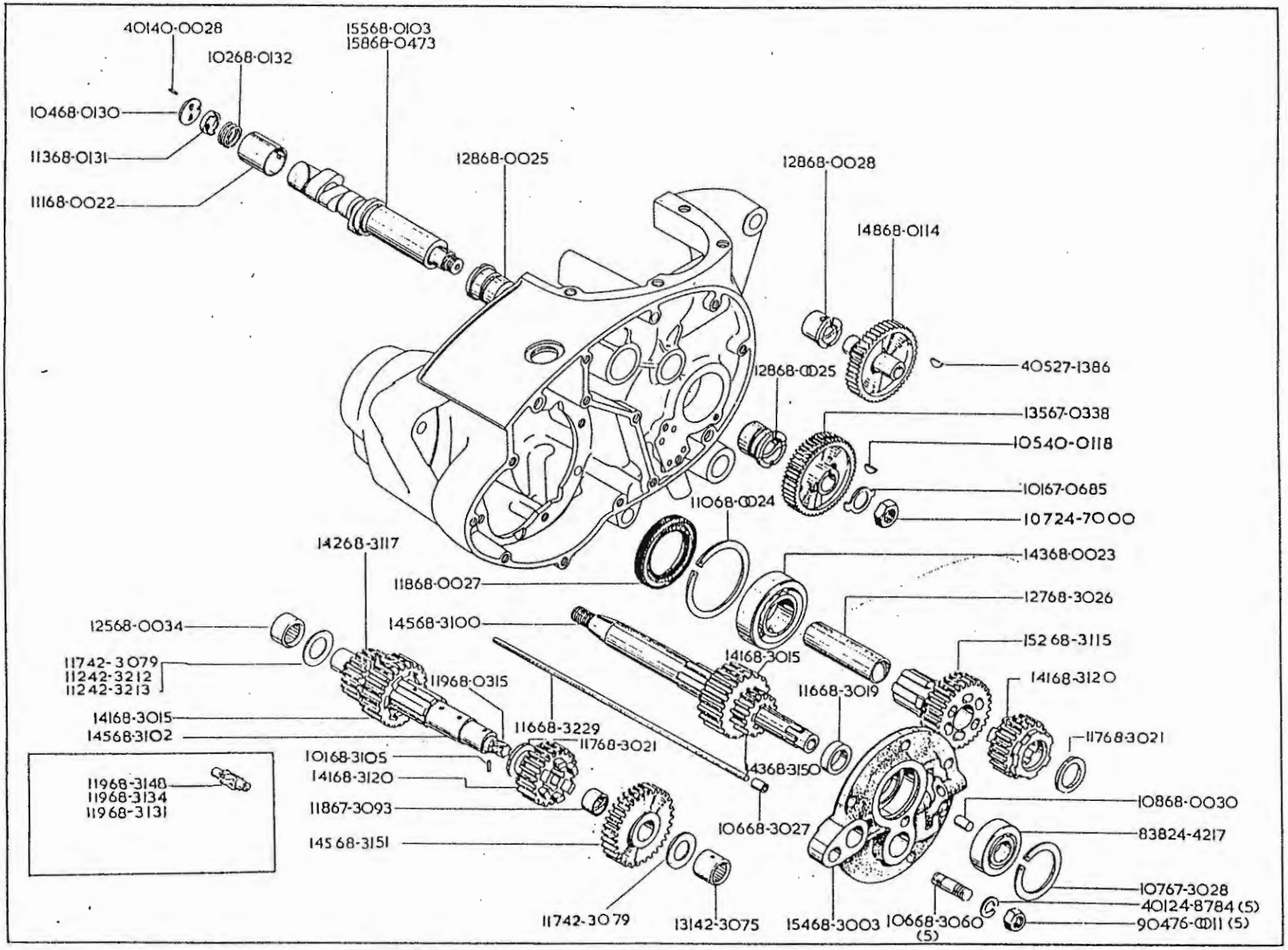
40140-0028
10268-0132
15568-0103
15868-0473
10468-0130
11368-0131
11168-0022
12868-0025
12868-0028
14868-0114
40527-1386
12868-0025
13567-0338
10540-0118
10167-0685
10724-7000
11068-0024
14268-3117
14368-0023
11868-0027
12768-3026
12568-0034
14568-3100
15268-3115
11742-3079
11242-3212
11242-3213
14168-3015
11968-0315
14168-3120
11668-3019
14168-3015
11668-3229
14568-3102
11768-3021
10168-3105
14368-3150
11768-3021
11968-3148
11968-3134
11968-3131
14168-3120
10868-0030
11867-3093
10668-3027
83824-4217
14568-3151
10767-3028
40124-8784 (5)
11742-3079
13142-3075
15468-3003
10668-3060 (5)
90476-0011 (5)

GEAR CLUSTER
JEU D'ENGRENAGES
ZAHNRADSATZ
JUEGO DE ENGRANAJES

Model Modèle Typen Modelos	Spares No. No. de pièce Ersatzteil-Nr. No. de repuesto	Description	Designation	Beschreibung	Descripción	Per Set Par jeu Pr. Satz Juego de
A50, A65	8 38 24-4217	Bearing (gear-side)	Roulement (droite)	Lager (rechts)	Rolamiento (derecho)	
A50, A65	1 07 24-7000	Nut	Écrou	Mutter	Tuerca	
A50, A65	4 01 24-8784	Lockwasher	Rondelle frein	Sicherung	Freno	5
A50, A65	4 05 27-1386	Idler Pinion Key	Clavette	Rundkeil	Chaveta Woodruff	
A50, A65	4 01 40-0028	Peg	Ergo	Stift	Esparago	
A50, A65	1 05 40-0118	Driving Pinion Key	Clavette	Rundkeil	Chaveta Woodruff	
A50, A65	1 31 42-3075	Needle Bearing (right-hand)	Roulement à aiguilles (droite)	Nadellager (rechts)	Cojinete de agujas (derecho)	
A50, A65	1 17 42-3079	Thrust Washer (.113—.115 in.)	Rondelle de butée (2.87—2.921 mm.).	Druckscheibe (2.87—2.921 mm.)	Anillo de empuje (2.87—2.921 mm.).	as reqd.
A50, A65	1 17 42-3212	Thrust Washer (.120—.122 in.)	Rondelle de butée (3.048—3.098 mm.).	Druckscheibe (3.048—3.098 mm.).	Anillo de empuje (3.048—3.098 mm.).	as reqd.
A50, A65	1 17 42-3213	Thrust Washer (.127—.129 in.)	Rondelle de butée (3.225—3.276 mm.).	Druckscheibe (3.225—3.276 mm.).	Anillo de empuje (3.225—3.276 mm.).	as reqd.
A50, A65	1 38 67-0338	Camshaft Pinion	Pignon de l'arbre de cames	Nockenwellenritzel	Piñón del arbol de levas	
A50, A65	1 01 67-0685	Lockwasher	Rondelle frein	Sicherung	Freno	
A50, A65	1 07 67-3028	Circlip	Arrêtoir	Sprengring	Freno	
A50, A65	1 20 67-3093	Bush	Douille	Büchse	Casquillo	
A50, A65	1 14 68-0022	Bush	Douille	Büchse	Casquillo	
A50, A65	8 42 68-0023	Bearing (drive-side)	Roulement (gauche)	Lager (links)	Rolamiento (izquierdo)	
A50, A65	1 10 68-0024	Circlip	Arrêtoir	Sprengring	Freno	
A50, A65	1 28 68-0025	Bush	Douille	Büchse	Casquillo	2
A50, A65	1 18 68-0027	Oil Seal	Joint d'huile	Dichtring	Reten de aceite	
A50, A65	1 28 68-0028	Bush	Douille	Büchse	Casquillo	
A50, A65	1 08 68-0030	Dowel	Goujon	Passtift	Pasador	
A50, A65	1 24 68-0034	Needle Bearing (left-hand)	Roulement à aiguilles (gauche)	Nadellager (links)	Cojinete de agujas (izquierdo)	
A50, A65	1 55 68-0103	Camshaft	Arbre de cames	Nockenwelle	Arbol de levas	
A50, A65	1 48 68-0114	Idler Pinion	Pignon	Ritzel	Piñón	
A50, A65	1 09 68-0130	Breather Disc	Disc d'aspiration	Ventilkappe	Disco del respirador	
A50, A65	1 10 68-0131	Rotary Valve	Valve de rotation	Drehventil	Válvula rotatorio	
A50, A65	1 06 68-0132	Spring	Ressort	Feder	Resorte	
A50, A65	*1 19 68-0315	Speedometer Driving Gear	Pignon	Ritzel	Piñón	
A65 Rkt.	1 58 68-0473	Camshaft	Arbre de cames	Nockenwelle	Arbol de levas	
A50, A65	1 54 68-3003	Cover Plate	Plaque couvercle	Abdeckplatte	Tapa del cojinete	

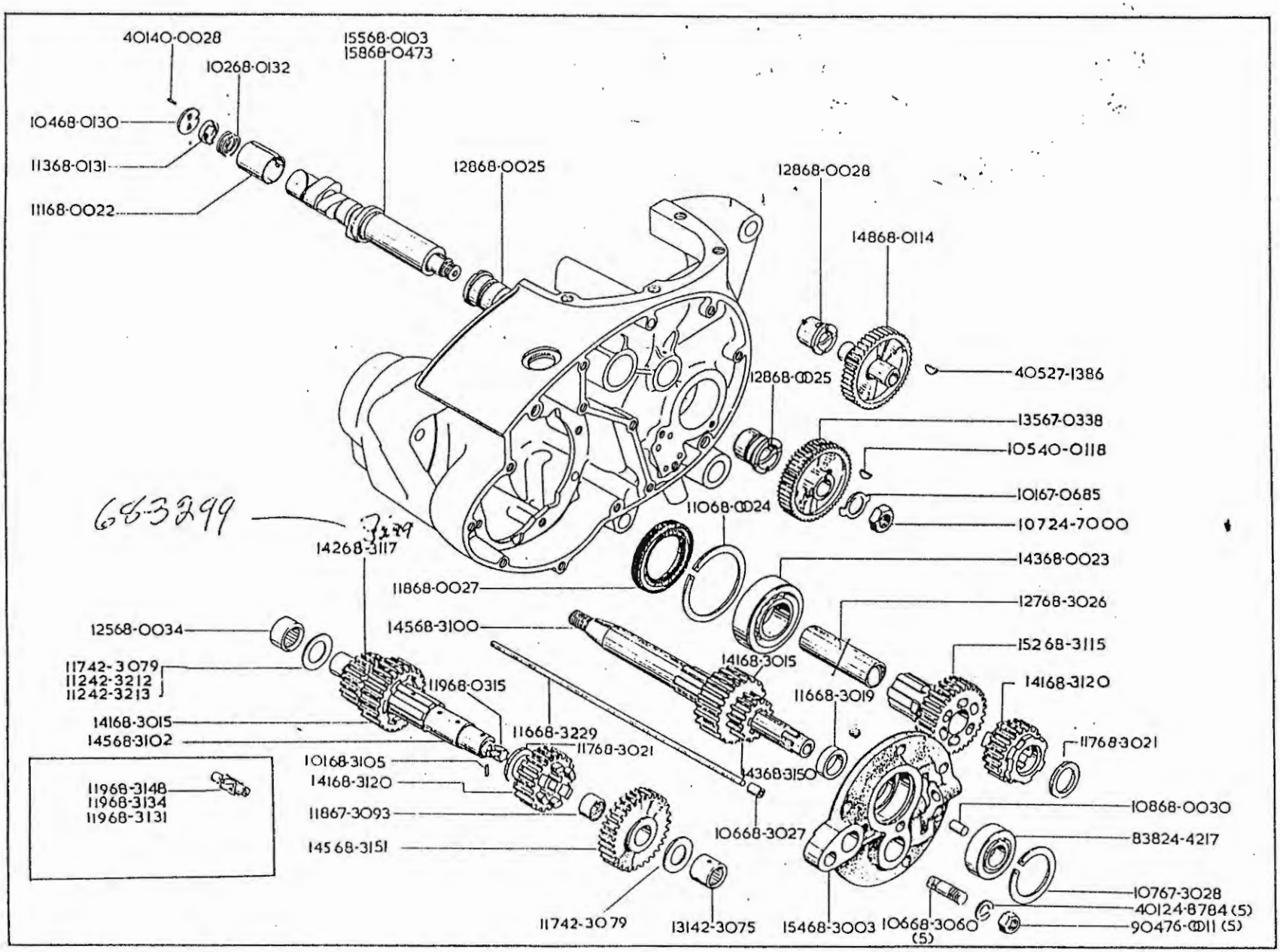
40140-0028
15568-0103
15868-0473
10268-0132
10468-0130
11368-0131
11168-0022
12868-0025
12868-0028
14868-0114
40527-1386
12868-0025
13567-0338
10540-0118
10167-0685
10724-7000
11068-0024
68-3299
14268-3117
14368-0023
11868-0027
12768-3026
12568-0034
14568-3100
15268-3115
14168-3015
11742-3079
11242-3212
11242-3213
11968-0315
11668-3019
14168-3120
14168-3015
11668-3229
14568-3102
11768-3021
10168-3105
11768-3021
14168-3120
14368-3150
11968-3148
11968-3134
11968-3131
10868-0030
11867-3093
10668-3027
83824-4217
14568-3151
10767-3028
40124-8784 (5)
11742-3079
13142-3075
15468-3003
10668-3060 (5)
90476-0011 (5)

GEAR CLUSTER
JEU D'ENGRENAGES
ZAHNRADSATZ
JUEGO DE ENGRANAJES

Model Modèle Typen Modelos	Spares No. No. de pièce Ersatzteil-Nr. No. de repuesto	Description	Designation	Beschreibung	Descripción	Per Set Par jeu Pr. Satz Juego de
A50, A65	1 41 68-3015	Layshaft and Mainshaft Gear (26T).	Pignon (D-26)	Ritzel (Z-26)	Piñón (D-26)	2
A50, A65	1 15 68-3019	Spacing Washer	Rondelle	Scheibe	Arandela	
A50, A65	1 16 68-3021	Spacing Washer	Rondelle	Scheibe	Arandela	2
A50, A65	1 27 68-3026	Bush	Douille	Büchse	Casquillo	
A50, A65	1 06 68-3027	Bush	Douille	Büchse	Casquillo	
A50, A65	1 06 68-3060	Stud	Goujon	Stehbolzen	Esparago	5
A50, A65	1 45 68-3100	Mainshaft complete	Arbre primaire	Getreibwelle komplett	Arbol principal completo	
A50, A65	1 45 68-3102	Layshaft complete	Arbre de rennvoi complet	Vorgelegwelle komplett	Eje seconario completo	
A50, A65	1 01 68-3105	Peg	Ergo	Stift	Esparago	
A50, A65	1 52 68-3115	Mainshaft High Gear (23T)	Pignon (D-23)	Ritzel (Z-23)	Piñón D-23)	
A50, A65	1 33 68-3117	Layshaft High Gear (17T)	Pignon (D-17)	Ritzel (Z-17)	Piñón (D-17)	
A50, A65	1 41 68-3120	Mainshaft Gear (22T)	Pignon (D-22)	Ritzel (Z-22)	Piñón (D-22)	2
A50, A65	†1 19 68-3131	Speedometer Driving Gear	Pignon	Ritzel	Piñón	
A50, A65	†1 19 68-3134	Speedometer Driving Gear	Pignon	Ritzel	Piñón	
A50, A65	†1 19 68-3148	Speedometer Driving Gear	Pignon	Ritzel	Piñón	
A50, A65	1 43 68-3150	Mainshaft 1st Gear (14T)	Pignon (D-14)	Ritzel (Z-14)	Piñón (D-14)	
A50, A65	1 45 68-3151	Layshaft 1st Gear (26T)	Pignon (D-26)	Ritzel (Z-26)	Piñón (D-26)	
A50, A65	1 16 68-3229	Clutch Push Rod	Tige d'embrayage	Kupplungsdruckstange	Varilla del embrague	
A50, A65	9 04 76-0011	Nut	Écrou	Mutter	Tuerca	5
		*Prior to 1963. †See page 80	*Monté avant 1963. †Voyez page 80	*Montiert bis 1963. †Siehe Seite 80	*Montada hasta 1963. †Vide pagina 80	

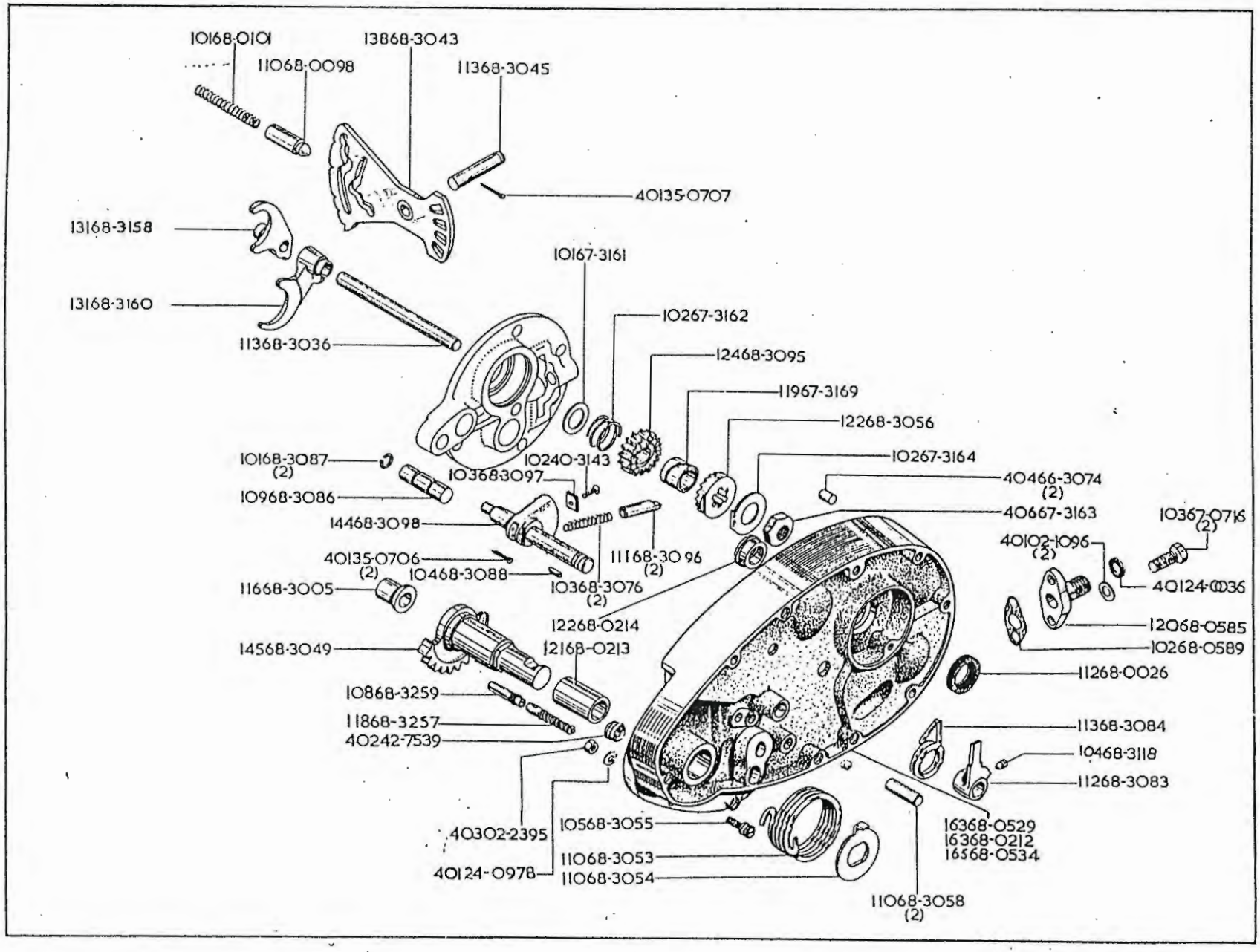
10168-0101
11068-0098
13868-3043
11368-3045
40135-0707
13168-3158
13168-3160
11368-3036
10167-3161
10267-3162
12468-3095
11967-3169
12268-3056
10267-3164
10168-3087
(2)
10240-3143
10368-3097
40466-3074
(2)
10968-3086
40667-3163
14468-3098
10367-0716
(2)
40102-1096
(2)
40135-0706
(2)
11168-3096
(2)
10468-3088
40124-0036
11668-3005
10368-3076
(2)
12068-0585
12268-0214
14568-3049
12168-0213
10268-0589
11268-0026
10868-3259
11868-3257
11368-3084
40242-7539
10468-3118
11268-3083
40302-2395
10568-3055
16368-0529
16368-0212
16568-0534
11068-3053
40124-0978
11068-3054
11068-3058
(2)

GEARCHANGE MECHANISM
MECANISME DE CHANGEMENT DE VITESSES
SCHALTUNG
CAMBIO

Model Modèle Typen Modelos	Spares No. No. de pièce Ersatzteil-Nr. No. de repuesto	Description	Designation	Beschreibung	Descripción	Per Set Par jeu Pr. Satz Juego de
A50, A65	1 22 68-3056	Kickstarter Ratchet	Pignon du kick	Kickstarterritzel	Piñón del arrancador	
A50, A65	1 10 68-3058	Anchor Peg	Boulon d'ancrage	Ankerbolzen	Tornillo de sujeción	2
A50, A65	1 03 68-3076	Spring	Ressort	Feder	Resorte	2
A50, A65	1 12 68-3083	Stop Plate	Plaque d'arrêt	Anschlag	Placa limitadora	
A50, A65	1 13 68-3084	Spring	Ressort	Feder	Resorte	
A50, A65	1 09 68-3086	Kickstarter Stop	Butée de kick	Kickstarteranschlag	Depositivo de tope	
A50, A65	1 01 68-3087	Circlip	Arrêtoir	Sprengring	Freno	2
A50, A65	1 04 68-3088	Key	Clavette	Keil	Chaveta	
A50, A65	1 24 68-3095	Ratchet Pinion	Pignon du kick	Kickstarterritzel	Piñón del arrancador	
A50, A65	1 11 68-3096	Plunger	Plongeur	Plunger	Buzo	2
A50, A65	1 05 68-3097	Retaining Plate	Plaque arrêtoir	Haltescheibe	Placa retenadora	
A50, A65	1 44 68-3098	Gearchange Quadrant	Secteur complet	Quadrant komplett	Sector completo	
A50, A65	†1 04 68-3118	Set-Screw	Vis	Schraube	Tornillo	
A50, A65	1 31 68-3158	Selector Fork	Fourchette de selecteur (arbre primaire).	Schaltgabel (Getriebewelle)	Horquilla de mando de caja de velocidades (arbol principal).	
A50, A65	1 31 68-3160	Selector Fork	Fourchette de selecteur (arbre seconaire).	Schaltgabel (Vorgelegewelle)	Horquilla de mando de caja de velocidades (arbol de reenvio).	
A50, A65	‡1 18 68-3257	Connector	Connexion	Verbinder	Conector	
A50, A65	‡1 08 68-3259	Cable Abutment	Goupille d'arrêt	Kabelanschlag	Boton retentor	

*Used with Revolution Counter.
†1964 models.
‡Fitted after Engine numbers A50—396 and A65—1307.

*Employée avec compte-tours.
†1964 modèles.
‡Monté depuis motor numéro A50—396 et A65—1307.

*Benutzt mit Tachometer.
†1964 Typen.
‡Montiert nach Motornummer A50—396 und A65—1307.

*Empleado con cuentagrios.
†1964 modelos.
‡Montada después de motor numero A50—396 y A65—1307.

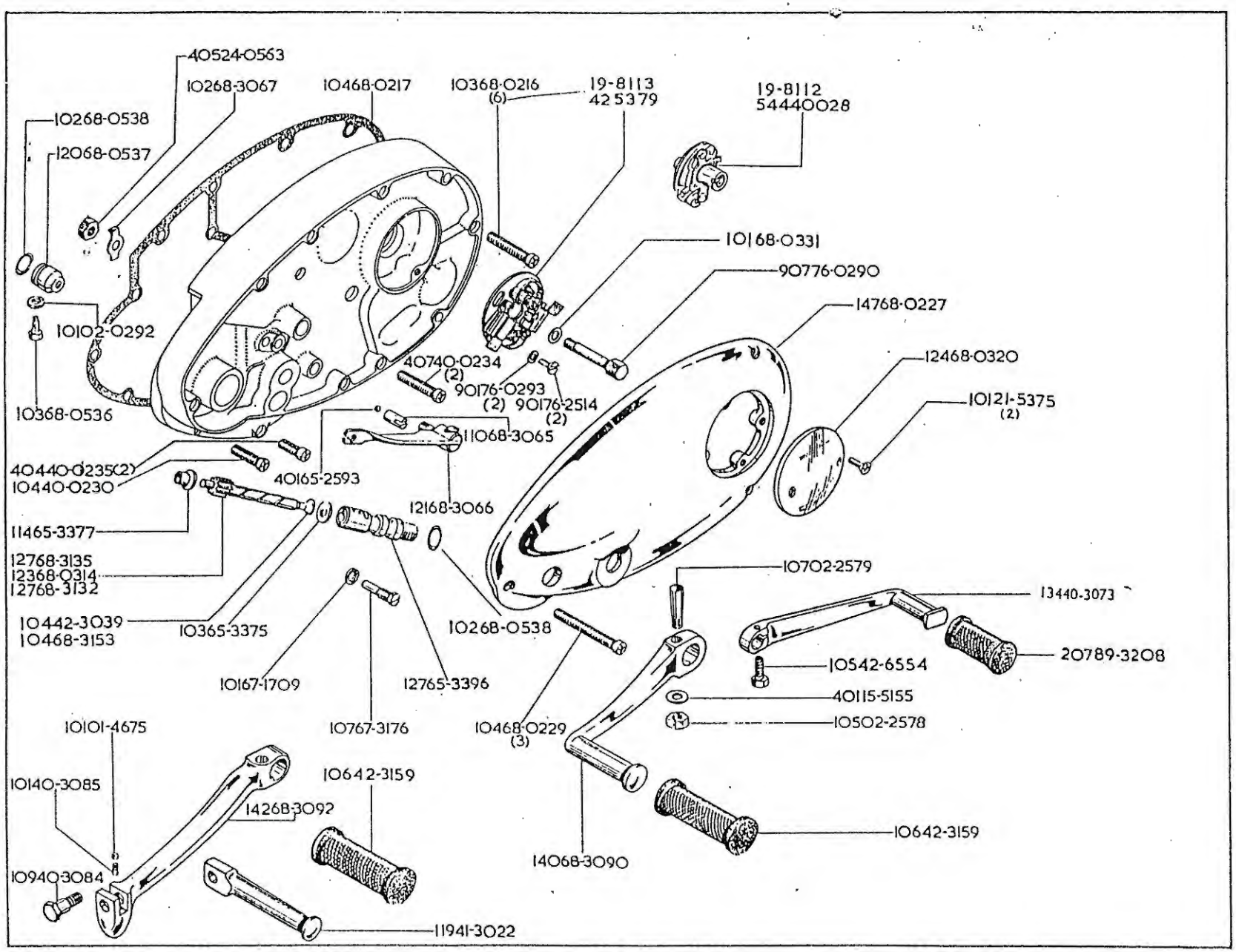
40524-0563
10268-3067
10468-0217
10368-0216
(6)
19-8113
42 5379
19-8112
54440028
10268-0538
12068-0537
10168-0331
90776-0290
14768-0227
10102-0292
40740-0234
(2)
90176-0293
(2)
90176-2514
(2)
12468-0320
10121-5375
(2)
10368-0536
11068-3065
40440-0235(2)
10440-0230
40165-2593
12168-3066
11465-3377
12768-3135
12368-0314
12768-3132
10702-2579
13440-3073
10442-3039
10468-3153
10365-3375
10268-0538
20789-3208
10542-6554
10167-1709
12765-3396
40115-5155
10502-2578
10101-4675
10767-3176
10468-0229
(3)
10642-3159
10140-3085
14268-3092
10642-3159
14068-3090
10940-3084
11941-3022

GEARCHANGE MECHANISM
MÉCANISME DE CHANGEMENT DE VITESSES
SCHALTUNG
CAMBIO

Model Modèle Typen Modelos	Spares No. No. de pièce Ersatzteil-Nr. No. de repuesto	Description	Designation	Beschreibung	Descripción	Per Set Par jeu Pr. Satz Juego de
A50, A65	*4 01 02-1096	Washer	Rondelle	Scheibe	Arandela	2
A50, A65	4 02 02-2395	Nut	Écrou	Mutter	Tuerca	
A50, A65	*4 01 24-0036	Fibre Washer	Rondelle fibre	Fiberscheibe	Arandela-fibra	
A50, A65	4 01 24-0978	Lockwasher	Rondelle frein	Sicherung	Freno	
A50, A65	4 01 35-0706	Split Pin	Goupille fendue	Splint	Chaveta hendida	2
A50, A65	4 01 35-0707	Split Pin	Goupille fendue	Splint	Chaveta hendida	
A50, A65	4 02 40-3143	Screw	Vis	Schraube	Tornillo	
A50, A65	4 02 42-7539	Grommet	Rondelle capuchon	Tülle	Manguera	
A50, A65	4 04 66-3074	Dowel	Goujon	Passtift	Pasador	2
A50, A65	*1 03 67-0716	Bolt	Boulon	Schraube	Tornillo	2
A50, A65	1 01 67-3161	Washer	Rondelle	Scheibe	Arandela	
A50, A65	1 02 67-3162	Spring	Ressort	Feder	Resorte	
A50, A65	4 06 67-3163	Nut	Écrou	Mutter	Tuerca	
A50, A65	1 02 67-3164	Tab Washer	Arrêtoir	Sicherung	Freno	
A50, A65	1 19 67-3169	Bush	Douille	Büchse	Casquillo	
A50, A65	1 12 68-0026	Oil Seal	Joint d'huile	Dichtring	Reten de aceite	
A50, A65	1 10 68-0098	Plunger	Plongeur	Plunger	Buzo	
A50, A65	1 01 68-0101	Spring	Ressort	Feder	Resorte	
A50, A65	1 63 68-0212	Inner Cover	Couvercle intérieur	Innere Schutzkappe	Tapa interior	
A50, A65	1 21 68-0213	Bush	Douille	Büchse	Casquillo	
A50, A65	1 22 68-0214	Bush	Douille	Büchse	Casquillo	
A50, A65	†1 63 68-0529	Inner Cover	Couvercle intérieur	Innere Schutzkappe	Tapa interior	
A50, A65	*1 65 68-0534	Inner Cover	Couvercle intérieur	Innere Schutzkappe	Tapa interior	
A50, A65	*1 20 68-0585	Connector	Connexion	Verbinder	Conector	
A50, A65	*1 02 68-0589	Gasket	Joint	Dichtung	Empaquetadura	
A50, A65	1 16 68-3005	Bush	Douille	Büchse	Casquillo	
A50, A65	1 13 68-3036	Spindle	Arbre	Welle	Arbol	
A50, A65	1 38 68-3043	Cam Plate	Plaque de came	Nockenplatte	Placa de leva	
A50, A65	1 13 68-3045	Spindle	Arbre	Welle	Arbol	
A50, A65	1 45 68-3049	Kickstarter Spindle	Arbre du kick complet	Kickstarterwelle komplett	Arbol del arrancador completo	
A50, A65	1 10 68-3053	Spring	Ressort	Feder	Resorte	
A50, A65	1 10 68-3054	Anchor Plate	Plaque d'ancrage	Ankerplatte	Soporte	
A50, A65	1 05 68-3055	Anchor Peg	Boulon d'ancrage	Ankerbolzen	Tornillo de sujeción	

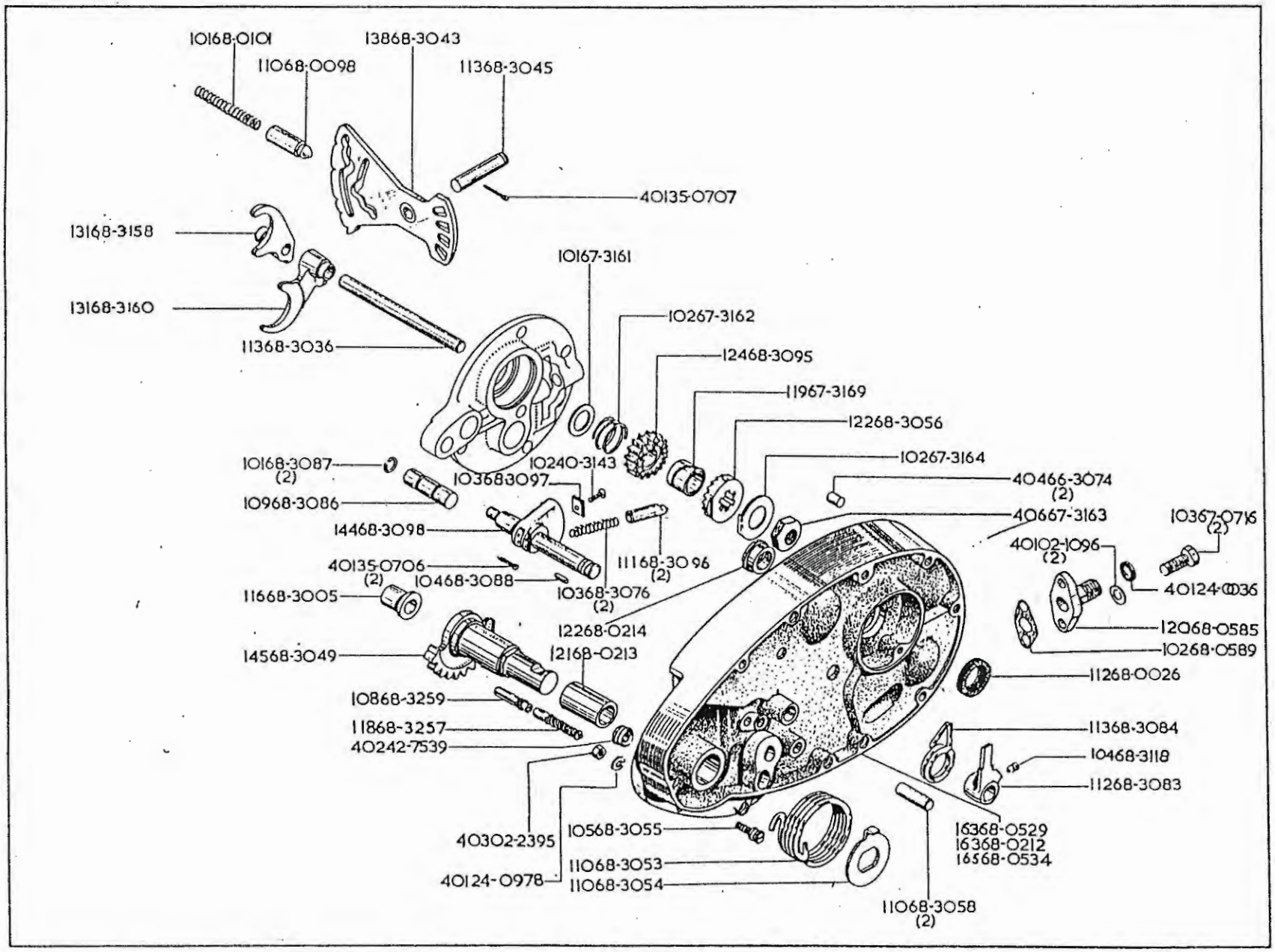
10168-0101
11068-0098
13868-3043
11368-3045
40135-0707
13168-3158
13168-3160
11368-3036
10167-3161
10267-3162
12468-3095
11967-3169
12268-3056
10267-3164
40466-3074 (2)
40667-3163
10367-0716 (2)
40102-1096 (2)
40124-0036
12068-0585
10268-0589
11268-0026
11368-3084
10468-3118
11268-3083
16368-0529
16368-0212
16568-0534
11068-3058 (2)
10168-3087 (2)
10968-3086
14468-3098
40135-0706 (2)
11668-3005
10240-3143
10368-3097
10468-3088
10368-3076 (2)
11168-3096 (2)
12268-0214
14568-3049
12168-0213
10868-3259
11868-3257
40242-7539
40302-2395
40124-0978
10568-3055
11068-3053
11068-3054

FOOTSTART AND FOOTCHANGE
KICKSTART ET SELECTEUR AU PIED
KICKSTART UND FUSSSCHALTUNG
ARRANCADOR Y CAMBIO DE PIES

Model Modèle Typen Modelos	Spares No. No. de pièce Ersatzteil-Nr. No. de repuesto	Description	Designation	Beschreibung	Descripción	Per Set Par jeu Pr. Satz Juego de
A50, A65	1 01 01–4675	Ball	Bille	Kugel	Bola	
A50, A65	1 01 02–0292	Fibre Washer	Rondelle fibre	Fiberscheibe	Arandela-fibra	
A50, A65	1 05 02–2578	Nut	Écrou	Mutter	Tuerca	
A50, A65	1 07 02–2579	Cotter	Clavette	Sicherungsstift	Chaveta	
A50, A65	4 01 15–5155	Washer	Rondelle	Scheibe	Arandela	
A50, A65	19–8112	Auto-Advance Unit	Avance automatique	Fuehkraftregler	Avance automatico	
A50, A65	19–8113	Contact Breaker complete	Contacts du rupteur complet	Unterbrecher komplett	Martillo del interruptor completo	
A50, A65	1 01 21–5375	Screw	Vis	Schraube	Tornillo	2
A50, A65	4 05 24–0563	Nut	Écrou	Mutter	Tuerca	
A50, A65	1 04 40–0230	Screw (short)	Vis (court)	Schraube (kurz)	Tornillo (corto)	
A50, A65	4 07 40–0234	Screw (medium)	Vis (moyen)	Schraube (mittel)	Tornillo (medio)	2
A50, A65	4 04 40–0235	Screw	Vis	Schraube	Tornillo	2
A50, A65	1 34 40–3073	Gearchange Pedal	Levier de commande de changement de vitesse.	Schalthebel	Palanca de cambio	
A50, A65	1 09 40–3084	Bolt	Boulon	Schraube	Tornillo	
A50, A65	1 01 40–3085	Spring	Ressort	Feder	Resorte	
A50, A65	1 19 41–3022	Kickstarter Folding Pedal	Pédale	Schwenkhebel	Pedal	
A50, A65	1 04 42–3039	Rubber 'O' Ring	Bague 'O'	'O' Ring	Anillo 'O'	
A50, A65	1 06 42–3159	Rubber Pad	Tampon caoutchouc	Gummiauflage	Cojin de goma	
A50, A65	1 05 42–6554	Bolt	Boulon	Schraube	Tornillo	
A50, A65	4 01 65–2593	Ball	Bille	Kugel	Bola	
A50, A65	1 03 65–3375	Thrust Washer	Rondelle de butée	Drucksheibe	Anillo de empuje	
A50, A65	1 14 65–3377	Bush	Douille	Büchse	Casquillo	
A50, A65	1 27 65–3396	Bush	Douille	Büchse	Casquillo	
A50, A65	1 01 67–1709	Washer	Rondelle	Scheibe	Arandela	
A50, A65	1 07 67–3176	Retaining Pin	Ergot	Stift	Esparago	
A50, A65	1 03 68–0216	Screw (long)	Vis (longue)	Schraube (lang)	Tornillo (largo)	
A50, A65	1 04 68–0217	Gasket	Joint	Dichtung	Empaquetadura	
A50, A65	1 47 68–0227	Outer Cover	Couvercle extérieur	Aussen Schutzkappe	Tapa exterior	
A50, A65	1 04 68–0229	Screw	Vis	Schraube	Tornillo	3
A50, A65	*1 23 68–0314	Speedometer Driven Gear (11T)	Pignon (D–11)	Ritzel (Z–11)	Piñón (D–11)	
A50, A65	1 24 68–0320	Inspection Cover	Couvercle d'inspection	Inspektionkappe	Tapa de visita	
A50, A65	1 01 68–0331	Washer	Rondelle	Scheibe	Arandela	

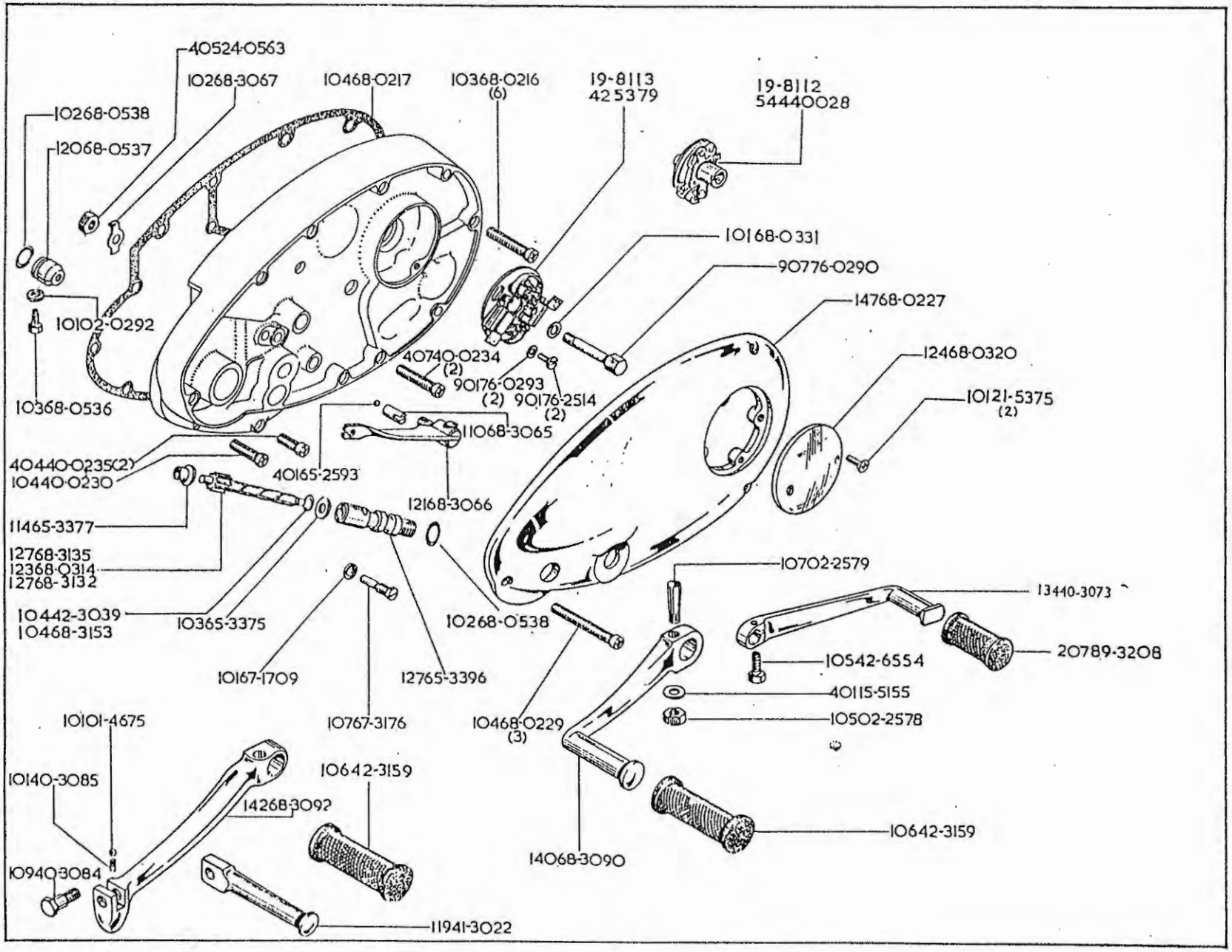
40524-0563
10268-3067
10468-0217
10368-0216
(6)
19-8113
425379
19-8112
54440028
10268-0538
12068-0537
10168-0331
90776-0290
14768-0227
10102-0292
40740-0234
(2)
90176-0293
(2)
90176-2514
(2)
12468-0320
10121-5375
(2)
10368-0536
11068-3065
40440-0235(2)
10440-0230
40165-2593
12168-3066
11465-3377
12768-3135
12368-0314
12768-3132
10702-2579
13440-3073
10442-3039
10468-3153
10365-3375
10268-0538
20789-3208
10542-6554
10167-1709
12765-3396
40115-5155
10502-2578
10101-4675
10767-3176
10468-0229
(3)
10642-3159
10140-3085
14268-3092
10642-3159
14068-3090
10940-3084
11941-3022

FOOTSTART AND FOOTCHANGE
KICKSTART ET SELECTEUR AU PIED
KICKSTART UND FUSSSCHALTUNG
ARRANCADOR Y CAMBIO DE PIES

Model Modèle Typen Modelos	Spares No. No. de pièce Ersatzteil-Nr. No. de repuesto	Description	Designation	Beschreibung	Descripción	Per Set Par jeu Pr. Satz Juego de
A50, A65	1 03 68-0536	Retaining Pin	Ergot	Stift	Esparago	
A50, A65	1 20 68-0537	Sleeve	Douille	Büchse	Casquillo	
A50, A65	1 02 68-0538	Rubber 'O' Ring	Bague 'O'	'O' Ring	Anillo 'O'	2
A50, A65	1 10 68-3065	Plunger	Plongeur	Plunger	Buzo	
A50, A65	1 21 68-3066	Lever	Levier	Hebel	Palanca	
A50, A65	1 02 68-3067	Tab Washer	Arrêtoir	Sicherungsscheibe	Freno	
A50, A65	1 40 68-3090	Kickstarter Crank complete	Pédale de kick	Starthebel	Arrancador	
A50, A65	1 45 68-3091	Kickstarter Crank complete (folding).	Pédale de kick complet	Starthebel kompfett	Arrancador completo	
A50, A65	1 42 68-3092	Kickstarter Crank	Pédale de kick	Starthebel	Arrancador	
A50, A65	*1 27 68-3132	Speedometer Driven Gear (12T)	Pignon (D-12)	Ritzel (Z-12)	Piñón (D-12)	
A50, A65	*1 27 68-3135	Speedometer Driven Gear (10T)	Pignon (D-10)	Ritzel (Z-10)	Piñón (D-10)	
A50, A65	†1 04 68-3153	Rubber 'O' Ring	Bague 'O'	'O' Ring	Anillo 'O'	
A50, A65	9 07 76-0290	Cam Bolt	Boulon	Schraube	Tornillo	
A50, A65	9 01 76-0293	Washer	Rondelle	Scheibe	Arrandela	2
A50, A65	9 01 76-2514	Screw	Vis	Schraube	Tornillo	
A50, A65	2 07 89-3208	Rubber Pad	Tampon caoutchouc	Gummiauflage	Cojin de goma	
		*See page 80 †1964 models.	*Voyez page 80 †Modèle 1964.	*Schen Seite 80 †Typen 1964.	*Vide pagina 80 †Tipp 1964.	

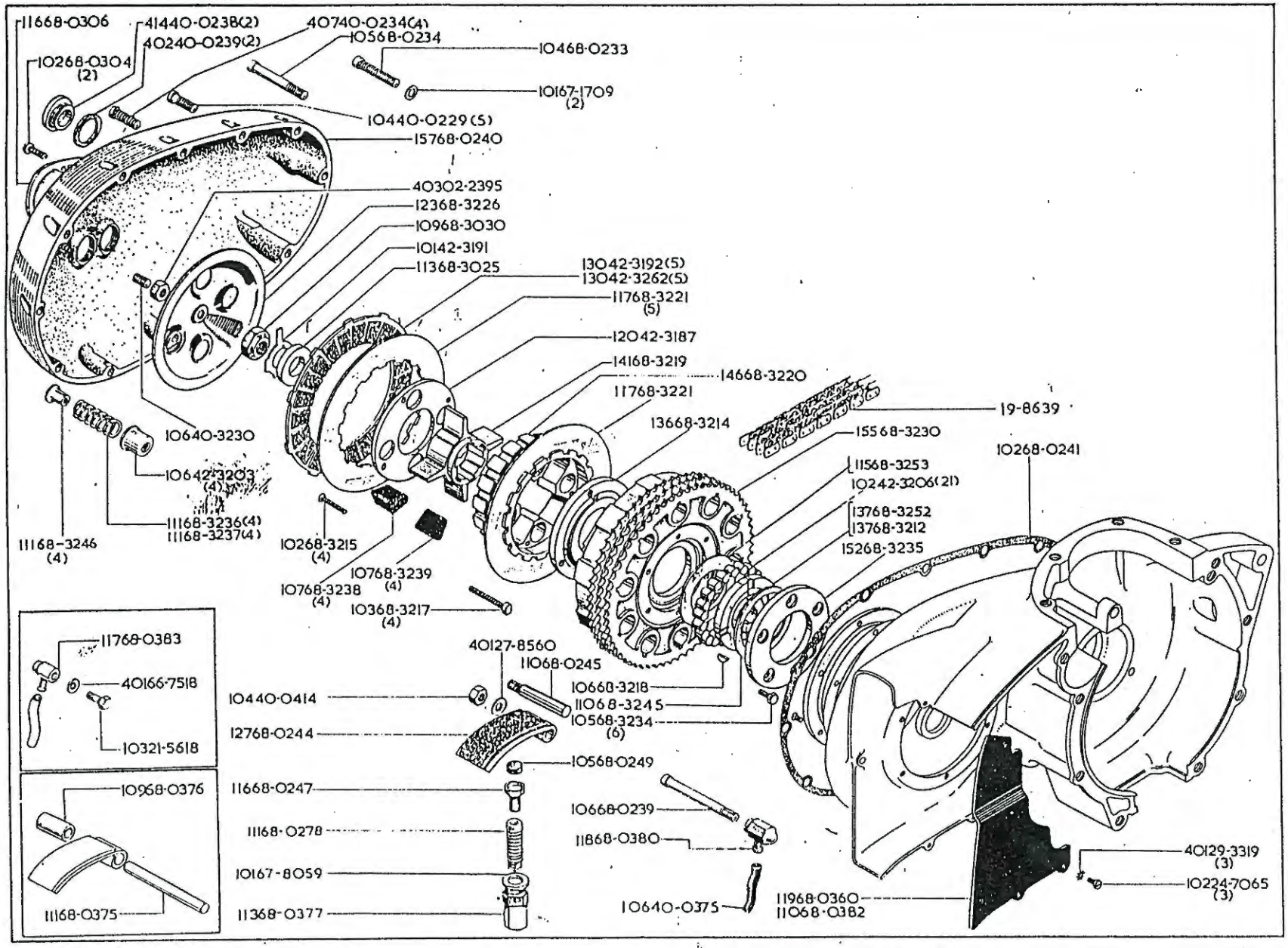
11668-0306
41440-0238(2)
40740-0234(4)
40240-0239(2)
10568-0234
10468-0233
10268-0304 (2)
10167-1709 (2)
10440-0229(5)
15768-0240
40302-2395
12368-3226
10968-3030
10142-3191
11368-3025
13042-3192(5)
13042-3262(5)
11768-3221 (5)
12042-3187
14168-3219
14668-3220
11768-3221
19-8639
13668-3214
15568-3230
10268-0241
10640-3230
11568-3253
10242-3206(21)
10642-3203 (4)
13768-3252
13768-3212
11168-3236(4)
11168-3237(4)
15268-3235
11168-3246 (4)
10268-3215 (4)
10768-3239 (4)
10768-3238 (4)
10368-3217 (4)
11768-0383
40166-7518
10321-5618
40127-8560
11068-0245
10440-0414
10668-3218
11068-3245
10568-3234 (6)
12768-0244
10568-0249
10968-0376
11668-0247
10668-0239
11168-0278
11868-0380
10167-8059
40129-3319 (3)
10224-7065 (3)
11168-0375
11368-0377
10640-0375
11968-0360
11068-0382

CLUTCH
EMBRAYAGE
KUPPLUNG
EMBRAGUE

PRIMARY COVER
COUVERCLE PRIMAIRE
PRIMARKAPPE
TAPA PRIMARIO

Model Modèle Typen Modelos	Spares No. No. de pièce Ersatzteil-Nr. No. de repuesto	Description	Designation	Beschreibung	Descripción	Per Set Par jeu Pr. Satz Juego de
A50, A65	4 03 02-2395	Adjusting Screw Nut	Écrou de reglage	Stellmutter	Tuerca de ajuste	
A50, A65	19-8639	Primary Chain	Chaine primaire	Kette	Cadena	
A50	*1 03 21-5618	Bolt	Boulon	Schraube	Tornillo	
A65	†1 03 21-5618	Bolt	Boulon	Schraube	Tornillo	
A50, A65	1 02 24-7065	Screw	Vis	Schraube	Tornillo	3
A50, A65	4 01 27-8560	Washer	Rondelle	Scheibe	Arandela	
A50, A65	4 01 29-3319	Lockwasher	Rondelle frein	Sicherung	Freno	3
A50, A65	1 04 40-0229	Cover Screw (short)	Vis (court)	Schraube (kurz)	Tornillo (corto)	5
A50, A65	4 07 40-0234	Cover Screw (long)	Vis (longue)	Schraube (lang)	Tornillo (largo)	4
A50, A65	4 14 40-0238	Cover Plug	Bouchon	Zapfen	Tapon	2
A50, A65	4 02 40-0239	Plug Washer	Rondelle	Scheibe	Arandela	2
A50, A65	1 06 40-0375	Rubber Tube	Douille caoutchouc	Gummimuffe	Manguita de goma	
A50, A65	1 04 40-0414	Nut	Écrou	Mutter	Tuerca	
A50, A65	1 06 40-3230	Adjuster Screw	Vis de reglage	Einstellschraube	Tornillo de ajuste	
A50, A65	1 20 42-3187	Outer Retaining Plate	Plaque extérieur	Haltescheibe Aussen	Placa retenadora exterior	
A50, A65	1 01 42-3191	Lockwasher	Rondelle frein	Sicherungscheibe	Freno	
A65 Rkt.	1 30 42-3192	Driving Plate	Disque d'entrainement complet	Mitnehmerplatte komplett	Placa de manda completo	5
A50, A65	1 06 42-3203	Spring Cup	Siège de ressort	Federhülse	Copa	4
A50, A65	1 02 42-3206	Clutch Roller	Rouleau d'embrayage	Rolle für Kupplung	Rodillo para embrague	21
A50, A65	1 30 42-3262	Driving Plate	Disque d'entrainement complet	Mitnehmerplatte komplett	Placa de manda completo	5
A50	*4 01 66-7518	Fibre Washer	Rondelle-fibre	Fiberscheibe	Arandela-fibra	
A65	†4 01 66-7518	Fibre Washer	Rondelle-fibre	Fiberscheibe	Arandela-fibra	
A50, A65	1 01 67-1709	Fibre Washer	Rondelle-fibre	Fiberscheibe	Arandela-fibra	2
A50, A65	1 01 67-8059	Fibre Washer	Rondelle-fibre	Fiberscheibe	Arandela-fibra	
A50, A65	1 04 68-0233	Oil Level Screw	Vis	Schraube	Tornillo	
A50, A65	1 05 68-0234	Oil Drain Screw	Vis	Schraube	Tornillo	
A50, A65	1 06 68-0239	Chain Oiler Screw	Vis	Schraube	Tornillo	
A50, A65	1 57 68-0240	Primary Cover	Couvercle primaire	Primarkappe	Tapa primario	
A50, A65	1 02 68-0241	Joint Washer	Joint	Dichtung	Empaquetadura	
A50, A65	1 27 68-0244	Chain Tensioner	Tendeur de chaine	Ketten-Nachstelivorrichtung	Tensor de cadena	
A50, A65	1 10 68-0245	Tensioner Pivot	Pivot	Zapfen	Eje	
A50, A65	1 16 68-0247	Tensioner Peg	Ergot	Stift	Esparago	
A50, A65	1 05 68-0249	Peg Insert	Garniture	Beläge	Guaniciones	
A50, A65	1 11 68-0278	Adjuster Screw	Vis re reglage	Einstellschraube	Tornillo de ajuste	
A50, A65	1 02 68-0304	Inspection Cover Screw	Vis	Schraube	Tornillo	2
A50, A65	1 16 68-0306	Inspection Cover	Couvercle	Schutzkappe	Tapa	
A50	*1 19 68-0360	Cover Plate (rear)	Plaque couvercle (arrière)	Abdeckplatte (hinter)	Tapa del cojinete (trasera)	
A65	†1 19 68-0360	Cover Plate (rear)	Plaque couvercle (arrière)	Abdeckplatte (hinter)	Tapa del cojinete (trasera)	
A50	‡1 11 68-0375	Pivot Pin	Pivot	Zapfen	Eje	
A65	**1 11 68-0375	Pivot Pin	Pivot	Zapfen	Eje	
A50	‡1 09 68-0376	Distance Piece	Entretoise	Distanzrohr	Distanciador	
A65	**1 09 68-0376	Distance Piece	Entretoise	Distanzrohr	Distanciador	
A50, A65	1 13 68-0377	Locknut	Contre-écrou	Gegenmutter	Contratuerca	
A50, A65	1 18 68-0380	Chain Oiler	Tube à graisse	Öler	Tubo de grasa	
A50, A65	1 10 68-0382	Cover Plate (rear)	Plaque couvercle (arrière)	Abdeckplatte (hinter)	Tapa del cojinete (trasera)	
A50	*1 17 68-0383	Chain Oiler	Tube à graisse	Öler	Tubo de grasa	

70-9816

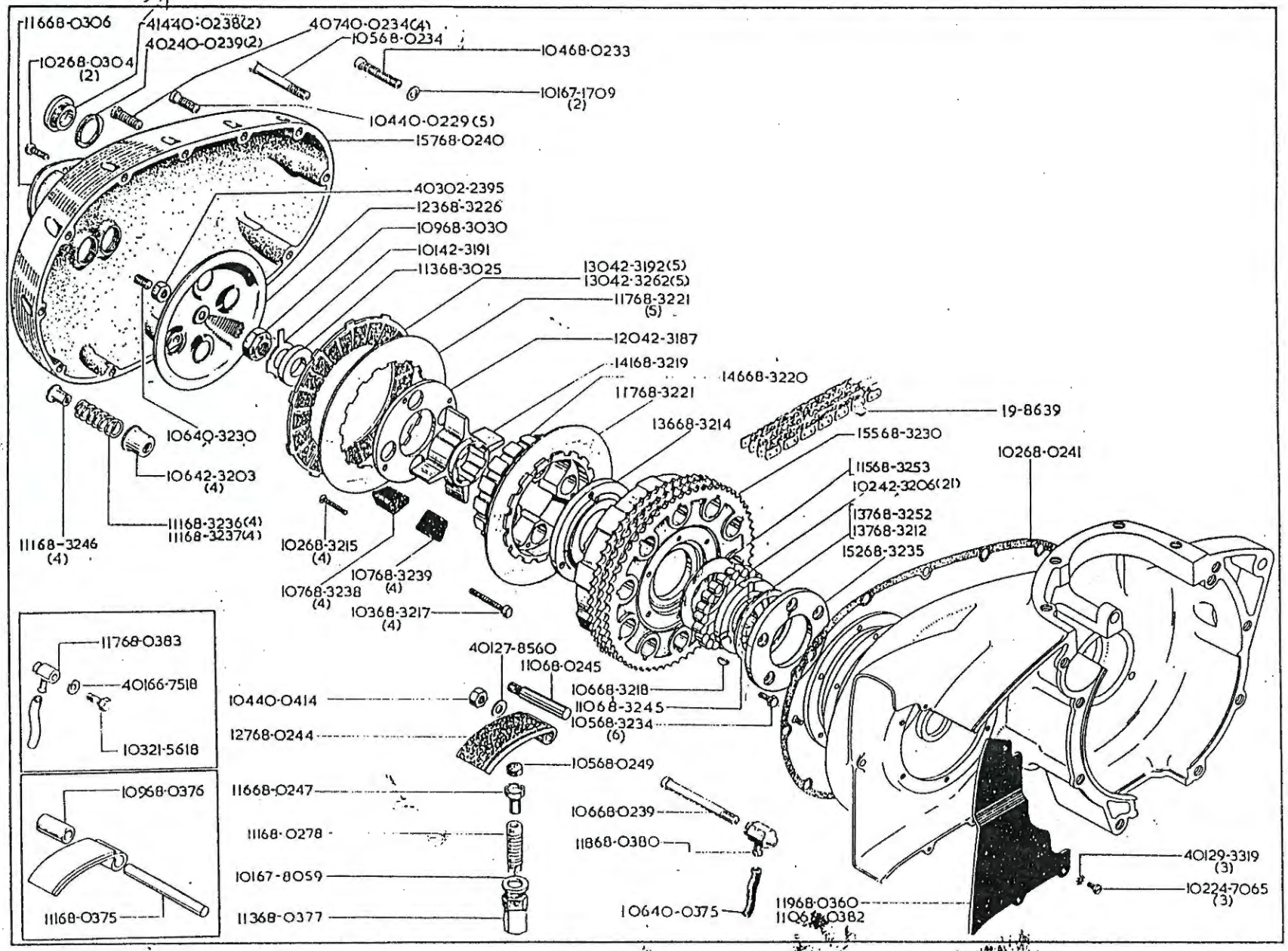
11668-0306
41440-0238(2)
40740-0234(4)
40240-0239(2)
10568-0234
10468-0233
10268-0304 (2)
10167-1709 (2)
10440-0229(5)
15768-0240
40302-2395
12368-3226
10968-3030
10142-3191
11368-3025
13042-3192(5)
13042-3262(5)
11768-3221 (5)
12042-3187
14168-3219
14668-3220
11768-3221
19-8639
13668-3214
15568-3230
10268-0241
10640-3230
10642-3203 (4)
11568-3253
10242-3206(21)
13768-3252
13768-3212
15268-3235
11168-3236(4)
11168-3237(4)
11168-3246 (4)
10268-3215 (4)
10768-3239 (4)
10768-3238 (4)
10368-3217 (4)
11768-0383
40166-7518
10321-5618
40127-8560
11068-0245
10440-0414
10668-3218
11068-3245
10568-3234 (6)
12768-0244
10568-0249
10968-0376
11668-0247
10668-0239
11868-0380
11168-0278
10167-8059
11168-0375
11368-0377
10640-0375
11968-0360
11068-0382
40129-3319 (3)
10224-7065 (3)

CLUTCH
EMBRAYAGE
KUPPLUNG
EMBRAGUE

PRIMARY COVER
COUVERCLE PRIMAIRE
PRIMARKAPPE
TAPA PRIMARIO

Model Modèle Typen Modelos	Spares No. No. de pièce Ersatzteil-Nr. No. de repuesto	Description	Designation	Beschreibung	Descripción	Per Set Par jeu Pr. Satz Juego de
A65	†1 17 68-0383	Chain Oiler	Tube à graisse	Öler	Tubo de grasa	
A50, A65	1 13 68-3025	Lockwasher	Rondelle frein	Sicherungscheibe	Freno	
A50, A65	1 09 68-3030	Nut	Écrou	Mutter	Tuerca	
A50, A65	1 37 68-3212	Clutch Sleeve	Manchon de l'embrayage	Kupplungsmitnehmer	Mangueto de embrague	
A50, A65	1 36 68-3214	Inner Retaining Plate	Plaque (intérieur)	Haltescheibe (innen)	Placa retenadora (interior)	
A50, A65	1 02 68-3215	Screw	Vis	Schraube	Tornillo	4
A50, A65	1 03 68-3217	Clutch Spring Pin	Vis	Schraube	Tornillo	4
A50, A65	1 06 68-3218	Clutch Sleeve Key	Clavette	Rundkeil	Chaveta Woodruff	
A50, A65	1 41 68-3219	Clutch Spider	Croissillon de l'embrayage	Kupplungskreuz	Estrella de embrague	
A50, A65	1 46 68-3220	Clutch Centre	Moyeux d'embrayage	Kupplungsnabe	Cubo de embrague	
A50, A65	1 17 68-3221	Clutch Driven Plate	Disque entrainé	Reibscheibe	Disco accionado	6
A50, A65	1 23 68-3226	Pressure Plate	Disque extérieur d'embrayage	Aussere Kupplungsdruckplatte	Disco exterior del embrague	
A50, A65	1 55 68-3230	Chainwheel	Couronne d'embrayage	Kupplungskettenrad	Piñón de cadena del embrague	
A50, A65	1 05 68-3234	Bolt	Boulon	Schraube	Tornillo	6
A50	††1 52 68-3235	Steady Plate	Plaque	Scheibe	Placa	
A65	‡‡1 52 68-3235	Steady Plate	Plaque	Scheibe	Placa	
A50, A65	1 11 68-3236	Clutch Spring	Ressort	Feder	Resorte	4
A65 Rkt.	1 11 68-3237	Clutch Spring	Ressort	Feder	Resorte	4
A50, A65	1 07 68-3238	Clutch Rubber	Tampon caoutchouc	Gummiauflage	Cojin de goma	4
A50, A65	1 07 68-3239	Clutch Rubber	Tampon caoutchouc	Gummiauflage	Cojin de goma	4
A50	††1 10 68-3245	Steady Plate Insert	Garniture	Einsatz	Garniture	
A65	‡‡1 10 68-3245	Steady Plate Insert	Garniture	Einsatz	Garniture	
A50, A65	1 11 68-3246	Spring Nut	Écrou	Mutter	Tuerca	4
A50	*†1 37 68-3252	Clutch Sleeve	Manchon de l'embrayage	Kupplungsmitnehmer	Mangueto de embrague	
A65	*‡1 37 68-3252	Clutch Sleeve	Manchon de l'embrayage	Kupplungsmitnehmer	Mangueto de embrague	
A50	*†1 15 68-3253	Chainwheel Insert	Garniture	Einsatz	Garniture	
A65	*‡1 15 68-3253	Chainwheel Insert	Garniture	Einsatz	Garniture	

*Fitted after Engine No. 101.
†Fitted after Engine No. 168.
‡Fitted after Engine No. 159.
**Fitted after Engine No. 654.
††Fitted after Engine No. 193
‡‡Fitted after Engine No. 824.
*†Fitted after Engine No. 951.
*‡Fitted after Engine No. 2301.

*Monte depuis motor numéro 101
†Monte depuis motor numéro 168.
‡Monte depuis motor numéro 159.
**Monte depuis motor numéro 654.
††Monte depuis motor numéro 193.
‡‡Monte depuis motor numéro 824.
*†Monte depuis motor numéro 951.
*‡Monte depuis motor numéro 2301.

*Montiert nach Motornummer 101
†Montiert nach Motornummer 168
‡Montiert nach Motornummer 159
**Montiert nach Motornummer 654.
††Montiert nach Motornummer 193.
‡‡Montiert nach Motornummer 824.
*†Montiert nach Motornummer 951.
*‡Montiert nach Motornummer 2301.

*Montada después de motor numero 101.
†Montada después de motor numero 168.
‡Montada después de motor numero 159.
**Montada después de motor numero 654.
††Montada después de motor numero 193.
‡‡Montada después de motor numero 824.
*†Montada después de motor numero 951.
*‡Montada después de motor numero 2301.

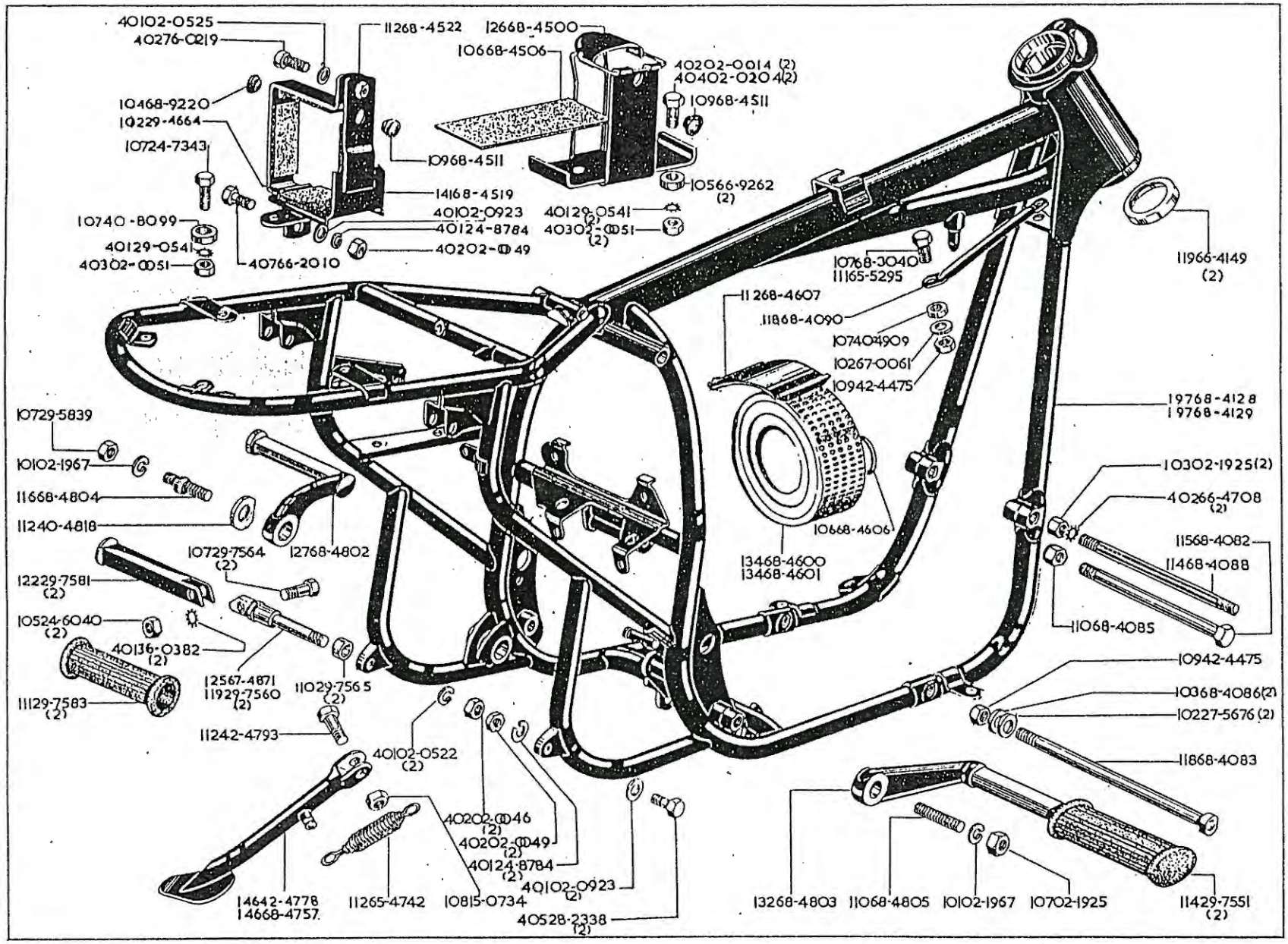
40102-0525
40276-0219
11268-4522
12668-4500
10668-4506
40202-0014 (2)
40402-0204 (2)
10968-4511
10468-9220
10229-4664
10724-7343
10968-4511
10566-9262 (2)
14168-4519
40102-0923
40124-8784
40129-0541 (2)
40302-0051 (2)
10740-8099
40129-0541
40302-0051
40766-2010
40202-0049
10768-3040
11165-5295
11966-4149 (2)
11268-4607
11868-4090
10740-4909
10267-0061
10942-4475
19768-4128
19768-4129
10729-5839
10102-1967
11668-4804
11240-4818
10302-1925 (2)
40266-4708 (2)
10729-7564 (2)
12768-4802
10668-4606
11568-4082
11468-4088
12229-7581 (2)
13468-4600
13468-4601
10524-6040 (2)
40136-0382 (2)
11068-4085
10942-4475
12567-4871
11929-7560 (2)
11029-7565 (2)
10368-4086 (2)
11129-7583 (2)
10227-5676 (2)
11242-4793
40102-0522 (2)
11868-4083
40202-0046 (2)
40202-0049 (2)
40124-8784 (2)
40102-0923 (2)
14642-4778
14668-4757
11265-4742
10815-0734
40528-2338 (2)
13268-4803
11068-4805
10102-1967
10702-1925
11429-7551 (2)

FRAME
CADRE
RAHMEN
CUADRO

FOOTRESTS
REPOSE-PIED
FUSSRASTEN
DESCANSA-PIE

PROP STAND
BÉQUILLE LATÉRALE
SEITENSTÜTZE
MULETA LATERAL

Model Modèle Typen Modelos	Spares No. No. de pièce Ersatzteil-Nr. No. de repuesto	Description	Designation	Beschreibung	Descripción	Per Set Par jeu Pr. Satz Juego de
A65 Rkt.	4 02 02-0014	Bolt	Boulon	Schraube	Tornillo	2
A50, A65	4 05 02-0046	Footrest Nut	Écrou	Mutter	Tuerca	
A50, A65	4 02 02-0049	Nut	Écrou	Mutter	Tuerca	3
A50, A65	4 03 02-0051	Nut	Écrou	Mutter	Tuerca	2
A50, A65	4 04 02-0204	Bolt	Boulon	Schraube	Tornillo	2
A50, A65	4 01 02-0522	Washer	Rondelle	Scheibe	Arandela	
A50, A65	*4 01 02-0525	Washer	Rondelle	Scheibe	Arandela	
A50, A65	4 01 02-0923	Silencer Bolt Washer	Rondelle	Scheibe	Arandela	2
A50, A65	*4 01 02-0923	Washer	Rondelle	Scheibe	Arandela	
A65 Rkt.	1 07 02-1925	Nut	Écrou	Mutter	Tuerca	2
A50, A65	1 07 02-1925	Footrest Nut (right-hand)	Écrou (droite)	Mutter (rechts)	Tuerca (derecho)	
A50, A65	1 01 02-1967	Washer	Rondelle	Scheibe	Arandela	2
A50, A65	1 08 15-0734	Nut	Écrou	Mutter	Tuerca	
A50, A65	1 05 24-6040	Footrest Nut	Écrou	Mutter	Tuerca	2
A50, A65	*1 07 24-7343	Bolt	Boulon	Schraube	Tornillo	
A50, A65	4 01 24-8784	Lockwasher	Rondelle frein	Sicherungsscheibe	Freno	3
A50, A65	1 02 27-5676	Washer	Rondelle	Scheibe	Arandela	2
A50, A65	4 05 28-2338	Silencer Bolt	Boulon	Schraube	Tornillo	2
A50, A65	4 01 29-0541	Washer	Rondelle	Scheibe	Arandela	2
A50, A65	*1 02 29-4664	Battery Carrier Hinge Pin	Gond de porte	Türangel	Gozne	
A50, A65	1 07 29-5839	Footrest Nut (left-hand)	Écrou (gauche)	Mutter (links)	Tuerca (izquierdo)	
A50, A65	1 14 29-7551	Footrest Rubber	Caoutchouc de repose-pied	Fussrastengummi	Descansa-pie de goma	2
A50, A65	1 19 29-7560	Anchor Bolt	Boulon d'ancrage	Ankerbolzen	Tornillo de sujeción	2
A50, A65	1 07 29-7564	Footrest Bolt	Boulon	Schraube	Tornillo	2
A50, A65	†1 10 29-7565	Distance Piece	Entretoise	Distanzrohr	Distanciador	2
A50, A65	1 22 29-7581	Pillion Footrest	Repose-pied arrière	Soziusfussraste	Descansa-pie para asiento trasera	2
A50, A65	1 11 29-7583	Footrest Rubber	Caoutchouc de repose-pied	Fussrastengummi	Descansa-pie de goma	2
A50, A65	4 01 36-0382	Washer	Rondelle	Scheibe	Arandela	2
A50, A65	1 12 40-4818	Locking Plate (left-hand)	Plaque de blocage (gauche)	Sicherungsscheibe (links)	Placa de cerrador (izquierdo)	
A50	1 07 40-4909	Steady Stay Ditance Piece	Entretoise	Distanzrohr	Distanciador	
A50, A65	*1 07 40-8099	Distance Piece	Entretoise	Distanzrohr	Distanciador	
A50, A65	1 09 42-4475	Nut	Écrou	Mutter	Tuerca	2
A50, A65	†1 46 42-4778	Prop Stand	Bequille latérale	Seitenstütze	Muleta lateral	
A50, A65	1 12 42-4793	Prop Stand Bolt	Boulon	Schraube	Tornillo	
A50, A65	1 42 42-4835	Pillion Footrest Assembly	Repose-pied arrière complet	Soziusfussraste komplett	Estribo para acompañante completo	
A50, A65	1 12 65-4942	Spring	Ressort	Feder	Resorte	
A65	1 11 65-5295	Stay Bolt	Boulon	Schraube	Tornillo	
A50, A65	*4 07 66-2010	Bolt	Boulon	Schraube	Tornillo	
A50, A65	1 19 66-4149	Bearing Cup	Couvette de roulement	Lagerschale	Copa de rolamiento	2
A65 Rkt.	4 02 66-4708	Lockwasher	Rondelle frein	Sicherung	Freno	2
A65 Rkt.	1 05 66-9262	Distance Piece	Entretoise	Distanzrohr	Distanciador	2
A50, A65	1 02 67-0061	Washer	Rondelle	Scheibe	Arandela	
A50, A65	†1 25 67-4871	Anchor Bolt	Boulon d'ancrage	Ankerbolzen	Tornillo de sujecion	2
A50	1 07 68-3040	Stay Bolt	Boulon	Schraube	Tornillo	
A50, A65	1 15 68-4082	Engine Bolt (front)	Boulon	Schraube	Tornillo	
A50, A65	1 18 68-4083	Engine Bolt (bottom)	Boulon (inférieur)	Schraube (unten)	Tornill (inferior)	

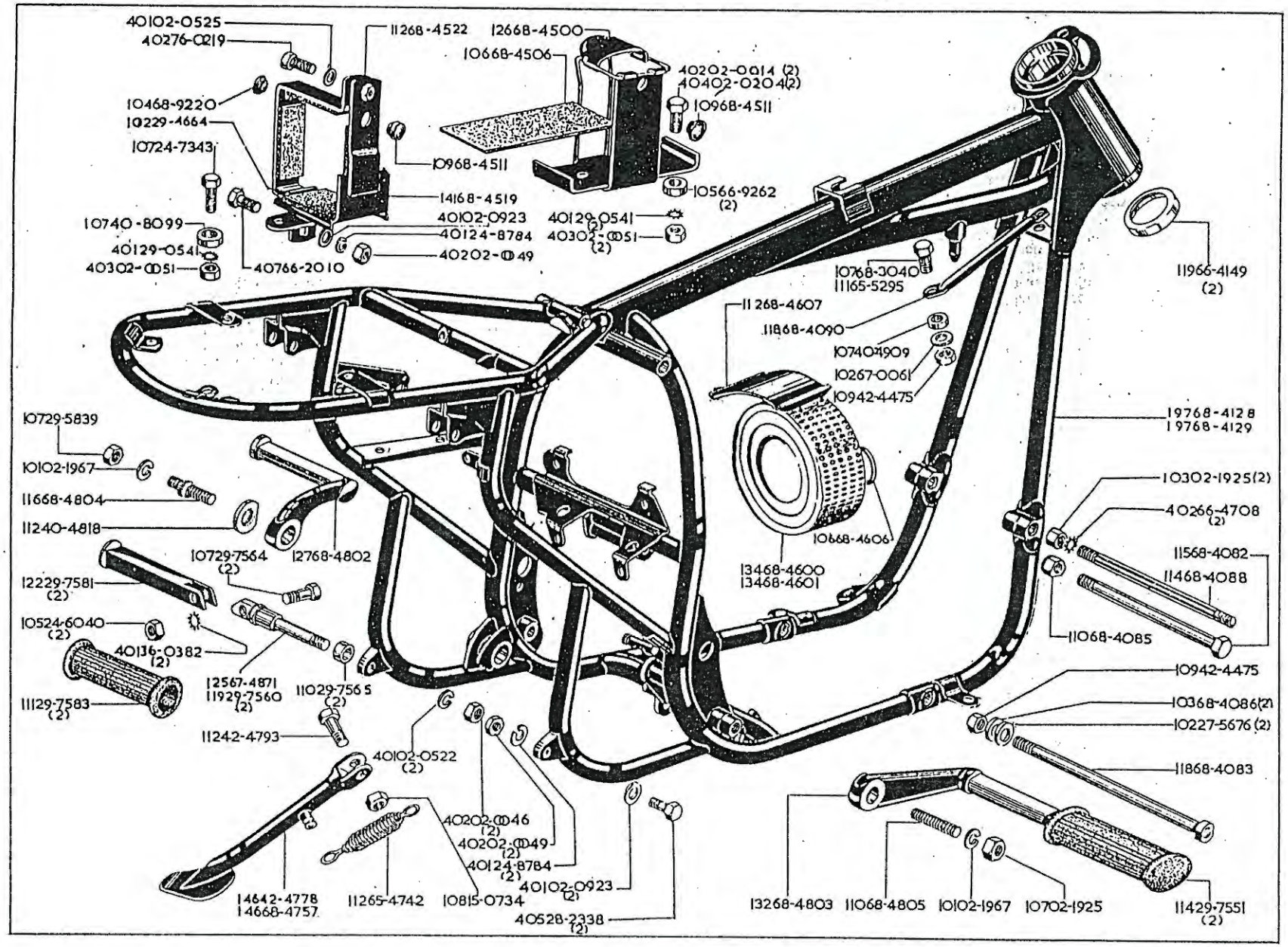
40102-0525
40276-0219
11268-4522
12668-4500
10668-4506
40202-0014 (2)
40402-0204(2)
10968-4511
10468-9220
10229-4664
10724-7343
10968-4511
14168-4519
10566-9262 (2)
10740-8099
40129-0541
40102-0923
40124-8784
40129-0541 (2)
40302-0051 (2)
40129-0541
40302-0051
40202-0049
40766-2010
10768-3040
11165-5295
11966-4149 (2)
11268-4607
11868-4090
10740-4909
10267-0061
10942-4475
19768-4128
19768-4129
10729-5839
10102-1967
11668-4804
11240-4818
10729-7564 (2)
12768-4802
10302-1925(2)
40266-4708 (2)
10668-4606
11568-4082
11468-4088
12229-7581 (2)
13468-4600
13468-4601
10524-6040 (2)
40136-0382 (2)
11068-4085
12567-4871
11929-7560 (2)
11029-7565 (2)
10942-4475
11129-7583 (2)
10368-4086(2)
10227-5676 (2)
11242-4793
40102-0522 (2)
11868-4083
40202-0046 (2)
40202-0049 (2)
40124-8784 (2)
40102-0923 (2)
14642-4778
14668-4757
11265-4742
10815-0734
40528-2338 (2)
13268-4803
11068-4805
10102-1967
10702-1925
11429-7551 (2)

FRAME
CADRE
RAHMEN
CUADRO

FOOTRESTS
REPOSE-PIED
FUSSRASTEN
DESCANSA-PIE

PROP STAND
BÉQUILLE LATÉRALE
SEITENSTUTZE
MULETA LATERAL

Model Modèle Typen Modelos	Spares No. No. de pièce Ersatzteil-Nr. No. de repuesto	Description	Designation	Beschreibung	Descripción	Per Set Par jeu Pr. Satz Juego de
A50, A65	1 10 68–4085	Nut (front)	Écrou (avant)	Mutter (vorder)	Tuerca (delantera)	
A50, A65	1 03 68–4086	Washer	Rondelle	Scheibe	Aranela	2
A65 Rkt.	1 14 68–4088	Stud	Goujon	Stehbolzen	Esparago	
A50, A65	1 18 68–4090	Steady Stay	Tringle	Strebe	Tirante	
A50, A65	1 97 68–4128	Frame complete	Cadre complet	Rahmen komplett	Cuadro completo	
A50, A65	1 97 68–4129	Frame complete (right-hand, sidecar).	Cadre complet	Rahmen komplett	Cuadro completo	
A50, A65	1 26 68–4500	Battery Carrier complete	Support de batterie complet	Batteriehalter komplett	Porta-bateria completo	
A50, A65	1 06 68–4506	Rubber Mat	Recouvrement-caoutchouc	Gummibelag	Estera de goma	
A50, A65	1 09 68–4511	Rubber Pad	Tampon caoutchouc	Gummiauflage	Cojin de goma	
A50, A65	*1 41 68–4519	Base Plate	Embase	Unterlage	Placa de base	
A50, A65	*1 42 68–4520	Battery Carrier complete	Support de batterie complet	Batteriehalter komplett	Porta-bateria completo	
A50, A65	1 12 68–4522	Battery Carrier Strap	Barrete	Polbrüke	Puente de unión de placas	
A65	1 34 68–4600	Air Cleaner	Filtre à air complet	Luftfilter komplett	Filtro de aire completo	
A50	1 34 68–4601	Air Cleaner	Filtre à air complet	Luftfilter komplett	Filtro de aire completo	
A50, A65	1 06 68–4606	Air Cleaner 'O' Ring	Bague 'O'	'O' Ring	Anillo 'O'	
A50, A65	1 12 68–4607	Water Deflector	Couvercle	Deckel	Tapa	
A50, A65	1 46 68–4757	Prop Stand	Béquille latérale	Seitenstütze	Muleta lateral	
A50, A65	1 27 68–4802	Footrest (left-hand)	Repose-pied (gauche)	Fussraste (links)	Descansa-pie (izquierdo)	
A50, A65	1 32 68–4803	Footrest (right-hand)	Repose-pied (droite)	Fussrate (rechts)	Descansa-pie (derecho)	
A50, A65	1 16 68–4804	Stud (left-hand)	Goujon (gauche)	Stehbolzen (links)	Esparago (izquierdo)	
A50, A65	1 10 68–4805	Stud (right-hand)	Goujon (droite)	Stehbolzen (rechts)	Esparago (derecho)	
A50, A65	1 04 68–9220	Rubber Pad	Tampon caoutchouc	Gummiauflage	Cojin de goma	
A50, A65	*4 02 76–0219	Bolt	Boulon	Schraube	Tornillo	
		*12-v. models. †U.S.A. models.	*12-v. modèle. †Modèle American.	*12-v. Typen. †Amerikanische Typen.	*12-v. modelos. †Tipo Americano.	

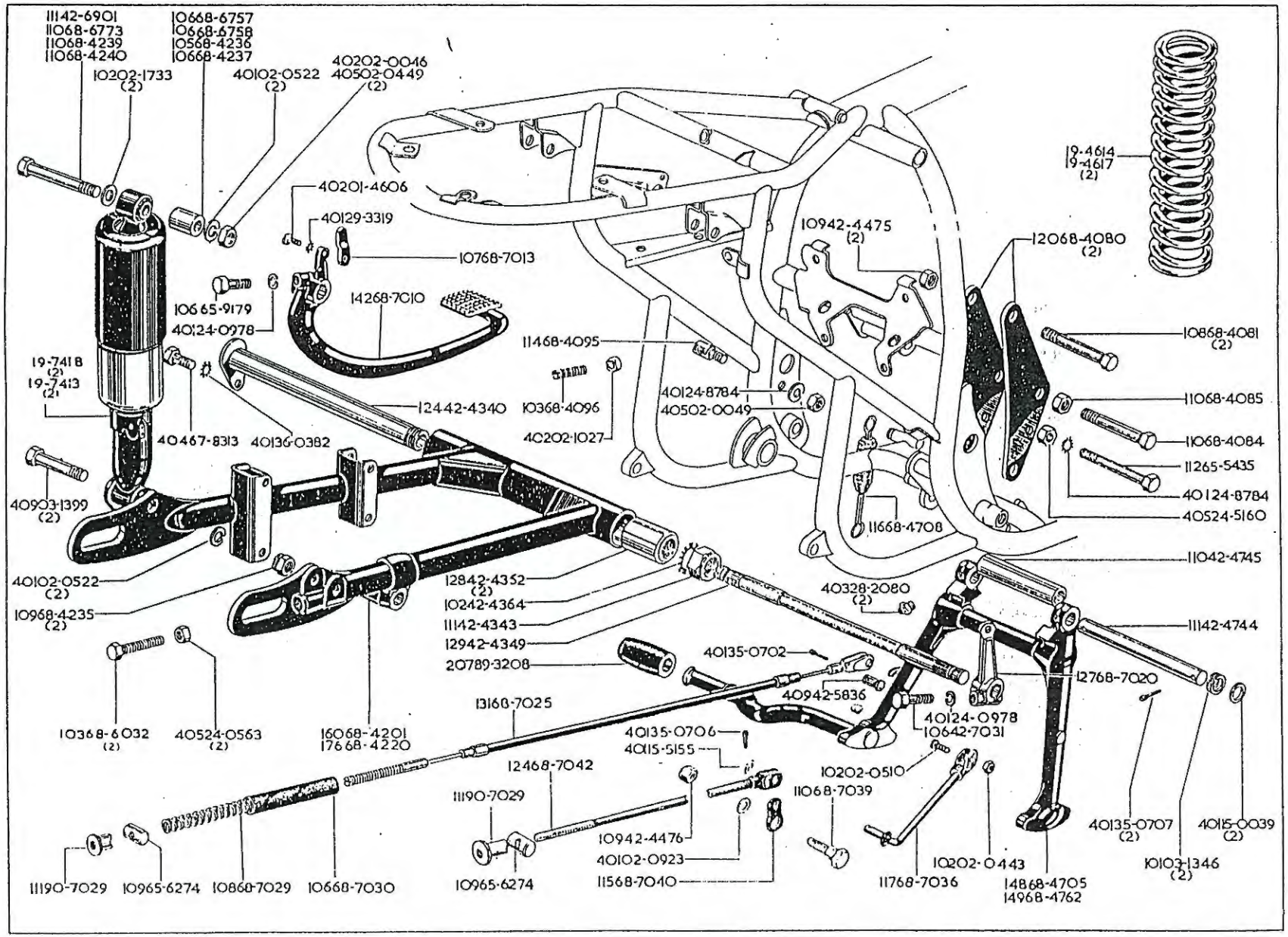
11142-6901
11068-6773
11068-4239
11068-4240
10668-6757
10668-6758
10568-4236
10668-4237
10202-1733 (2)
40102-0522 (2)
40202-0046
40502-0449 (2)
40201-4606
40129-3319
10768-7013
10665-9179
40124-0978
14268-7010
19-7418 (2)
19-7413 (2)
40467-8313
40136-0382
12442-4340
11468-4095
10368-4096
40202-1027
40124-8784
40502-0049
10942-4475 (2)
12068-4080 (2)
19-4614
19-4617 (2)
10868-4081 (2)
11068-4085
11068-4084
11265-5435
40124-8784
40524-5160
11668-4708
11042-4745
40903-1399 (2)
40102-0522 (2)
10968-4235 (2)
12842-4352 (2)
10242-4364
11142-4343
12942-4349
20789-3208
40328-2080 (2)
11142-4744
40135-0702
12768-7020
40942-5836
40124-0978
10642-7031
10368-6032 (2)
40524-0563 (2)
16068-4201
17668-4220
13168-7025
40135-0706
40115-5155
12468-7042
10202-0510
11068-7039
11190-7029
10942-4476
40102-0923
11568-7040
10965-6274
11190-7029
10965-6274
10868-7029
10668-7030
11768-7036
10202-0443
14868-4705
14968-4762
40135-0707 (2)
40115-0039 (2)
10103-1346 (2)

SWINGING ARM
BRAS OSCILLANT
SCHWINGARM
HORQUILLA OSCILLANTE

SHOCK ABSORBER
AMORTISSEUR
STOSSDÄMPFER
AMORTIGUADOR

BRAKE PEDAL
PÉDALE DE FREIN
FUSSBREMSHEBEL
PEDAL DE FRENO

Model Modèle Typen Modelos	Spares No. No. de pièce Ersatzteil-Nr. No. de repuesto	Description	Designation	Beschreibung	Descripción	Per Set Par jeu Pr. Satz Juego de
A50, A65	4 02 01-4606	Actuating Lever Screw	Vis	Schraube	Tornillo	
A65 Rkt.	4 02 02-0046	Top Damper Bolt Nut	Écrou	Mutter	Tuerca	2
A50, A65	4 05 02-0049	Nut	Écrou	Mutter	Tuerca	2
A50, A65	1 02 02-0443	Nut	Écrou	Mutter	Tuerca	
A50, A65	4 05 02-0449	Damper Fixing Nut	Écrou	Mutter	Tuerca	2
A50, A65	1 02 02-0510	Screw	Vis	Schraube	Tornillo	
A50, A65	4 01 02-0522	Washer	Rondelle	Scheibe	Arandela	4
A50, A65	4 01 02-0923	Washer	Rondelle	Scheibe	Arandela	
A50, A65	4 02 02-1027	Adjuster Screw Nut	Écrou	Mutter	Tuerca	
A50, A65	1 02 02-1733	Washer	Rondelle	Scheibe	Arandela	4
A50, A65	1 01 03-1346	Pivot Washer	Rondelle	Scheibe	Arandela	2
A50, A65	4 09 03-1399	Damper Fixing Bolt	Boulon	Schraube	Tornillo	2
A50, A65	4 01 15-0039	Pivot Washer	Rondelle	Scheibe	Arandela	2
A50, A65	4 01 15-5155	Washer	Rondelle	Scheibe	Arandela	
A50, A65	* 19-4614	Damper Spring	Ressort	Feder	Resorte	2
A50, A65	† 19-4617	Damper Spring	Ressort	Feder	Resorte	2
A50, A65	† 19-7413	Rear Damper	Amortisseur	Stossdämpfer	Amortiguador	2
A50, A65	* 19-7418	Rear Damper	Amortisseur	Stossdämpfer	Amortiguador	2
A50, A65	4 05 24-0563	Adjuster Nut	Écrou	Mutter	Tuerca	2
A50, A65	4 01 24-0978	Washer	Rondelle	Scheibe	Arandela	2
A50, A65	4 05 24-5160	Nut	Écrou	Mutter	Tuerca	
A50, A65	4 01 24-8784	Lockwasher	Rondelle frein	Sicherungsscheibe	Freno	2
A50, A65	4 03 28-2080	Grease Nipple	Graisseur	Schmiernippel	Engrasador	2
A50, A65	4 01 29-3319	Lockwasher	Rondelle frein	Sicherungsscheibe	Freno	
A50, A65	4 01 35-0702	Split Pin	Goupille fendue	Splint	Chaveta hendida	
A50, A65	4 01 35-0706	Split Pin	Goupille fendue	Splint	Chaveta hendida	
A50, A65	4 01 35-0707	Split Pin	Goupille fendue	Splint	Chaveta hendida	2
A50, A65	4 01 36-0382	Lockwasher	Rondelle frein	Sicherungsscheibe	Freno	
A50, A65	1 24 42-4340	Swinging Arm Spindle	Arbre	Welle	Arbol	
A50, A65	1 11 42-4343	Nut	Écrou	Mutter	Tuerca	
A50, A65	1 29 42-4349	Brake Pedal Shaft	Arbre	Welle	Arbol	
A50, A65	1 28 42-4362	Silent Bloc	Silentbloc	Gummilagerung	Silent bloc	2
A50, A65	1 02 42-4364	Lockwasher	Rondelle frein	Sicherungsscheibe	Freno	
A50, A65	1 09 42-4475	Nut	Écrou	Mutter	Tuerca	
A50, A65	1 09 42-4476	Nut	Écrou	Mutter	Tuerca	
A50, A65	1 11 42-4744	Pivot Bar	Axe	Drehbolzen	Eje	
A50, A65	1 10 42-4745	Spacer Tube	Tube entretoise	Distanzrohr	Tubo espaciador	
A50, A65	‡1 49 42-4762	Centre Stand	Béquille-centrale	Mittelständer	Muleta	
A50, A65	4 09 42-5836	Clevis Pin	Genouillère	Knebelgelenk	Junta de codillo	
A65 Rkt.	1 11 42-6901	Top Damper Bolt (left-hand)	Boulon (gauche)	Schraube (links)	Tornillo (izquierdo)	
A50, A65	1 06 42-7031	Bolt	Boulon	Schraube	Tornillo	
A50, A65	1 12 65-5435	Mounting Bolt	Boulon	Schraube	Tornillo	
A50, A65	1 09 65-6274	Swivel Pin	Tourillon-filetée	Passschraube	Esparago con rosca	
A50, A65	1 05 65-9179	Brake Pedal Bolt	Boulon	Schraube	Tornillo	
A50, A65	4 04 67-8313	Spindle Bolt	Boulon	Schraube	Tornillo	
A50, A65	1 20 68-4080	Engine Mounting Plate	Plaque d'appui pour moteur	Motorabstützblech	Placa de apoyo del motor	2

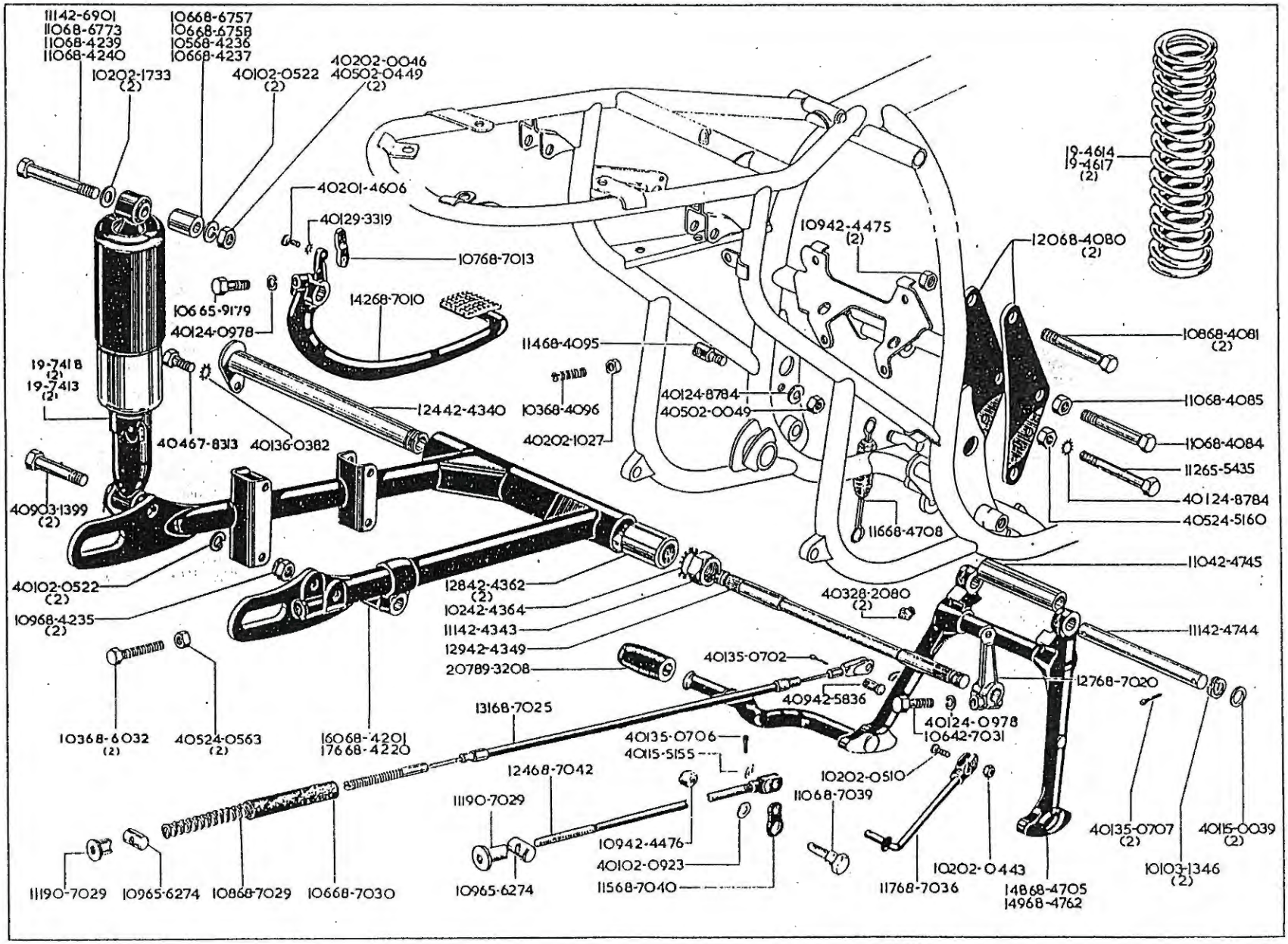
11142-6901
11068-6773
11068-4239
11068-4240
10202-1733 (2)
10668-6757
10668-6758
10568-4236
10668-4237
40102-0522 (2)
40202-0046
40502-0449 (2)
40201-4606
40129-3319
10768-7013
14268-7010
10665-9179
40124-0978
19-7418 (2)
19-7413 (2)
40467-8313
40136-0382
12442-4340
40903-1399 (2)
40102-0522 (2)
10968-4235 (2)
10368-6032 (2)
40524-0563 (2)
16068-4201
17668-4220
12842-4362 (2)
10242-4364
11142-4343
12942-4349
20789-3208
13168-7025
12468-7042
11190-7029
10965-6274
10868-7029
10668-7030
10942-4476
40102-0923
11568-7040
40135-0702
40942-5836
40135-0706
40115-5155
11468-4095
10368-4096
40202-1027
40124-8784
40502-0049
10942-4475 (2)
11668-4708
40328-2080 (2)
10202-0510
11068-7039
11768-7036
10202-0443
14868-4705
14968-4762
40124-0978
10642-7031
12768-7020
19-4614
19-4617 (2)
12068-4080 (2)
10868-4081 (2)
11068-4085
11068-4084
11265-5435
40124-8784
40524-5160
11042-4745
11142-4744
40135-0707 (2)
10103-1346 (2)
40115-0039 (2)

SWINGING ARM
BRAS OSCILLANT
SCHWINGARM
HORQUILLA OSCILLANTE

SHOCK ABSORBER
AMORTISSEUR
STOSSDÄMFER
AMORTIGUADOR

BRAKE PEDAL
PÉDALE DE FREIN
FUSSBREMSHEBEL
PEDAL DE FRENO

Model Modèle Typen Modelos	Spares No. No. de pièce Ersatzteil-Nr. No. de repuesto	Description	Designation	Beschreibung	Descripción	Per Set Par jeu Pr. Satz Juego de
A50, A65	1 08 68–4081	Engine Mounting Bolt	Boulon	Schraube	Tornillo	2
A50, A65	1 10 68–4084	Engine Mounting Bolt	Boulon	Schraube	Tornillo	
A50, A65	1 10 68–4085	Mounting Bolt Nut	Écrou	Mutter	Tuerca	
A50, A65	1 14 68–4095	Adjuster Post	Boulon à oeil	Ösenbolzen	Tornillo de ojo	
A50, A65	1 03 68–4096	Adjuster Screw	Vis de réglage	Einstellschraube	Tornillo de ajuste	
A50, A65	**1 60 68–4201	Swinging Arm	Bras oscillant complet	Schwingarm komplett	Horquilla oscillante completo	
A50, A65	1 76 68–4220	Swinging Arm	Bras oscillant complet	Schwingarm komplett	Horquilla oscillante completo	
A50, A65	1 09 68–4235	Damper Fixing Nut	Écrou	Mutter	Tuerca	2
A50, A65	1 05 68–4236	Distance Piece (right-hand)	Entretoise (droite)	Distanzrohr (rechts)	Distanciador (derecho)	
A50, A65	1 06 68–4237	Distance Piece (left-hand)	Entretoise (gauche)	Distanzrohr (links)	Distanciador (izquierdo)	
A50, A65	1 10 68–4239	Damper Bolt (right-hand)	Boulon (droite)	Schraube (rechts)	Tornillo (derecho)	
A50, A65	1 10 68–4240	Damper Bolt (left-hand)	Boulon (gauche)	Schraube (links)	Tornillo (izquierdo)	
A50, A65	1 48 68–4705	Centre Stand	Béquille centrale	Mittelständer	Muleta	
A50, A65	1 15 68–4708	Spring	Ressort	Feder	Resorte	
A50, A65	1 03 68–6032	Adjusting Screw	Vis	Schraube	Tornillo	2
A65 Rkt.	1 06 68–6757	Distance Piece (left-hand)	Entretoise (gauche)	Distanzrohr (links)	Distanciador (izquierdo)	
A65 Rkt.	1 06 68–6758	Distance Piece (right-hand)	Entretoise (droite)	Distanzrohr (rechts)	Distanciador (derecho)	
A65 Rkt.	1 10 68–6773	Top Damper Bolt (right-hand)	Boulon (droite)	Schraube (rechts)	Tornillo (derecho)	
A50, A65	1 42 68–7010	Brake Pedal	Pédale de frein	Fussbremshebel	Pedal de freno	
A50, A65	1 07 68–7013	Actuating Lever	Levier	Hebel	Palanca	
A50, A65	1 27 68–7020	Cross Shaft Lever	Levier	Hebel	Palanca	
A50, A65	1 31 68–7025	Brake Câble	Câble de commande du frein arrière.	Seilzug für Hinterradbremse	Cable Bowden para freno trasera	
A50, A65	1 08 68–7029	Spring	Ressort	Feder	Resorte	
A50, A65	1 06 68–7030	Rubber Sleeve	Douille caoutchouc	Gummimuffe	Manguita de goma	
A50, A65	1 17 68–7036	Brake Rod (short)	Tringle de frein (courte)	Bremsstange (kurz)	Tirante de freno (corto)	
A50, A65	1 10 68–7039	Special Bolt	Boulon	Schraube	Tornillo	
A50, A65	1 15 68–7040	Toggle Plate	Genouillère	Knebelgelenk	Junta de codillo	
A50, A65	1 24 68–7042	Brake Rod (long)	Tringle de frein (longue)	Bremsstange (lang)	Tirante de freno (largo)	
A50, A65	2 07 89–3208	Centre Stand Rubber	Douille-caoutchouc	Gummimuffe	Manguita de goma	
A50, A65	1 11 90–7029	Brake Adjuster Nut	Écrou	Mutter	Tuerca	
		*Solo. †Sidecar. ‡For Siamesed pipes. **For cable operated brake.	*Solo. †Side-car. ‡Pour tuyaux d'échappements jumelés. **Pour frein à câble.	*Solo. †Beiwagen. ‡Für Zwilling-Auspuffrohr. **Für Kabelbremse.	*Solo. †Side-car. ‡Por tubo de escapes mellizos. **Por freno operante a cable.	

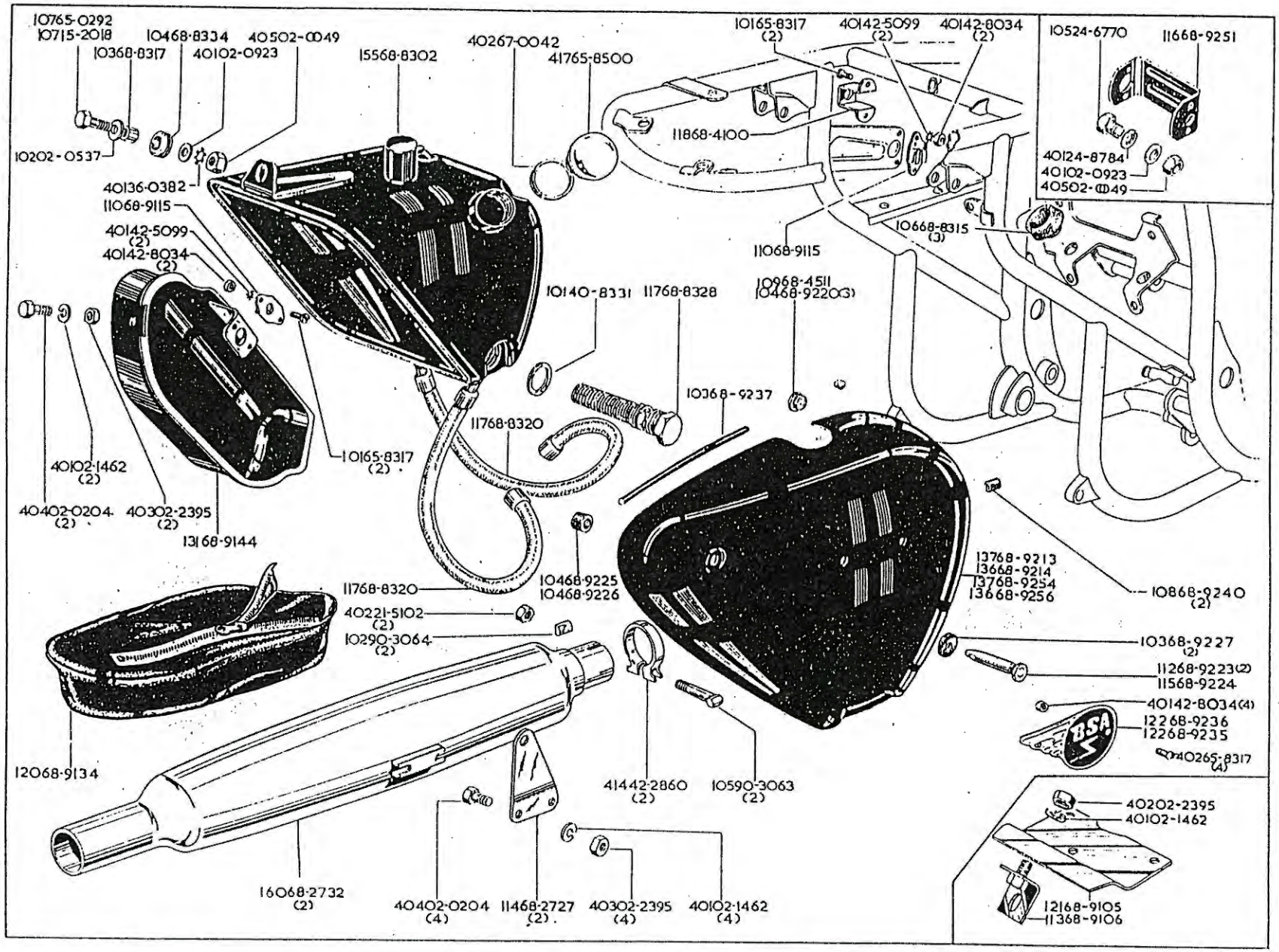
10765-0292
10715-2018
10368-8317
10468-8334
40102-0923
40502-0049
15568-8302
40267-0042
41765-8500
10165-8317 (2)
40142-5099 (2)
40142-8034 (2)
10524-6770
11668-9251
40124-8784
40102-0923
40502-0049
10202-0537
40136-0382
11068-9115
40142-5099 (2)
40142-8034 (2)
11868-4100
10668-8315 (3)
11068-9115
10140-8331
11768-8328
10968-4511
10468-9220(3)
10368-9237
11768-8320
10165-8317 (2)
40102-1462 (2)
40402-0204 (2)
40302-2395 (2)
13168-9144
11768-8320
10468-9225
10468-9226
40221-5102 (2)
10290-3064 (2)
13768-9213
13668-9214
13768-9254
13668-9256
10868-9240 (2)
10368-9227 (2)
11268-9223(2)
11568-9224
40142-8034(4)
12268-9236
12268-9235
40265-8317 (4)
12068-9134
41442-2860 (2)
10590-3063 (2)
40202-2395
40102-1462
16068-2732 (2)
40402-0204 (4)
11468-2727 (2)
40302-2395 (4)
40102-1462 (4)
12168-9105
11368-9106

OIL TANK
RÉSERVOIR D'HUILE
ÖLTANK
DEPOSITO DE ACEITE

TOOLBOX
BOÎTE À OUTILS
WERKZEUGKASTEN
CAJA DE HERRAMIENTOS

SILENCER
SILENCIEUX
SCHALLDÄMPFER
SILENCIADOR

Model Modèle Typen Modelos	Spares No. No. de pièce Ersatzteil-Nr. No. de repuesto	Description	Designation	Beschreibung	Descripción	Per Set Par jeu Pr. Satz Juego de
A50, A65	*4 02 02-0049	Nut	Écrou	Mutter	Tuerca	
A50, A65	4 04 02-0204	Bolt	Boulon	Schraube	Tornillo	6
A50, A65	4 01 02-0923	Washer	Rondelle	Scheibe	Arandela	3
A50, A65	4 01 02-1462	Washer	Rondelle	Scheibe	Arandela	7
A50, A65	4 03 02-2395	Nut	Écrou	Mutter	Tuerca	7
A50, A65	1 07 15-2018	Bolt	Boulon	Schraube	Tornillo	
A50, A65	4 02 21-5102	Nut	Écrou	Mutter	Tuerca	2
A50, A65	*1 05 24-6770	Bolt	Boulon	Schraube	Tornillo	
A50, A65	*4 01 24-8784	Lockwasher	Rondelle frein	Sicherungsscheibe	Freno	
A50, A65	4 01 36-0382	Lockwasher	Rondelle frein	Sicherungsscheibe	Freno	
A50, A65	1 01 40-8331	Fibre Washer	Rondelle-fibre	Fiberscheibe	Arandela-fibra	
A50, A65	4 14 42-2860	Exhaust Pipe Clip	Bride	Klammer	Grapa	2
A50, A65	4 01 42-5099	Lockwasher	Rondelle frein	Sicherungsscheibe	Freno	4
A50, A65	4 01 42-8034	Nut	Écrou	Mutter	Tuerca	8
A65	†1 07 65-0292	Bolt	Boulon	Schraube	Tornillo	
A50, A65	1 01 65-8317	Screw	Vis	Schraube	Tornillo	8
A50, A65	4 17 65-8500	Filler Cap	Bouchon de remplissage	Verschlusskappe	Tapa	
A50, A65	4 02 67-0042	Fibre Washer	Rondelle-fibre	Fiberscheibe	Arandela-fibra	
A50, A65	1 14 68-2727	Silencer Bracket	Support	Verstrebung	Soporte	2
A50, A65	1 60 68-2732	Silencer	Silencieux	Schalldämpfer	Silenciador	2
A50, A65	1 18 68-4100	Fastener Support (left-hand)	Support (gauche)	Halter (links)	Soporte (izquierdo)	
A50, A65	1 09 68-4511	Rubber Pad (left-hand)	Tampon caoutchouc (gauche)	Gummiauflage (links)	Cojin de goma (izquierdo)	
A50, A65	1 55 68-8302	Oil Tank	Réservoir d'huile	Öltank	Deposito de aceite	
A50, A65	1 06 68-8315	Rubber Pad	Tampon caoutchouc	Gummiauflage	Cojin de goma	3
A50, A65	1 03 68-8317	Rubber Sleeve	Douille-caoutchouc	Gummimuffe	Manguita de goma	
A50, A65	1 17 68-8320	Oil Feed Pipe	Tuyauterie d'alimentation d'huile	Ölzufuhrleitung	Tubo de alimentación de aceite	
A50, A65	1 17 68-8320	Oil Return Pipe	Tuyauterie de retour d'huile	Ölrücklaufleitung	Tubo de retorno de aceite	
A50, A65	1 17 68-8328	Filter	Filtre du réservoir d'huile	Öltankfilter	Filtro de deposito de aceite	
A50, A65	1 04 68-8334	Grommet	Rondelle capuchon	Tülle	Manguera	
A65	†1 21 68-9105	Zenner Bracket	Zenner support	Zenner Befestigung	Zenner soporte	
A65	†1 13 68-9106	Zenner Heat Sink	Zenner plaque à absorption de chaleur.	Zenner Wärmeabsorber	Zenner plancha por absorción de calor.	
A50, A65	1 10 68-9115	Fastener Clip	Bride	Klammer	Grapa	2

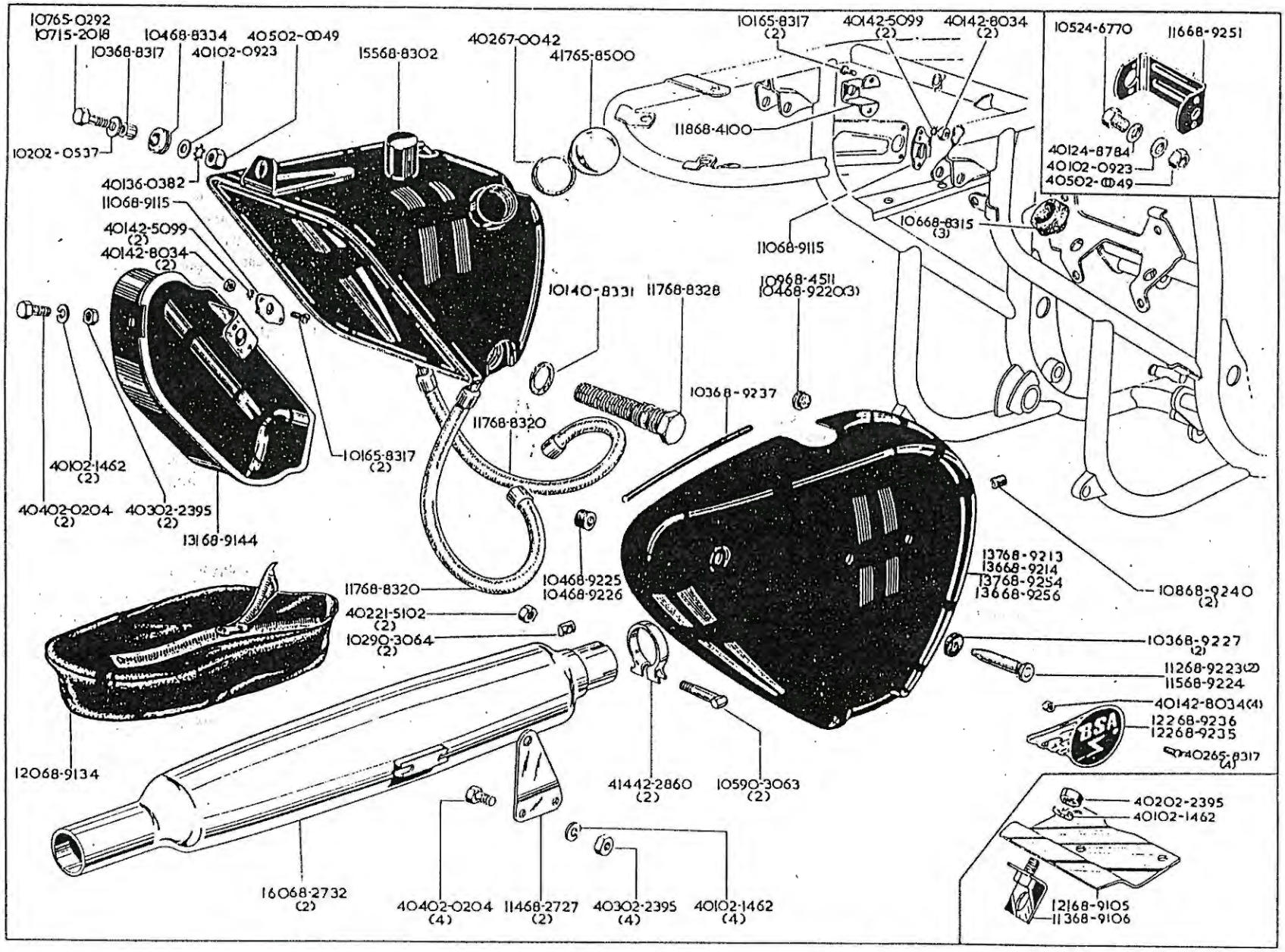
10765-0292
10715-2018
10368-8317
10468-8334
40102-0923
40502-0049
15568-8302
40267-0042
41765-8500
10165-8317 (2)
40142-5099 (2)
40142-8034 (2)
10524-6770
11668-9251
11868-4100
40124-8784
40102-0923
40502-0049
10202-0537
40136-0382
11068-9115
40142-5099 (2)
40142-8034 (2)
10668-8315 (3)
11068-9115
10140-8331
11768-8328
10968-4511
10468-9220(3)
10368-9237
11768-8320
10165-8317 (2)
40102-1462 (2)
40402-0204 (2)
40302-2395 (2)
13168-9144
10468-9225
10468-9226
13768-9213
13668-9214
13768-9254
13668-9256
10868-9240 (2)
11768-8320
40221-5102 (2)
10290-3064 (2)
10368-9227 (2)
11268-9223(2)
11568-9224
40142-8034(4)
12268-9236
12268-9235
40265-8317 (4)
12068-9134
41442-2860 (2)
10590-3063 (2)
40202-2395
40102-1462
16068-2732 (2)
40402-0204 (4)
11468-2727 (2)
40302-2395 (4)
40102-1462 (4)
12168-9105
11368-9106

OIL TANK
RÉSERVOIR D'HUILE
ÖLTANK
DEPOSITO DE ACEITE

TOOLBOX
BOÎTE À OUTILS
WERKZEUGKASTEN
CAJA DE HERRAMIENTOS

SILENCER
SILENCIEUX
SCHALLDÄMPFER
SILENCIADOR

Model Modèle Typen Modelos	Spares No. No. de pièce Ersatzteil-Nr. No. de repuesto	Description	Designation	Beschreibung	Descripción	Per Set Par jeu Pr. Satz Juego de
A50, A65	1 20 68-9134	Tool Pouch	Trousse à outils	Werkzeughülle	Bolsa de herramientos	
A50, A65	1 31 68-9144	Toolbox	Coffret à outils	Werkzeughehälter	Caja de herramientos	
A50, A65	1 37 68-9213	Side Cover (left-hand)	Panneau lateral (gauche)	Seitenblech (links)	Panel de lado (izquierdo)	
A50, A65	1 36 68-9214	Side Cover (right-hand)	Panneau lateral (droite)	Seitenblech (rechts)	Panel de lado (derecho)	
A50, A65	1 04 68-9220	Rubber Pad	Tampon caoutchouc	Gummiauflage	Cojin de goma	3
A50, A65	1 12 68-9223	Fastener Stud (right-hand)	Goujon (droite)	Stehbolzen (rechts)	Esparago (derecho)	
A50, A65	1 15 68-9224	Fastener Stud (left-hand)	Goujon (gauche)	Stehbolzen (links)	Esparago (izquierdo)	
A50, A65	1 04 68-9225	Rubber Sleeve	Douille-caoutchouc	Gummimuffe	Manguita de goma	
A50, A65	1 04 68-9226	Rubber Sleeve (right-hand)	Douille-caoutchouc (droite)	Gummimuffe (rechts)	Manguita de goma (derecho)	
A50, A65	1 03 68-9227	Grommet	Rondelle capuchon	Tülle	Manguera	2
A50, A65	1 22 68-9235	Side Cover Badge (left-hand)	Panneau lateral écusson (gauche)	Seitenblech Firmenzeichen (links)	Panel de lado rotulo (izquierdo)	
A50, A65	1 22 68-9236	Side Cover Badge (right-hand)	Panneau lateral écusson (droite)	Seitenblech Firmenzeichen (rechts)	Panel de lado rotulo (derecho)	
A50, A65	1 03 68-9237	Rubber Beading	Moule caoutchouc	Profilgummi	Profil de goma	
A50, A65	1 08 68-9240	Rubber Sleeve	Douille caoutchouc	Gummimuffe	Manguita de goma	2
A50, A65	*1 16 68-9251	Fastener Support (left-hand)	Support (gauche)	Halter (links)	Soporte (izquierdo)	
A50, A65	*1 37 68-9254	Side Cover (left-hand)	Panneau lateral (gauche)	Seitenblech (links)	Panel de lado (izquierdo)	
A50, A65	*1 36 68-9256	Side Cover (right-hand)	Panneau lateral (droite)	Seitenblech (rechts)	Panel de lado (derecho)	
A50, A65	1 05 90-3063	Clip Bolt	Boulon	Schraube	Tornillo	2
A50, A65	1 02 90-3064	Saddle Washer	Rondelle de selles	Sattelscheibe	Arandela para silin	2
		*1964 models. †12-volt.	*1964 modèles. †12-volt.	*1964 Typen. †12-volt.	*1964 modelos. †12-volt.	

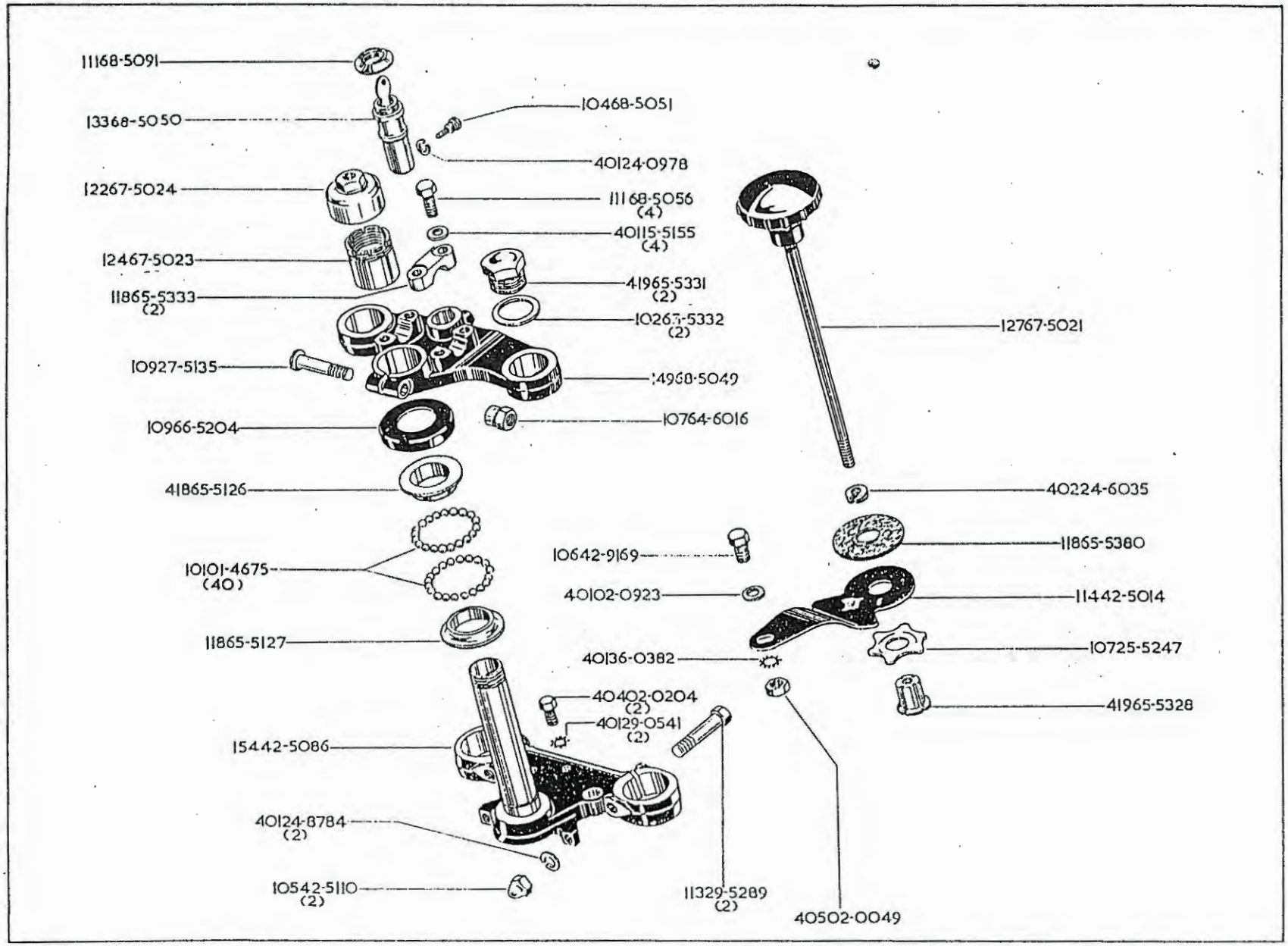
11168-5091
13368-5050
10468-5051
40124-0978
12267-5024
11168-5056 (4)
40115-5155 (4)
12467-5023
41965-5331 (2)
11865-5333 (2)
10267-5332 (2)
12767-5021
10927-5135
14968-5049
10966-5204
10764-6016
41865-5126
40224-6035
11865-5380
10101-4675 (40)
10642-9169
40102-0923
11442-5014
11865-5127
40136-0382
10725-5247
40402-0204 (2)
40129-0541 (2)
41965-5328
15442-5086
40124-8784 (2)
10542-5110 (2)
11329-5289 (2)
40502-0049

STEERING
DIRECTION
LENKUNG
DIRECCIÓN

Model Modèle Typen Modelos	Spares No. No. de pièce Ersatzteil-Nr. No. de repuesto	Description	Designation	Beschreibung	Descripción	Per Set Par jeu Pr. Satz Juego de
A50, A65	1 01 01-4675	Ball	Bille	Kugel	Bola	40
A50, A65	4 05 02-0049	Nut	Écrou	Mutter	Tuerca	
A50, A65	4 04 02-0204	Bolt	Boulon	Schraube	Tornillo	2
A50, A65	4 01 02-0923	Washer	Rondelle	Scheibe	Arandela	
A50, A65	4 01 15-5155	Washer	Rondelle	Scheibe	Arandela	4
A50, A65	4 01 24-0978	Lockwasher	Rondelle frein	Sicherungsscheibe	Freno	
A50, A65	4 02 24-6035	Lockwasher	Rondelle frein	Sicherungsscheibe	Freno	
A50, A65	4 01 24-8784	Lockwasher	Rondelle frein	Sicherungsscheibe	Freno	2
A50, A65	1 07 25-5247	Star Washer	Rondelle en etoile	Sicherung	Freno	
A50, A65	1 09 27-5135	Bolt	Boulon	Schraube	Tornillo	
A50, A65	4 01 29-0541	Lockwasher	Rondelle frein	Sicherungsscheibe	Freno	2
A50, A65	1 13 29-5289	Pinch Bolt	Boulon	Schraube	Tornillo	2
A50, A65	4 01 36-0382	Lockwasher	Rondelle frein	Sicherungsscheibe	Freno	
A50, A65	1 14 42-5014	Anchor Plate	Plaque d'anerage	Ankerplatte	Soporte	
A50, A65	1 54 42-5086	Bottom Yoke	Attache (inférieur)	Unterjoch	Horqueta (inferior)	
A50, A65	1 05 42-5110	Domed Nut	Écrou borgne	Hutmutter	Tuerca abovedada	2
A50, A65	1 06 42-9169	Bolt	Boulon	Schraube	Tornillo	
A50, A65	1 07 64-6016	Clip Nut	Écrou	Mutter	Tuerca	
A50, A65	4 18 65-5126	Top Cone	Cone (supérieur)	Oberkonus	Cona (superior)	
A50, A65	1 18 65-5127	Bottom Cone	Cone (inférieur)	Unterkonus	Cona (inferior)	
A50, A65	4 19 65-5328	Damper Centre	Écrou à collet	Halsmutter	Tuerca de collar	
A50, A65	4 19 65-5331	Top Nut	Écrou (supérieur)	Obermutter	Tuerca (superior)	2
A50, A65	1 02 65-5332	Washer	Rondelle	Scheibe	Arandela	2
A50, A65	1 18 65-5333	Handlebar Clip	Bride	Klammer	Grapa	2
A50, A65	1 18 65-5380	Friction Washer	Rondelle	Scheibe	Arandela	
A50, A65	1 09 66-5204	Dust Cap	Chapeau	Abdeckkappe	Tapón	
A50, A65	1 27 67-5021	Damper Rod	Système de règlage	Einstellschraube	Tornillo de ajuste	
A50, A65	1 24 67-5023	Adjuster Sleeve	Douille	Büchse	Casquillo	
A50, A65	1 22 67-5024	Sleeve Cap	Chapeau	Abdeckkappe	Tapón	
A50, A65	1 49 68-5049	Top Yoke	Tête de fourche	Oberjoch	Horqueta (superior)	
A50, A65	1 33 68-5050	Lock and Key	Serrure et clef	Schloss mit Schlüssel	Cerradura y llave	
A50, A65	1 04 68-5051	Lock Screw	Vis	Schraube	Tornillo	
A50, A65	1 11 68-5056	Bolt	Boulon	Schraube	Tornillo	4
A50, A65	1 11 68-5091	Bezel	Arrêtoir	Sicherung	Freno	

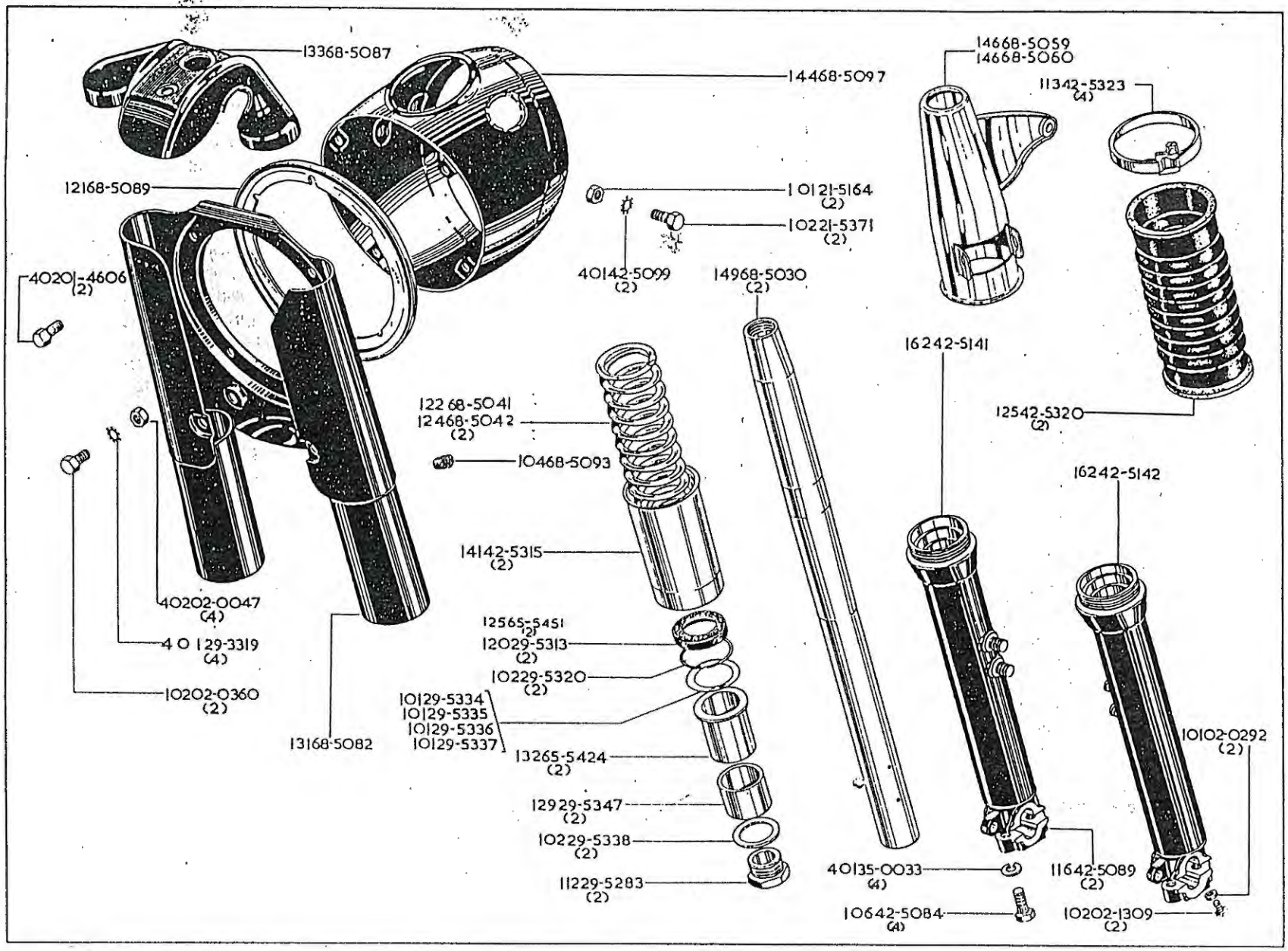
13368-5087
14468-5097
14668-5059
14668-5060
11342-5323
(4)
12168-5089
10121-5164
(2)
10221-5371
(2)
40142-5099
(2)
14968-5030
(2)
40201-4606
(2)
16242-5141
12542-5320
(2)
12268-5041
12468-5042
(2)
10468-5093
16242-5142
14142-5315
(2)
40202-0047
(4)
12565-5451
(2)
12029-5313
(2)
40129-3319
(4)
10229-5320
(2)
10202-0360
(2)
10129-5334
10129-5335
10129-5336
10129-5337
13168-5082
10102-0292
(2)
13265-5424
(2)
12929-5347
(2)
10229-5338
(2)
11229-5283
(2)
40135-0033
(4)
11642-5089
(2)
10642-5084
(4)
10202-1309
(2)

FRONT FORK
FOURCHE AVANT
VORDERGABEL
HORQUILLA DELANTERA

Model Modèle Typen Modelos	Spares No. No. de pièce Ersatzteil-Nr. No. de repuesto	Description	Designation	Beschreibung	Descripción	Per Set Par jeu Pr. Satz Juego de
A50, A65	4 02 01-4606	Bolt	Boulon	Schraube	Tornillo	2
A50, A65	4 02 02-0047	Nut	Écrou	Mutter	Tuerca	4
A50, A65	1 01 02-0292	Fibre Washer	Rondelle fibre	Fiberscheibe	Arandela-fibra	2
A50, A65	1 02 02-0360	Bolt	Boulon	Schraube	Tornillo	2
A50, A65	1 02 02-1309	Drain Plug	Bouchon de vidange d'huile	Ablassschraube	Tapón	2
A50, A65	1 01 21-5164	Adjuster Nut	Écrou de réglage	Stellmutter	Tuerca de ajuste	2
A50, A65	1 02 21-5371	Adjuster Screw	Vis de réglage	Einstellschraube	Tornillo de ajuste	2
A50, A65	4 01 29-3319	Lockwasher	Rondelle frein	Sicherungsscheibe	Freno	4
A50, A65	1 12 29-5283	Shaft Plug	Bouchon	Stopfen	Tapón	2
A50, A65	1 20 29-5313	Oil Seal	Joint d'huile	Simmerring	Reten de aceite	2
A50, A65	1 02 29-5320	Circlip	Arrêtoir	Sprengring	Freno	2
A50, A65	1 01 29-5334	Shim .005 in.)	Rondelle (.127 mm.)	Scheibe (.127 mm.)	Arandela (.127 mm.)	as reqd.
A50, A65	1 01 29-5335	Shim (.010 in.)	Rondelle (.254 mm.)	Scheibe (.254 mm.)	Arandela (.254 mm.)	as reqd.
A50, A65	1 01 29-5336	Shim (.020 in.)	Rondelle (.508 mm.)	Scheibe (.508 mm.)	Arandela (.508 mm.)	as reqd.
A50, A65	1 01 29-5337	Shim (.030 in.)	Rondelle (.762 mm.)	Scheibe (.762 mm.)	Arandela (.762 mm.)	as reqd.
A50, A65	1 02 29-5338	Washer	Rondelle	Scheibe	Arandela	2
A50, A65	1 29 29-5347	Lower Bush	Douille (inférieur)	Untere Büchse	Casquillo (inferior)	2
A50, A65	4 01 35-0033	Lockwasher	Rondelle frein	Sicherungsscheibe	Freno	4
A50, A65	1 06 42-5084	End Cap Bolt	Boulon	Schraube	Tornillo	4
A50, A65	1 16 42-5089	Fork End Cap	Capuchon de fermeture	Abschlusskappe	Tapa cerradora	2
A50, A65	4 01 42-5099	Lockwasher	Rondelle frein	Sicherungsscheibe	Freno	2
A50, A65	1 62 42-5141	Sliding Tube (left-hand)	Tube coulissant (gauche)	Gleitrohr (links)	Tubo deslizantente (izquierdo)	
A50, A65	1 62 42-5142	Sliding Tube (right-hand)	Tube coulissant (droite)	Gleitrohr (rechts)	Tubo deslizantente (derecho)	
A50, A65	1 41 42-5315	Oil Seal Holder	Boîter de joint d'huile	Simmerringfassung	Caja reten de aceite	2
A65 Rkt.	1 25 42-5320	Fork Gaiter	Douille caoutchouc	Gummimuffe	Manguita de goma	2
A65 Rkt.	1 13 42-5323	Gaiter Clip	Bride	Klammer	Grapa	4
A50, A65	1 32 65-5424	Top Bush	Douille (supérieur)	Obere Büchse	Casquillo (superior)	2
A50, A65	*1 25 65-5451	Oil Seal	Joint d'huile	Simmerring	Reten de aceite	2
A50, A65	1 96 68-5028	Fork complete	Fourche avant complet	Vordergabel komplett	Horquilla del completo	
A65 Rkt.	1 96 68-5029	Fork complete	Fourche avant complet	Vordergabel komplett	Horquilla del completo	
A50, A65	1 49 68-5030	Fork Shaft	Arbre	Welle	Arbol	2
A50, A65	†1 22 68-5041	Fork Spring	Ressort	Feder	Resorte	2
A50, A65	1 24 68-5042	Fork Spring	Ressort	Feder	Resorte	2
A65 Rkt.	1 46 68-5059	Fork Cover (left-hand)	Couvercle (gauche)	Schutzkappe (links)	Tapa (izquierdo)	
A65 Rkt.	1 46 68-5060	Fork Cover (right-hand)	Couvercle (droite)	Schutzkappe (rechts)	Tapa (derecho)	
A50, A65	1 31 68-5082	Fork Cover	Couvercle	Schutzkappe	Tapa	
A50, A65	1 33 68-5087	Fork Top Cover	Couvercle (supérieur)	Obere Schutzkappe	Tapa (superior)	
A50, A65	1 21 68-5089	Cowl Mounting Ring	Anneau de support pour phare	Haltering für Scheinwerfer	Anillo de support del faro	
A50, A65	1 04 68-5093	Cable Grommet	Rondelle capuchon	Gummitülle	Manguera	
A50, A65	1 44 68-5097	Headlamp Cowl	Capotage de phare complet	Scheinwerferverkleidung komplett	Capucha completo	

*U.S.A. and Australia.
†Sidecar.

*U.S.A. et Australia.
†Side-car.

*U.S.A. und Australia.
†Beiwagen.

*U.S.A. y Australia.
†Side-car.

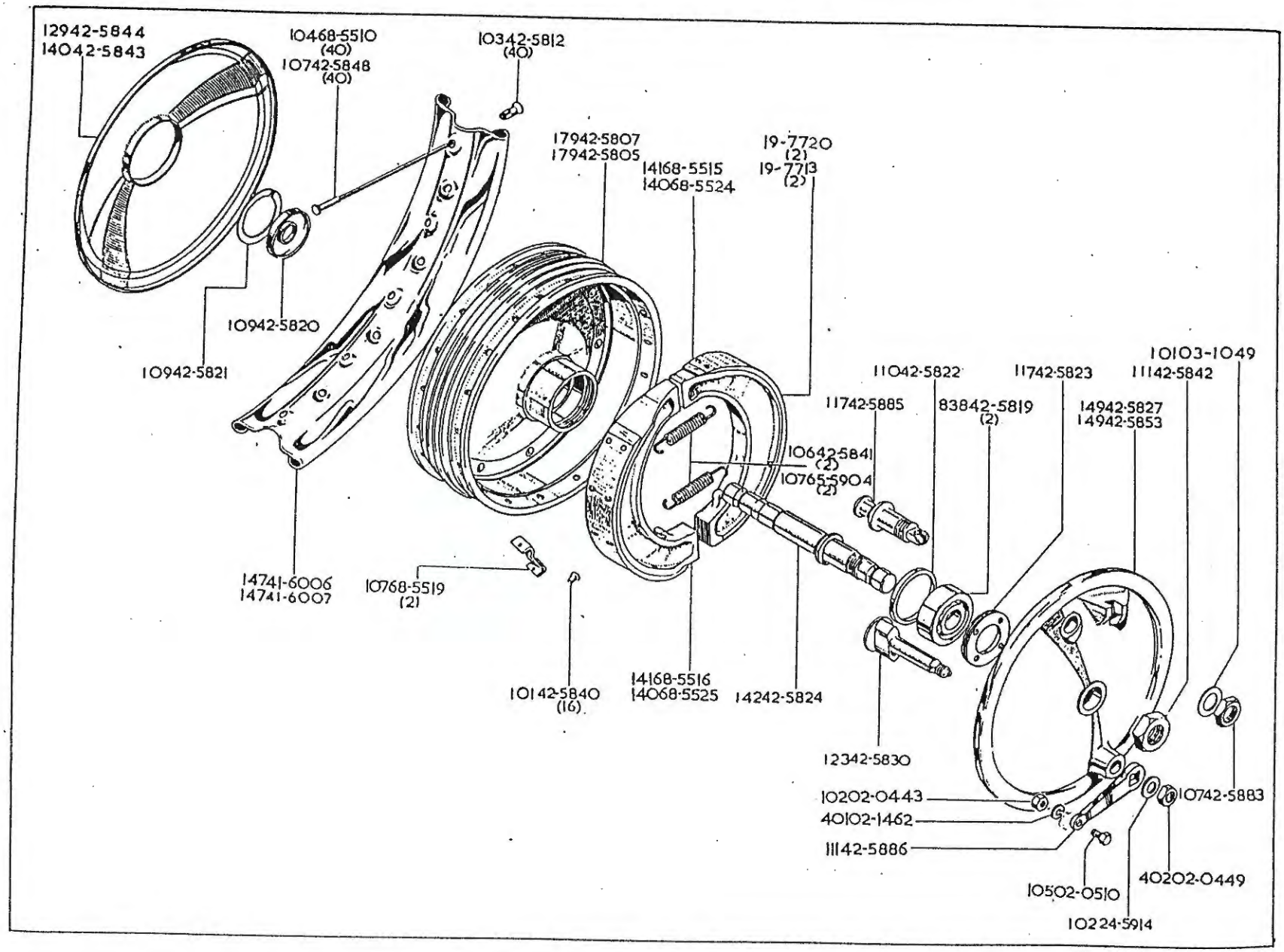
12942-5844
14042-5843
10468-5510
(40)
10742-5848
(40)
10342-5812
(40)
17942-5807
17942-5805
14168-5515
14068-5524
19-7720
(2)
19-7713
(2)
10942-5820
10942-5821
11042-5822
11742-5823
10103-1049
11142-5842
11742-5885
83842-5819
(2)
14942-5827
14942-5853
10642-5841
(2)
10765-5904
(2)
14741-6006
14741-6007
10768-5519
(2)
10142-5840
(16)
14168-5516
14068-5525
14242-5824
12342-5830
10202-0443
40102-1462
11142-5886
10742-5883
40202-0449
10502-0510
10224-5914

FRONT WHEEL
ROUE AVANT
VORDERRAD
RUEDA DELANTERA

Model Modèle Typen Modelos	Spares No. No. de pièce Ersatzteil-Nr. No. de repuesto	Description	Designation	Beschreibung	Descripción	Per Set Par jeu Pr. Satz Juego de
A50, A65	1 02 02-0443	Nut	Écrou	Mutter	Tuerca	
A50, A65	4 02 02-0449	Nut	Écrou	Mutter	Tuerca	
A50, A65	1 05 02-0510	Screw	Vis	Schraube	Tornillo	
A50, A65	4 01 02-1462	Washer	Rondelle	Scheibe	Arandela	
A50, A65	1 01 03-1049	Washer	Rondelle	Scheibe	Arandela	
A50	19-7713	Brake Lining	Garniture de frein	Bremsbelag	Guarnición	2
A65	19-7720	Brake Lining	Garniture de frein	Bremsbelag	Guarnición	2
A50, A65	1 02 24-5914	Washer	Rondelle	Scheibe	Arandela	
A50, A65	1 47 41-6006	Rim	Jante	Felge	Llanta	
A65 Rkt.	1 47 41-6007	Rim	Jante	Felge	Llanta	
A65	1 79 42-5805	Hub complete	Moyeau de roue avant complet	Vorderradnabe komplett	Cubo de rueda delantera completo	
A50	1 79 42-5807	Hub complete	Moyeau de roue avant complet	Vorderradnabe komplett	Cubo de rueda delantera completo	
A50, A65	1 03 42-5812	Nipple	Écrou de rayon	Nippel	Tuerca	40
A50, A65	8 38 42-5819	Bearing	Roulement	Lager	Rolamiento	2
A50, A65	1 09 42-5820	Dust Cover	Couvercle	Schutzkappe	Tapa	
A50, A65	1 09 42-5821	Circlip	Arrêtoir	Sprengring	Freno	
A50, A65	1 10 42-5822	Backing Ring	Bague entretoise	Distanzring	Anillo espaciador	
A50, A65	1 17 42-5823	Retaining Ring	Arrêtoir	Sicherung	Freno	
A50, A65	1 42 42-5824	Spindle	Arbre	Welle	Arbol	
A50	1 49 42-5827	Anchor Plate	Plaque d'ancrage	Ankerplatte	Soporte	
A50, A65	1 23 42-5830	Brake Cam	Came de frein	Bremsnocke	Llave de freno	
A50, A65	1 01 42-5840	Rivet	Rivet	Niete	Remache	16
A65	1 06 42-5841	Spring	Ressort	Feder	Resorte	2
A50, A65	1 11 42-5842	Nut	Écrou	Mutter	Tuerca	
A50	1 40 42-5843	Cover Plate	Plaque couvercle	Abdeckplatte	Tapa del cojinete	
A65	1 29 42-5844	Cover Plate	Plaque couvercle	Abdeckplatte	Tapa del cojinete	
A50	1 07 42-5848	Spoke	Rayon	Speiche	Raio	40
A65	1 49 42-5853	Anchor Plate	Plaque d'ancrage	Ankerplatte	Soporte	
A50, A65	1 07 42-5883	Nut	Écrou	Mutter	Tuerca	
A50, A65	1 17 42-5885	Fulcrum	Goupille de butée	Drehbolzen	Espigo	
A50, A65	1 11 42-5886	Brake Lever	Levier	Hebel	Palanca	
A50	1 07 65-5904	Spring	Ressort	Feder	Resorte	2
A50	1 88 68-5504	Wheel complete	Roue avant complet	Vorderrad komplett	Rueda delantera completo	
A65	1 88 68-5505	Wheel complete	Roue avant complet	Vorderrad komplett	Rueda delantera completo	
A65 Rkt.	1 88 68-5506	Wheel complete	Roue avant complet	Vorderrad komplett	Rueda delantera completo	
A65	1 04 68-5510	Spoke	Rayon	Speiche	Raio	40
A50	1 41 68-5515	Brake Shoe (leading)	Segment complet (avant)	Bremsbacke komplett (vorn)	Zapata completo (delantera)	
A50	1 41 68-5516	Brake Shoe (trailing)	Segment complet (arrière)	Bremsbacke komplett (hinter)	Zapata completo (trasera)	
A50, A65	1 07 68-5519	Pivot Pad	Tampon	Auflage	Cojin	2
A65, A65 Rkt.	1 40 68-5524	Brake Shoe (leading)	Segment complet (avant)	Bremsbacke komplett (vorn)	Zapata completo (delantera)	
A65, A65 Rkt.	1 40 68-5525	Brake Shoe (trailing)	Segment complet (arrière)	Bremsbacke komplett (hinter)	Zapata completo (trasera)	

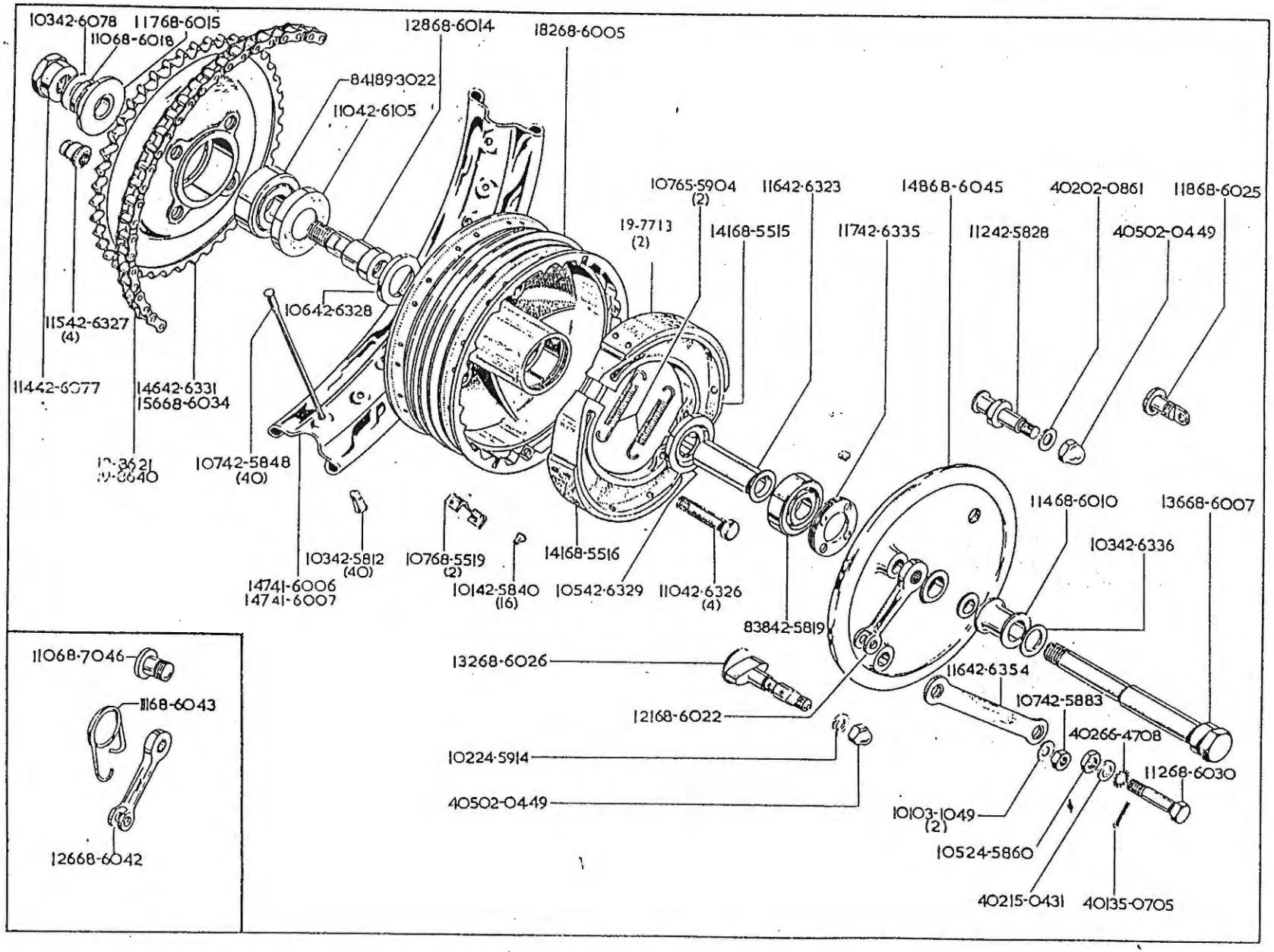
10342-6078
11768-6015
11068-6018
12868-6014
18268-6005
84189-3022
11042-6105
10765-5904
(2)
11642-6323
14868-6045
40202-0861
11868-6025
19-7713
(2)
14168-5515
11742-6335
11242-5828
40502-0449
10642-6328
11542-6327
(4)
11442-6077
14642-6331
15668-6034
10742-5848
(40)
11468-6010
13668-6007
10342-6336
10342-5812
(40)
10768-5519
(2)
14168-5516
14741-6006
14741-6007
10142-5840
(16)
10542-6329
11042-6326
(4)
83842-5819
11068-7046
11168-6043
12668-6042
13268-6026
11642-6354
10742-5883
12168-6022
40266-4708
10224-5914
11268-6030
40502-0449
10103-1049
(2)
10524-5860
40215-0431
40135-0705

REAR WHEEL
ROUE ARRIÈRE
HINTERRAD
RUEDA TRASERA

Model Modèle Typen Modelos	Spares No. No. de pièce Ersatzteil-Nr. No. de repuesto	Description	Designation	Beschreibung	Descripción	Per Set Par jeu Pr. Satz Juego de
A50, A65	4 05 02-0449	Nut	Écrou	Mutter	Tuerca	2
A50, A65	4 02 02-0861	Washer	Rondelle	Scheibe	Arandela	
A50, A65	1 01 03-1049	Washer	Rondelle	Scheibe	Arandela	2
A50, A65	4 02 15-0431	Washer	Rondelle	Scheibe	Arandela	
A50, A65	19-7713	Brake Lining	Garniture de frein	Bremsbelag	Guarnición	2
A50, A65	* 19-8621	Rear Chain	Chaîne	Kette	Cadena	
A65	† 19-8640	Rear Chain	Chaîne	Kette	Cadena	
A50, A65	1 05 24-5860	Nut	Écrou	Mutter	Tuerca	
A50, A65	1 02 24-5914	Washer	Rondelle	Scheibe	Arandela	
A50, A65	4 01 35-0705	Split Pin	Goupille fendue	Splint	Chaveta hendida	
A50, A65	1 47 41-6006	Rim	Jante	Felge	Llanta	
A65 Rkt.	1 47 41-6007	Rim	Jante	Felge	Llanta	
A50, A65	1 03 42-5812	Nipple	Écrou de rayon	Nippel	Tuerca	40
A50, A65	8 38 42-5819	Bearing	Roulement	Lager	Rolamiento	
A50, A65	1 12 42-5828	Fulcrum	Goupille de butée	Drehbolzen	Espigo	
A50, A65	1 01 42-5840	Rivet	Rivet	Niete	Remache	16
A50, A65	1 07 42-5848	Spoke	Rayon	Speiche	Raio	40
A50, A65	1 07 42-5883	Nut	Écrou	Mutter	Tuerca	
A50, A65	1 14 42-6077	Nut	Ecrou	Mutter	Tuerca	
A50, A65	1 03 42-6078	Washer	Rondelle	Scheibe	Arandela	
A50, A65	1 10 42-6105	Retainer	Arrêtoir	Sicherung	Freno	
A50, A65	1 16 42-6323	Distance Piece	Entretoise	Distanzrohr	Distanciador	
A50, A65	1 10 42-6326	Bolt	Boulon	Schraube	Tornillo	4
A50, A65	1 15 42-6327	Nut	Écrou	Mutter	Tuerca	4
A50, A65	1 06 42-6328	Dust Cover	Couvercle	Schutzkappe	Tapa	
A50, A65	1 05 42-6329	Abutment Ring	Bague d'arrêt	Stellring	Anillo móvil aprisionado	
A50, A65	1 46 42-6331	Sprocket (42T)	Pignon de chaîne (D-42)	Kettenrad (Z-42)	Piñón de cadena (D-42)	
A50, A65	1 17 42-6335	Retaining Ring	Arrêtoir	Sicherung	Freno	
A50, A65	1 03 42-6336	Washer	Rondelle	Scheibe	Arandela	
A50, A65	1 16 42-6354	Anchor Strap	Bride d'ancrage	Ankerhalterung	Anclaje de freno	
A50, A65	1 07 65-5904	Spring	Ressort	Feder	Resorte	2
A50, A65	4 02 66-4708	Washer	Rondelle	Scheibe	Arandela	
A50, A65	1 41 68-5515	Brake Shoe (leading)	Segment complet (avant)	Bremsbacke komplett (vorn)	Zapata completo (delantera)	

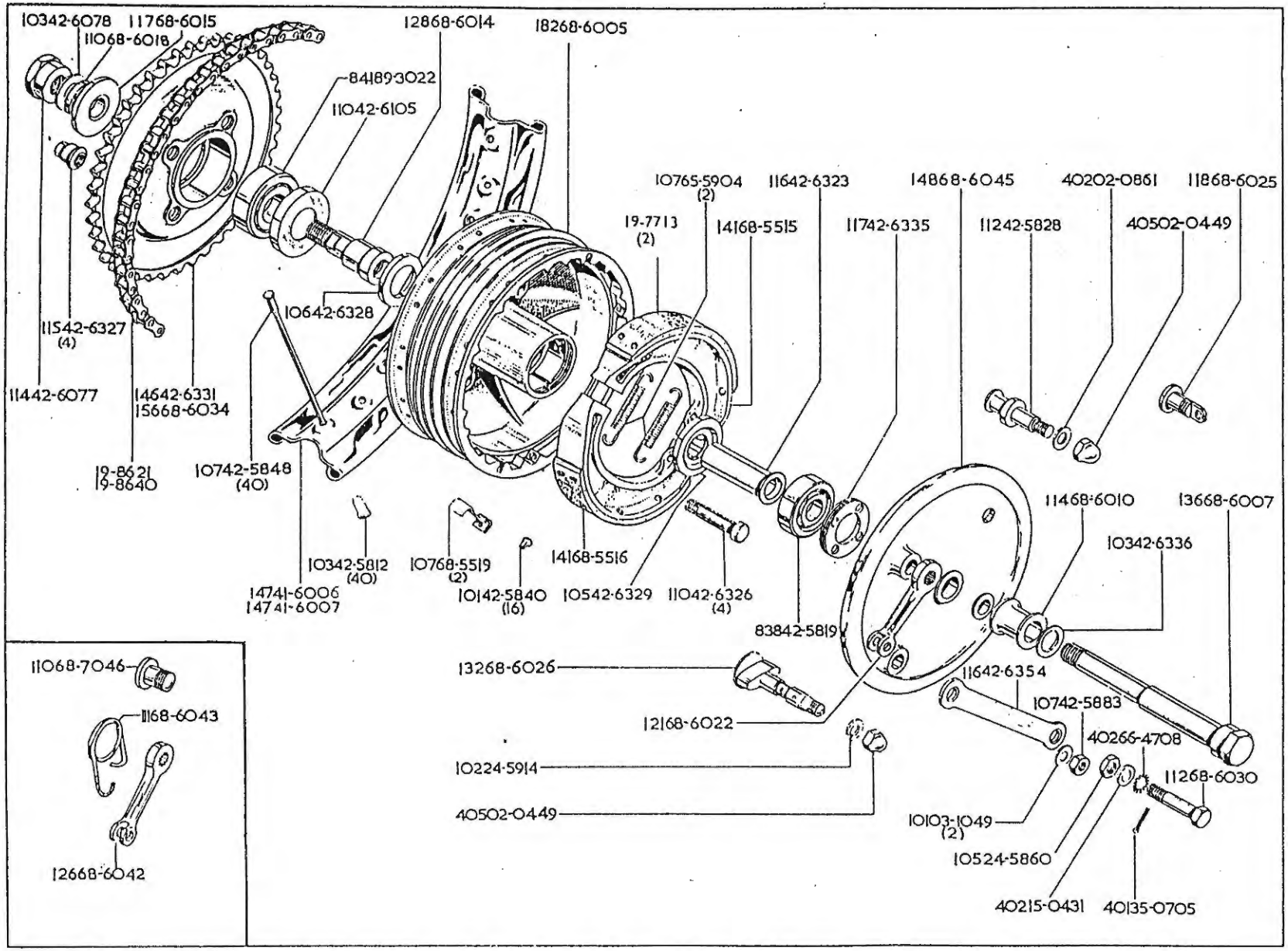
10342-6078
11768-6015
11068-6018
12868-6014
18268-6005
84189-3022
11042-6105
10765-5904
(2)
11642-6323
14868-6045
40202-0861
11868-6025
19-7713
(2)
14168-5515
11742-6335
11242-5828
40502-0449
10642-6328
11542-6327
(4)
11442-6077
14642-6331
15668-6034
19-8621
19-8640
10742-5848
(40)
11468-6010
13668-6007
10342-6336
10342-5812
(40)
10768-5519
(2)
14168-5516
14741-6006
14741-6007
10142-5840
(16)
10542-6329
11042-6326
(4)
83842-5819
11068-7046
11168-6043
12668-6042
13268-6026
11642-6354
10742-5883
12168-6022
40266-4708
10224-5914
11268-6030
40502-0449
10103-1049
(2)
10524-5860
40215-0431
40135-0705

REAR WHEEL
ROUE ARRIÈRE
HINTERRAD
RUEDA TRASERA

Mdoel Modèle Typen Modelos	Spares No. No. de pièce Ersatzteil-Nr. No. de repuesto	Description	Designation	Beschreibung	Descripción	Makers No. No. du fabricant Nr.-Hersteller No. fabricante
A50, A65	1 41 68-5516	Brake Shoe (trailing)	Segment complet (avant)	Bremsbacke komplett (hinter)	Zapata completo (trasera)	
A50, A65	1 07 68-5519	Pivot Pad	Tampon	Auflage	Cojin	2
A65 Rkt.	1 89 68-6001	Wheel complete	Roue arrière complet	Hinterrad komplett	Rueda trasera completo	
A50, A65	1 89 68-6002	Wheel complete	Roue arrière complet	Hinterrad komplett	Rueda trasera completo	
A50, A65	1 82 68-6005	Hub complete	Moyeu de roue arrière complet	Hinterradnabe komplett	Cubo de rueda trasera completo	
A50, A65	1 36 68-6007	Hub Spindle	Arbre	Welle	Arbol	
A50, A65	1 14 68-6010	Distance Collar	Entretoise	Distanzrohr	Distanciador	
A50, A65	1 28 68-6014	Fixed Spindle	Arbre	Welle	Arbol	
A50, A65	1 17 68-6015	Distance Collar	Entretoise	Distanzrohr	Distanciador	
A50, A65	1 10 68-6018	Washer	Rondelle	Scheibe	Arandela	
A50, A65	1 21 68-6022	Brake Lever	Levier	Hebel	Palanca	
A50, A65	1 18 68-6025	Adjuster Stop	Boulon d'ancrage	Ankerbolzen	Tornillo de sujecion	
A50, A65	1 32 68-6026	Cam Assembly	Came de frein	Bremsnocke	Llave de freno	
A50, A65	1 12 68-6030	Bolt	Boulon	Schraube	Tornillo	
A50	‡1 56 68-6034	Sprocket (43T)	Pignon de chaine (D-43)	Kettenrad (Z-43)	Piñón de cadena (D-43)	
A50, A65	**1 26 68-6042	Lever	Levier	Hebel	Palanca	
A50, A65	**1 11 68-6043	Return Spring	Ressort	Feder	Resorte	
A50, A65	1 48 68-6045	Anchor Plate	Plaque d'ancrage	Ankerplatte	Soporte	
A50, A65	**1 10 68-7046	Anchor Pin	Boulon d'ancrage	Ankerbolzen	Tornillo de sujeción	
A50, A65	8 41 89-3022	Bearing	Roulement	Lager	Rolamiento	
		*A50 Solo, A65 Sidecar. †A65 Solo. ‡A50 Sidecar. **Rod Operation.	*A50 Solo, A65 side-car. †A65 Solo. ‡A50 side-car. **Pour frein à tige.	*A50 Solo, A65 Beiwagen. †A65 Solo. ‡A50 Beiwagen. **Für Zugstangbremse.	*A50 Solo, A65 side-car. †A65 Solo. ‡A50 side-car. **Por freno operante a varilla.	

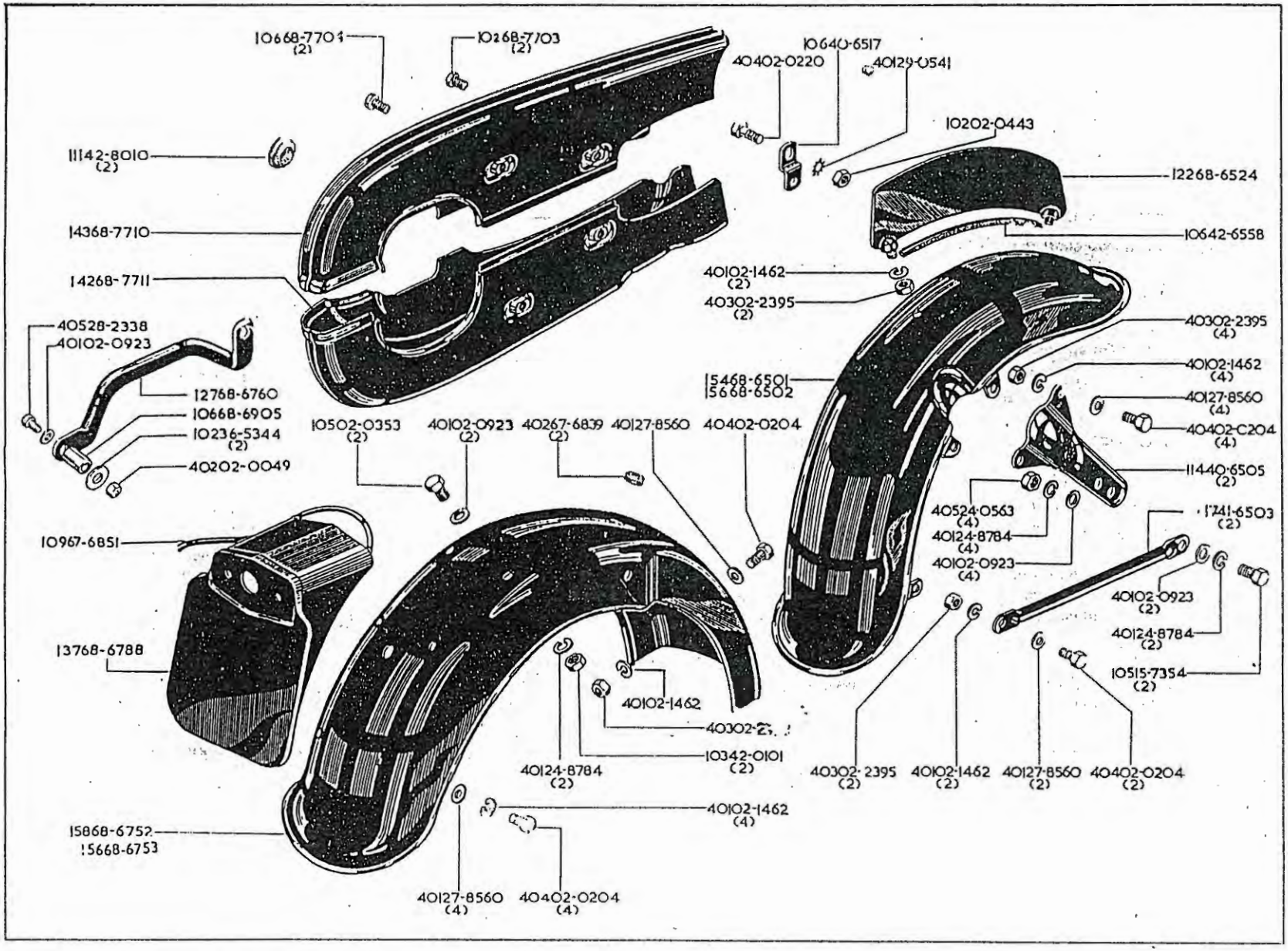
10668-7704 (2)
10268-7703 (2)
10640-6517
40402-0220
40129-0541
10202-0443
11142-8010 (2)
12268-6524
14368-7710
10642-6558
14268-7711
40102-1462 (2)
40302-2395 (2)
40302-2395 (4)
40528-2338
40102-0923
40102-1462 (4)
12768-6760
15468-6501
15668-6502
40127-8560 (4)
10668-6905
10236-5344 (2)
10502-0353 (2)
40102-0923 (2)
40267-6839 (2)
40127-8560
40402-0204
40402-0204 (4)
40202-0049
11440-6505 (2)
40524-0563 (4)
40124-8784 (4)
40102-0923 (4)
11741-6503 (2)
10967-6851
40102-0923 (2)
40124-8784 (2)
13768-6788
10515-7354 (2)
40102-1462
40302-2395
10342-0101 (2)
40124-8784 (2)
40302-2395 (2)
40102-1462 (2)
40127-8560 (2)
40402-0204 (2)
40102-1462 (4)
15868-6752
15668-6753
40127-8560 (4)
40402-0204 (4)

MUDGUARDS
GARDE-BOUE
SCHUTZBLECHE
GUARDABARROS

CHAINGUARD
CARTER DE CHAÎNE
KETTENSCHUTZ
GUARDACADENA

Model Modèle Typen Modelos	Spares No. No. de pièce Ersatzteil-Nr. No. de repuesto	Description	Designation	Beschreibung	Descripción	Per Set Par jeu Pr. Satz Juego de
A50, A65	4 02 02-0049	Nut	Écrou	Mutter	Tuerca	
A50, A65	4 04 02-0204	Bolt	Boulon	Schraube	Tornillo	11
A50, A65	4 04 02-0220	Bolt	Boulon	Schraube	Tornillo	
A50, A65	1 05 02-0353	Bolt	Boulon	Schraube	Tornillo	2
A50, A65	1 02 02-0443	Nut	Écrou	Mutter	Tuerca	
A50, A65	4 01 02-0923	Washer	Rondelle	Scheibe	Arandela	9
A50, A65	4 01 02-1462	Washer	Rondelle	Scheibe	Arandela	13
A50, A65	4 03 02-2395	Nut	Écrou	Mutter	Tuerca	9
A50, A65	4 05 15-7354	Bolt	Boulon	Schraube	Tornillo	2
A50, A65	4 05 24-0563	Nut	Écrou	Mutter	Tuerca	1
A50, A65	4 01 24-8784	Washer	Rondelle	Scheibe	Arandela	1
A50, A65	4 01 27-8560	Washer	Rondelle	Scheibe	Arandela	1
A50, A65	4 05 28-2338	Bolt	Boulon	Schraube	Tornillo	
A50, A65	4 01 29-0541	Washer	Rondelle	Scheibe	Arandela	
A50, A65	1 02 36-5344	Washer	Rondelle	Scheibe	Arandela	2
A50, A65	1 14 40-6505	Support Stay	Tringle	Strebe	Tirante	2
A50, A65	1 06 40-6517	Fixing Bracket	Support	Verstrebung	Soporte	
A50, A65	1 17 41-6503	Mudguard Stay	Tringle	Strebe	Tirante	2
A50, A65	1 03 42-0101	Nut	Écrou	Mutter	Tuerca	2
A50, A65	1 06 42-6558	Beading	Moluro	Zierleiste	Moldura	
A50, A65	1 11 42-8010	Grommet	Rondelle capuchon	Tülle	Manguera	2
A50, A65	4 02 67-6839	Wiring Grommet	Rondelle capuchon	Tülle	Manguera	2
A50, A65	1 09 67-6851	Rubber Extrusion	Caoutchouc moulé	Profilgummi	Profil de goma	
A50, A65	1 54 68-6501	Mudguard	Garde-boue de roue avant	Vorderradschutzblech	Guardabarro delantera	
A50, A65	*1 56 68-6502	Mudguard	Garde-boue de roue avant	Vorderradschutzblech	Guardabarro delantera	
A50, A65	1 22 68-6524	Number Plate	Plaque de police	Nummernschild	Chapa de patente	
A50, A65	1 58 68-6752	Mudguard	Garde-boue de roue arrière	Hinterradschutzblech	Guardabarro trasera	
A50, A65	*1 56 68-6753	Mudguard	Garde-boue de roue arrière	Hinterradschutzblech	Guardabarro trasera	
A50, A65	1 27 68-6760	Lifting Handle	Poignée de levage	Hebegriff	Puño elevadora	
A50, A65	1 37 68-6788	Number Plate	Plaque de police	Nummernschild	Chapa de patente	
A50, A65	1 06 68-6905	Distance Piece	Entretoise	Distanzrohr	Distanciador	
A50, A65	1 02 68-7703	Screw	Vis	Schraube	Tornillo	2
A50, A65	1 06 68-7704	Screw	Vis	Schraube	Tornillo	2
A50, A65	1 43 68-7710	Chaincase Top Section	Partie supérieur de la carter de chaine.	Kettenkasten (obeteil)	Parte superior del cárter	
A50, A65	1 42 68-7711	Chaincase Bottom Section	Partie inférieur de la carter de chaine.	Kettenkasten (unterteil)	Parte inferior del cárter	

*U.S.A. models. *Modèle American. *Amerikanische Typen. *Tipo Americano.

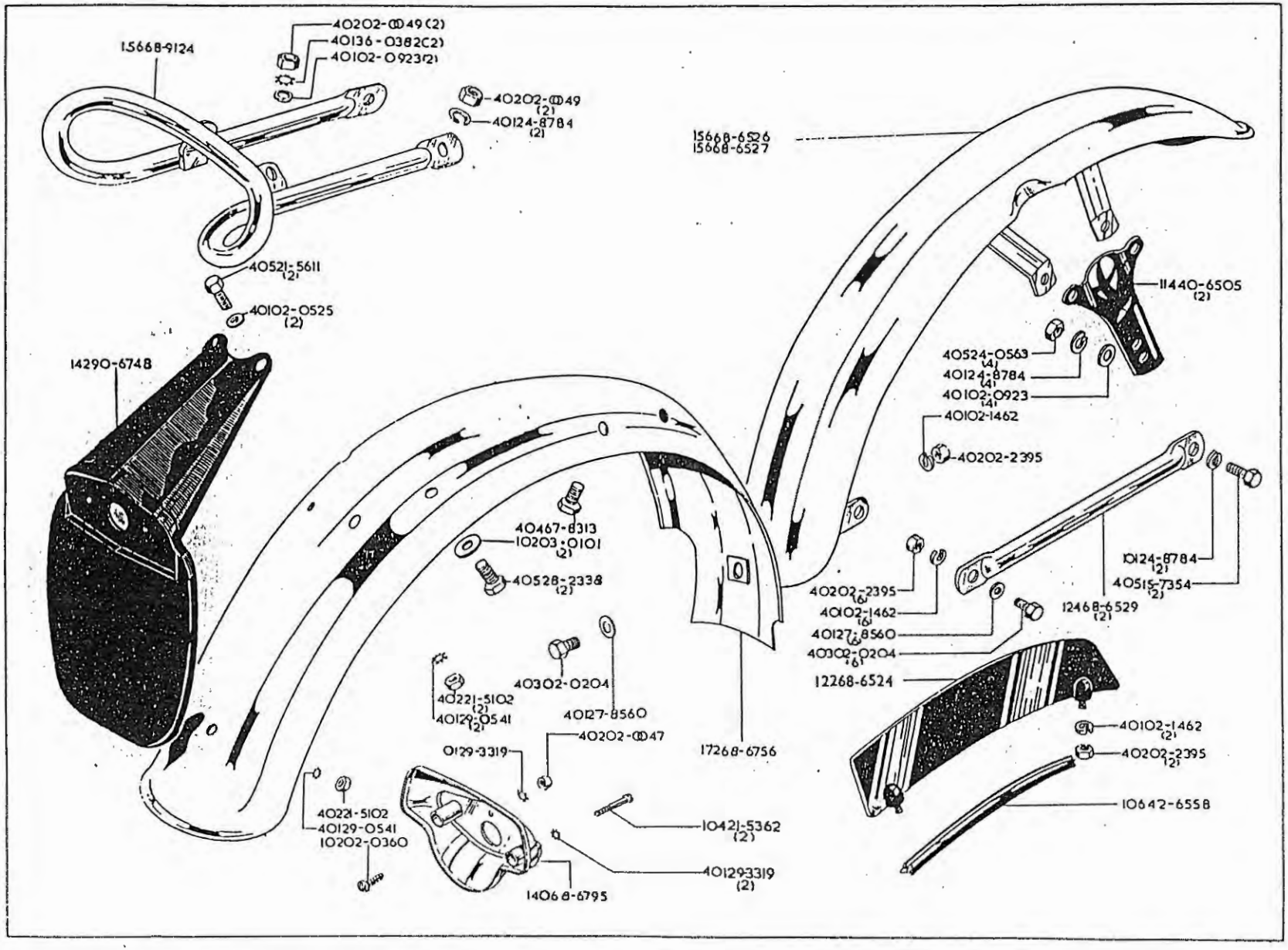
40202-0049 (2)
40136-0382(2)
40102-0923(2)
15668-9124
40202-0049 (2)
40124-8784 (2)
15668-6526
15668-6527
40521-5611 (2)
40102-0525 (2)
11440-6505 (2)
14290-6748
40524-0563 (4)
40124-8784 (4)
40102-0923 (4)
40102-1462
40202-2395
40467-8313
10203-0101 (2)
40528-2338 (2)
10124-8784 (2)
40515-7354 (2)
40202-2395 (6)
40102-1462 (6)
40127-8560 (6)
40302-0204 (6)
12468-6529 (2)
40302-0204
40221-5102 (2)
40129-0541 (2)
40127-8560
12268-6524
40102-1462 (2)
40202-2395 (2)
0129-3319
40202-0047
17268-6756
40221-5102
40129-0541
10202-0360
10421-5362 (2)
10642-6558
40129-3319 (2)
14068-6795

MUDGUARDS
GARDE-BOUE
SCHUTZBLECHE
GUARDABARROS

HANDRAIL
POIGNÉE
GRIFF
PUÑO

Model Modèle Typen Modelos	Spares No. No. de pièce Ersatzteil-Nr. No. de repuesto	Description	Designation	Beschreibung	Descripción	Per Set Par jeu Pr. Satz Juego de
A50, A65	*4 02 02-0047	Nut	Écrou	Mutter	Tuerca	
A65 Rkt.	4 02 02-0049	Nut	Écrou	Mutter	Tuerca	4
A50/65, A65R.	4 03 02-0204	Bolt	Boulon	Schraube	Tornillo	3
A50, A65	*1 02 02-0360	Screw	Vis	Schraube	Tornillo	
A65 Rkt.	4 01 02-0525	Washer	Rondelle	Scheibe	Arandela	2
A50/65, A65R.	4 01 02-0923	Washer	Rondelle	Scheibe	Arandela	4
A50/65, A65R.	4 01 02-1462	Washer	Rondelle	Scheibe	Arandela	7
A50/65, A65R.	4 02 02-2395	Nut	Écrou	Mutter	Tuerca	7
A65 Rkt.	1 02 03-0101	Washer	Rondelle	Scheibe	Arandela	2
A50/65, A65R.	4 05 15-7354	Bolt	Boulon	Schraube	Tornillo	2
A65 Rkt.	4 02 21-5102	Nut	Écrou	Mutter	Tuerca	3
A50, A65	*1 04 21-5362	Bolt	Boulon	Schraube	Tornillo	
A65 Rkt.	4 05 21-5611	Bolt	Boulon	Schraube	Tornillo	2
A50/65, A65R.	4 05 24-0563	Nut	Écrou	Mutter	Tuerca	4
A50/65, A65R.	1 01 24-8784	Washer	Rondelle	Scheibe	Arandela	4
A50/65, A65R.	4 01 27-8560	Washer	Rondelle	Scheibe	Arandela	2
A65 Rkt.	4 05 28-2338	Bolt	Boulon	Schraube	Tornillo	2
A65 Rkt.	4 01 29-0541	Shakeproof Washer	Rondelle	Scheibe	Arandela	3
A50, A65	*4 01 29-3319	Shakeproof Washer	Rondelle	Scheibe	Arandela	3
A65 Rkt.	4 01 36-0382	Shakeproof Washer	Rondelle	Scheibe	Arandela	2
A50/65, A65R.	1 14 40-6505	Mudguard Stay	Tringle	Strebe	Tirante	2
A65 Rkt.	1 06 42-6558	Beading	Moulure	Zierleiste	Moldura	
A65 Rkt.	4 04 67-8313	Bolt	Boulon	Schraube	Tornillo	2
A65 Rkt.	1 22 68-6524	Number Plate	Plaque de police	Nummernschild	Chapa de patente	
A65 Rkt.	1 56 68-6526	Mudguard	Garde-boue	Schutzblech	Guardabarro	
A65 Rkt.	*1 56 68-6527	Mudguard	Garde-boue	Schutzblech	Guardabarro	
A65 Rkt.	1 24 68-6529	Stay	Tringle	Strebe	Tirante	2
A65 Rkt.	1 72 68-6756	Mudguard	Garde-boue	Schutzblech	Guardabarro	
A50, A65	*1 40 68-6795	Number Plate Extension	Rallonge	Verlängerung	Extensión	
A65 Rkt.	1 56 68-9124	Handrail complete	Poignée	Griff	Puño	
A65 Rkt.	1 42 90-6748	Number Plate	Plaque de police	Nummernschild	Chapa de patente	

*American type. *Type American. *Typen Amerikanische. *Tipo Americano.

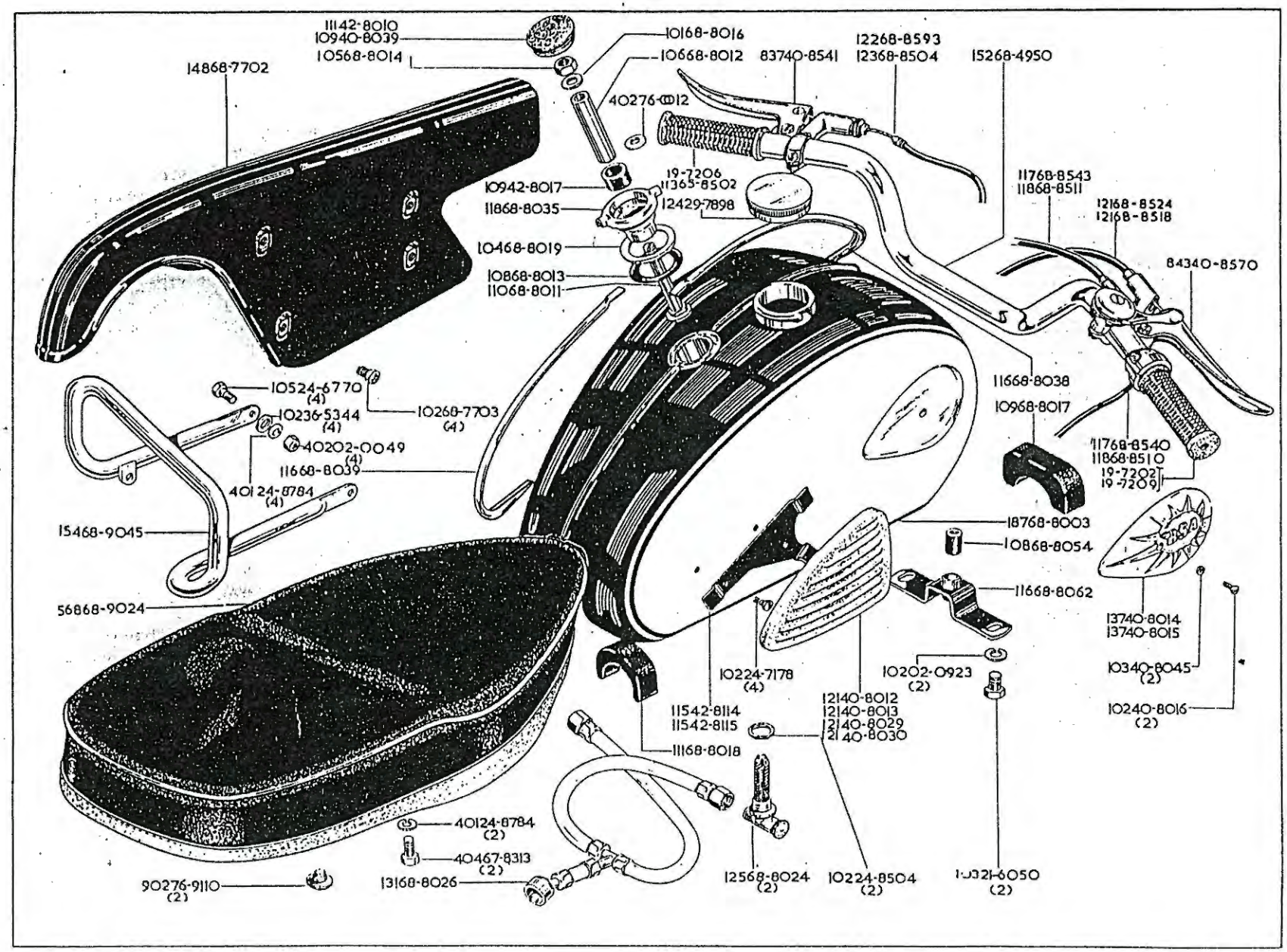
11142-8010
10940-8039
10568-8014
14868-7702
10168-8016
10668-8012
83740-8541
12268-8593
12368-8504
15268-4950
40276-0012
19-7206
11365-8502
10942-8017
11868-8035
12429-7898
10468-8019
10868-8013
11068-8011
11768-8543
11868-8511
12168-8524
12168-8518
84340-8570
10524-6770
(4)
10236-5344
(4)
10268-7703
(4)
40202-0049
(4)
11668-8039
40124-8784
(4)
15468-9045
56868-9024
11668-8038
10968-8017
11768-8540
11868-8510
19-7202
19-7209
18768-8003
10868-8054
11668-8062
13740-8014
13740-8015
10340-8045
(2)
10240-8016
(2)
10224-7178
(4)
10202-0923
(2)
11542-8114
11542-8115
12140-8012
12140-8013
12140-8029
12140-8030
11168-8018
40124-8784
(2)
40467-8313
(2)
90276-9110
(2)
13168-8026
12568-8024
(2)
10224-8504
(2)
10321-6050
(2)

PETROL TANK
RÉSERVOIR D'ESSENCE
BENZINTANK
DEPOSITO DE COMBUSTIBLE

HANDLEBAR
GUIDON
LENKER
MANILLAR

DUAL SEAT
SELLE DOUBLE
DOPPELSITZ
ASIENTO DOBLE

Model Modèle Typen Modelos	Spares No. No. de pièce Ersatzteil-Nr. No. de repuesto	Description	Designation	Beschreibung	Descripción	Per Set Par jeu Pr. Satz Juego de
A50, A65	4 02 02-0049	Nut	Écrou	Mutter	Tuerca	4
A50, A65	1 02 02-0923	Washer	Rondelle	Scheibe	Arandela	2
A50, A65	19-7209	Twist-Grip	Poignée tournante de commande des gaz.	Gasdrehgriff	Puño girante de acelerador	
A50, A65	1 03 21-6050	Bolt	Boulon	Schraube	Tornillo	2
A65	*1 05 24-6770	Bolt	Boulon	Schraube	Tornillo	4
A50, A65	1 02 24-7178	Screw	Vis	Schraube	Tornillo	4
A50, A65	1 02 24-8504	Washer	Rondelle	Scheibe	Arandela	2
A50, A65	4 01 24-8784	Washer	Rondelle	Scheibe	Arandela	6
A50, A65	1 24 29-7898	Filler Cap	Bouchon de remplissage	Verschlusskappe	Tapa	
A65	*1 02 36-5344	Washer	Rondelle	Scheibe	Arandela	4
A50, A65	1 21 40-8012	Knee Grip (Grey)	Tampon caoutchouc (gris)	Gummiauflage (Grau)	Cojin de goma (gris)	
A50, A65	1 21 40-8013	Knee Grip (Grey)	Tampon caoutchouc (gris)	Gummiauflage (Grau)	Cojin de goma (gris)	
A50, A65	1 37 40-8014	Badge	Écusson	Typenzeichen	Placa	
A50, A65	1 37 40-8015	Badge	Écusson	Typenzeichen	Placa	
A50, A65	1 02 40-8016	Screw	Vis	Schraube	Tornillo	2
A50, A65	1 21 40-8029	Knee Grip (Black)	Tampon caoutchouc (noir)	Gummiauflage (Schwarz)	Cojin de goma (negro)	
A50, A65	1 21 40-8030	Knee Grip (Black)	Tampon caoutchouc (noir)	Gummiauflage (Schwarz)	Cojin de goma (negro)	
A50, A65	1 09 40-8039	Rubber Plug (Grey)	Bouchon (gris)	Gummistopfen (Grau)	Tapón de goma (gris)	
A50, A65	1 03 40-8045	Washer	Rondelle	Scheibe	Arandela	2
A50, A65	8 37 40-8541	Clutch Lever	Levier d'embrayage	Kupplungshebel	Palanca del embrague	
A50, A65	8 43 40-8570	Brake and Air Lever	Levier de came de frein et d'air	Bremshebel und Lufthebel	Palanca de freno y de aire	
A50, A65	1 11 42-8010	Rubber Plug (Black)	Bouchon (noir)	Gummistopfen (Schwarz)	Tapón de goma (negro)	
A50, A65	1 09 42-8017	Fixing Rubber	Tampon (caoutchouc)	Gummiauflage	Cojin de goma	
A50, A65	1 15 42-8114	Bracket	Support (gauche)	Verstrebung (links)	Soporte (izquierdo)	
A50, A65	1 15 42-8115	Bracket	Support (droite)	Verstrebung (rechts)	Soporte (derecho)	
A50, A65	1 13 65-8502	Dummy Grip	Poignée en caoutchouc (gauche)	Gummigriff (links)	Puño fijo de goma (izquierdo)	
A50, A65	4 04 67-8313	Bolt	Boulon	Schraube	Tornillo	2
A50, A65	1 52 68-4950	Handlebar	Guidon	Lenker	Manillar	
A50, A65	1 48 68-7702	Chainguard	Carter de chaine	Kettenschutz	Guardacadena	
A50, A65	1 02 68-7703	Screw	Vis	Schraube	Tornillo	4
A50, A65	1 87 68-8003	Petrol Tank	Réservoir de essence	Benzintank	Deposito de combustible	
A50, A65	1 10 68-8011	Bolt	Boulon	Schraube	Tornillo	

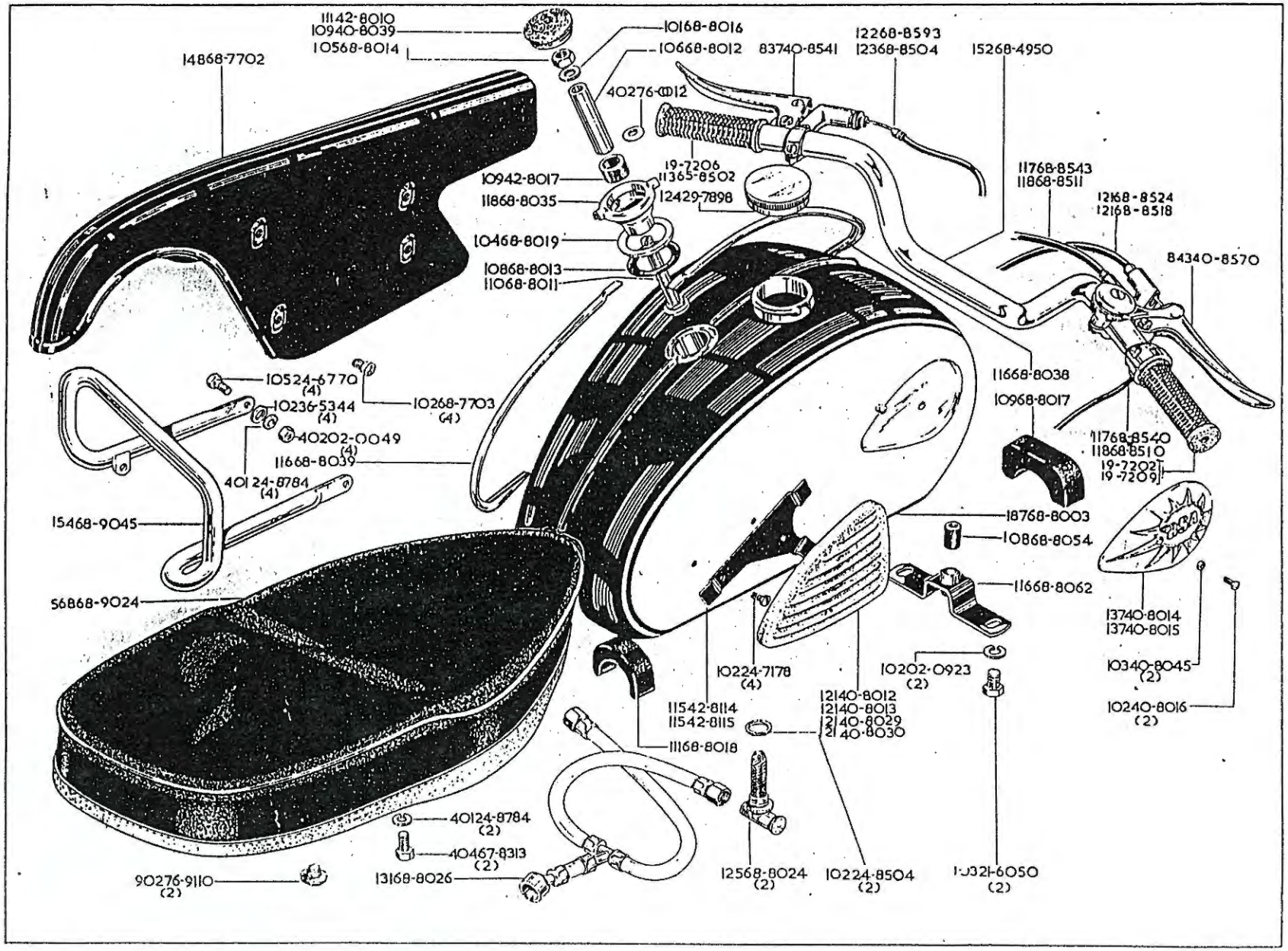
11142-8010
10940-8039
10568-8014
14868-7702
10168-8016
10668-8012
83740-8541
12268-8593
12368-8504
15268-4950
40276-0012
19-7206
11365-8502
10942-8017
11868-8035
12429-7898
10468-8019
10868-8013
11068-8011
11768-8543
11868-8511
12168-8524
12168-8518
84340-8570
10524-6770
(4)
10236-5344
(4)
10268-7703
(4)
40202-0049
(4)
11668-8039
40124-8784
(4)
15468-9045
56868-9024
11668-8038
10968-8017
11768-8540
11868-8510
19-7202
19-7209
18768-8003
10868-8054
11668-8062
13740-8014
13740-8015
10340-8045
(2)
10240-8016
(2)
10224-7178
(4)
10202-0923
(2)
11542-8114
11542-8115
12140-8012
12140-8013
12140-8029
12140-8030
11168-8018
40124-8784
(2)
40467-8313
(2)
90276-9110
(2)
13168-8026
12568-8024
(2)
10224-8504
(2)
10321-6050
(2)

PETROL TANK
RÉSERVOIR D'ESSENCE
BENZINTANK
DEPOSITO DE COMBUSTIBLE

HANDLEBAR
GUIDON
LENKER
MANILLAR

DUEL SEAT
SELLE DOUBLE
DOPPELSITZ
ASIENTO DOBLE

Model Modèle Typen Modelos	Spares No. No. de pièce Ersatzteil-Nr. No. de repuesto	Description	Designation	Beschreibung	Descripción	Per Set Par jeu Pr. Satz Juego de
A50, A65	1 06 68-8012	Distance Piece	Entretoise	Distanzrohr	Distanciador	
A50, A65	1 10 68-8013	'O' Ring	Bague 'O'	'O' Ring	Anillo 'O'	
A50, A65	1 05 68-8014	Nut	Écrou	Mutter	Tuerca	
A50, A65	1 01 68-8016	Washer	Rondelle	Scheibe	Arandela	
A50, A65	1 09 68-8017	Rubber	Caoutchouc moulé (avant)	Profilgummi (vorder)	Profil de goma (delantera)	
A50, A65	1 11 68-8018	Rubber	Caoutchouc moulé (arrière)	Profilgummi (hinter)	Profil de goma (trasera)	
A50, A65	1 04 68-8019	Washer	Rondelle	Scheibe	Arandela	
A50, A65	1 25 68-8024	Petrol Tap	Robinet à essence	Benzinhahn	Grifo de benzina	2
A50, A65	1 31 68-8026	Petrol Pipe complete	Tuyaiterie d'essence	Benzinleitung	Tubo de benzina	
A50, A65	1 18 68-8035	Beading Holder	Bride pour moluro	Lasche für Zierleiste	Brida para moldura	
A50, A65	1 16 68-8038	Beading	Moluro (avant)	Zierleiste (vorder)	Moldura (delantera)	
A50, A65	1 16 68-8039	Beading	Moluro (arrière)	Zierleiste (hinter)	Moldura (trasera)	
A50, A65	1 08 68-8054	Rubber Bush	Douille caoutchouc	Gummimuffe	Manguita de goma	
A50, A65	1 16 68-8062	Bracket	Support	Verstrebung	Soporte	
A50, A65	1 23 68-8504	Clutch Cable	Câble de commande de l'embrayage.	Kupplungskabel	Cable Bowden para embrague	
A65	1 18 68-8510	Throttle Cable	Commande des gaz	Seilzug für Vergaser	Cable Bowden para acelerador	
A65	1 18 68-8511	Air Cable	Câble pour la manette d'air	Seilzug für Luft	Cable para la manecilla de aire	
A65	1 21 68-8518	Brake Cable	Câble de commande du frein avant.	Vorderradbremskabel	Cable Bowden para freno delantera	
A50	1 21 68-8524	Brake Cable	Câble de commande du frein avant.	Vorderradbremskabel	Cable Bowden para freno delantera	
A50	1 17 68-8540	Throttle Cable	Commande des gaz	Seilzug für Vergaser	Cable Bowden para acelerador	
A50	1 17 68-8543	Air Cable	Câble pour la manette d'air	Seilzug für Luft	Cable para la manecilla de aire	
A50, A65	1 22 68-8593	Clutch Cable	Câble de commande de l'embrayage.	Kupplungskabel	Cable Bowden para embrague	
A50, A65	5 68 68-9024	Dual Seat	Selle double	Doppelsitz	Asiento doble	
A65	*1 54 68-9045	Handrail	Poignée	Griff	Puño	
A50, A65	4 02 76-0012	Washer	Rondelle	Scheibe	Arandela	
A50, A65	9 02 76-9110	Grommet	Virole-caoutchouc	Gummitülle	Manguera de goma	2
		*American type.	*Type American.	*Typen Amerikanische.	*Tipo Americano.	

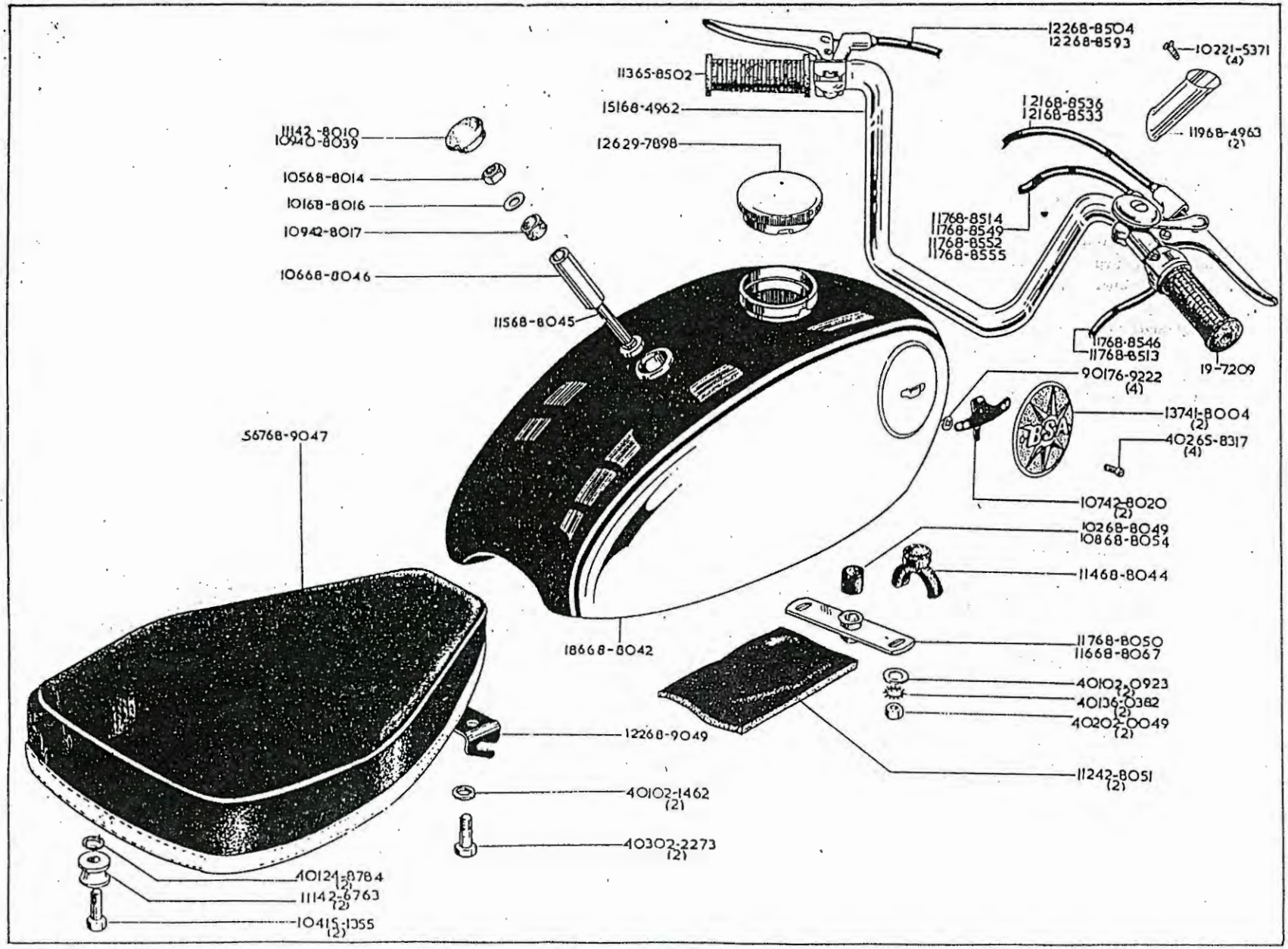
12268-8504
12268-8593
10221-5371 (4)
11365-8502
15168-4962
12168-8536
12168-8533
11968-4963 (2)
11142-8010
10940-8039
12629-7898
10568-8014
10168-8016
10942-8017
11768-8514
11768-8549
11768-8552
11768-8555
10668-8046
11568-8045
11768-8546
11768-8513
19-7209
90176-9222 (4)
13741-8004 (2)
40265-8317 (4)
56768-9047
10742-8020 (2)
10268-8049
10868-8054
11468-8044
18668-8042
11768-8050
11668-8067
40102-0923 (2)
40136-0382 (2)
40202-0049 (2)
12268-9049
11242-8051 (2)
40102-1462 (2)
40302-2273 (2)
40124-8784 (2)
11142-6763 (2)
10415-1055 (2)

PETROL TANK
RÉSERVOIR D'ESSENCE
BENZINTANK
DEPOSITO DE COMBUSTIBLE

HANDLEBAR
GUIDON
LENKER
MANILLAR

SADDLE
SELLE
SATTEL
SILLÍN

Model Modèle Typen Modelos	Spares No. No. de pièce Ersatzteil-Nr. No. de repuesto	Description	Designation	Beschreibung	Descripción	Per Set Par jeu Pr. Satz Juego de
A50, A65	4 01 02-0923	Washer	Rondelle	Scheibe	Arandela	2
A50, A65	4 01 02-1462	Washer	Rondelle	Scheibe	Arandela	2
A50, A65	4 03 02-2273	Bolt	Boulon	Schraube	Tornillo	2
A50, A65	1 04 15-1355	Bolt	Boulon	Schraube	Tornillo	2
A50, A65	19-7209	Throttle Twist-Grip	Poignée tournante de commande des gaz.	Gasdrehgriff	Puño girante de acelerador	
A50, A65	*1 02 21-5371	Screw	Vis	Schraube	Tornillo	4
A50, A65	4 01 24-8784	Washer	Rondelle	Scheibe	Arandela	2
A50, A65	1 26 29-7898	Petrol Tank Cap	Bouchon de remplissage	Verschlusskappe	Tapa	
A50, A65	4 01 36-0382	Washer	Rondelle	Scheibe	Arandela	2
A50, A65	1 09 40-8039	Grommet	Rondelle capuchon	Tülle	Manguera	
A50, A65	1 37 41-8004	Badge	Écusson	Typenzeichen	Placa	2
A50, A65	1 11 42-6763	Spacing Collar	Tube entretoise	Abstandrohr	Tubo espaciador	2
A50, A65	1 11 42-8010	Grommet	Rondelle capuchon	Tülle	Manguera	
A50, A65	1 13 42-8017	Rubber	Caoutchouc	Gummistopfen	Tope de goma	
A50, A65	1 07 42-8020	Clip	Bride	Klammer	Grapa	2
A50, A65	1 12 42-8051	Support Rubber	Caoutchouc moulé	Profilgummi	Profil de goma	2
A50, A65	4 02 65-8317	Screw	Vis	Schraube	Tornillo	4
A50, A65	1 13 65-8502	Dummy Grip	Poignée en caoutchouc	Gummigriff	Puño fijo de goma	
A50, A65	*1 53 68-4960	Handlebar complete	Guidon complet	Lenker komplett	Manillar completo	
A50, A65	1 51 68-4962	Handlebar	Guidon	Lenker	Manillar	
A50, A65	*1 19 68-4963	Cable Guide	Guide	Fuhrung	Guia	2
A50, A65	1 05 68-8014	Nut	Écrou	Mutter	Tuerca	
A50, A65	1 01 68-8016	Washer	Rondelle	Scheibe	Arandela	
A50, A65	1 86 68-8042	Petrol Tank	Réservoir de essence	Benzintank	Deposito de combustible	
A50, A65	1 14 68-8044	Support Rubber	Caoutchouc moulé	Profilgummi	Profil de goma	
A50, A65	1 15 68-8045	Bolt	Boulon	Schraube	Tornillo	
A50, A65	1 06 68-8046	Distance Tube	Entretoise	Distanzrohr	Distanciador	
A50, A65	1 02 68-8049	Rubber	Caoutchouc	Gummistopfen	Tope de goma	
A50, A65	1 17 68-8050	Bracket	Support	Verstrebung	Soporte	
A50, A65	1 08 68-8054	Rubber	Caoutchouc	Gummistopfen	Tope de goma	
A50, A65	1 16 68-8067	Bracket	Support	Verstrebung	Soporte	
A50, A65	1 22 68-8504	Clutch Cable	Câble de commande de l'embrayage.	Kupplungskabel	Cable Bowden para embrague	
A65	1 17 68-8513	Throttle Cable	Commande des gaz	Seilzug für Vergaser	Cable Bowden para acelerador	
A65	1 17 68-8514	Air Control Cable	Câble pour la manette d'air	Seilzug für Luft	Cable para la manecilla de aire	
A65	1 21 68-8533	Brake Cable	Câble de commande du frein avant.	Vorderradbremskabel	Cable Bowden para freno delantera	
A50	1 21 68-8536	Brake Cable	Câble de commande du frein avant.	Vorderradbremskabel	Cable Bowden para freno delantera	
A50	1 17 68-8546	Throttle Cable	Commande des gaz	Seilzug für Vergaser	Cable Bowden para acelerador	
A50	1 17 68-8549	Air Control Cable	Câble pour la manette d'air	Seilzug für Luft	Cable para la manecilla de aire	
A65	1 17 68-8552	Air Control Cable	Câble pour la manette d'air	Seilzug für Luft	Cable para la menecilla de aire	
A50	1 17 68-8555	Air Control Cable	Câble pour la manette d'air	Seilzug für Luft	Cable para la manecilla de aire	
A50/65, A65R.	1 22 68-8593	Clutch Cable	Câble de commande de l'embrayage.	Kupplungskabel	Cable Bowden para embrague	
A50, A65	5 67 68-9047	Saddle	Selle	Sattel	Sillin	
A50, A65	1 22 68-9049	Bracket	Support	Verstrebung	Soporte	
A50, A65	9 01 76-9222	Washer	Rondelle	Scheibe	Arandela	4
		*American type.	*Type American.	*Typen Amerikanische.	*Tipo Americano.	

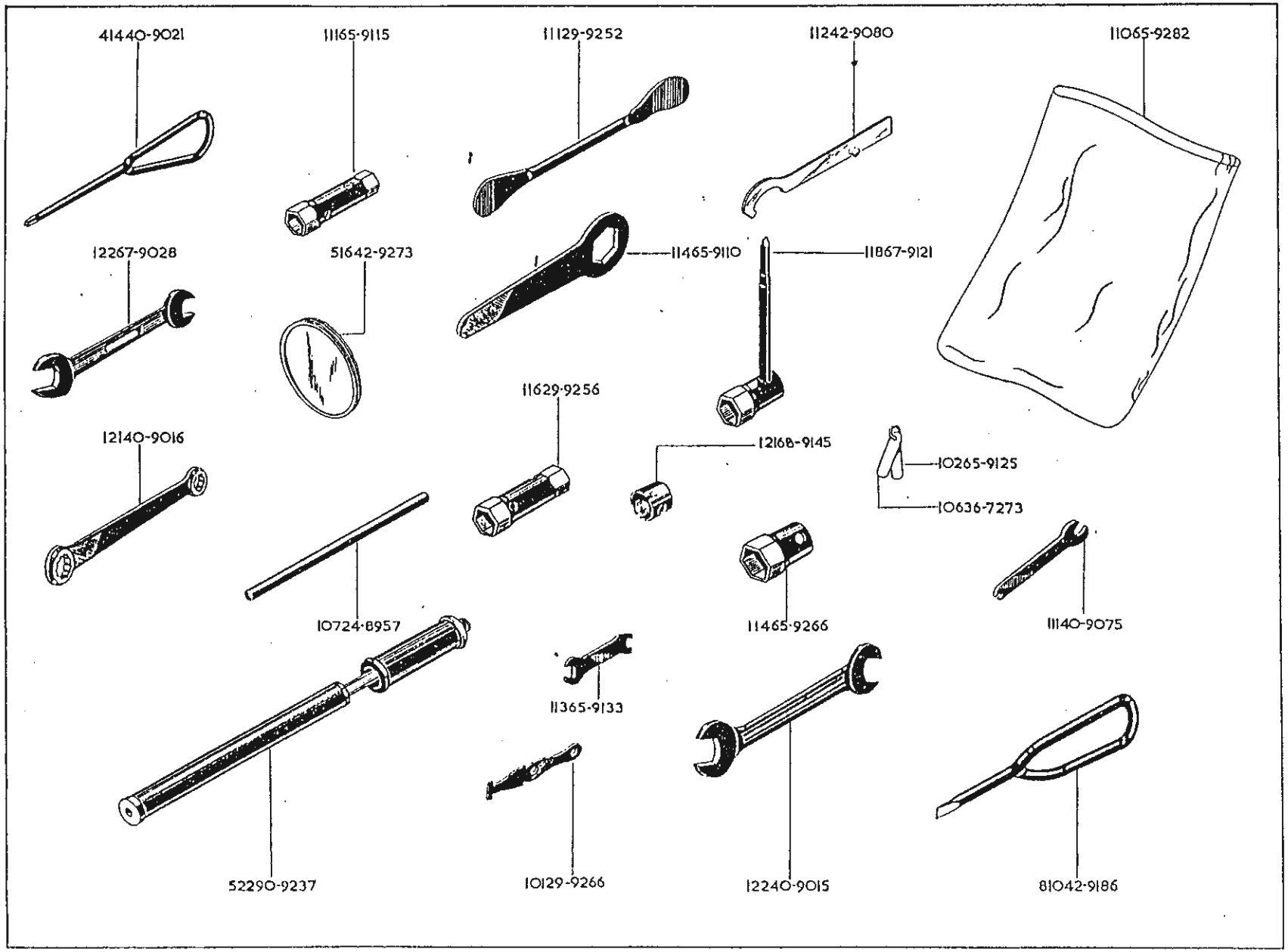
41440-9021
11165-9115
11129-9252
11242-9080
11065-9282
12267-9028
51642-9273
11465-9110
11867-9121
11629-9256
12140-9016
12168-9145
10265-9125
10636-7273
10724-8957
11465-9266
11140-9075
11365-9133
52290-9237
10129-9266
12240-9015
81042-9186

TOOLS
OUTILS
WERKZEUGE
HERRAMIENTOS

SUNDRIES
PIÈCES DIVERSES
SONSTIGE TEILE
PIEZAS VARIAS

Model Modèle Typen Modelos	Spares No. No. de pièce Ersatzteil-Nr. No. de repuesto	Description	Designation	Beschreibung	Descripción	Per Set Par jeu Pr. Satz Juego de
A50, A65	1 07 24-8957	Tommybar	Broche	Montiereisen	Barra para llaves de tubo	
A50, A65	1 16 29-9252	Tyre Lever	Demonte-pneu	Reifenheber	Palanca desmonta-neumaticos	
A50, A65	1 11 29-9256	Box Spanner	Clé à tube	Steckschlüssel	Llave de tubo	
A50, A65	1 01 29-9266	Cable Clip	Attache pour câble	Kabelklemme	Abrazadera de cable	
A50, A65	1 06 36-7273	Feeler Gauge (.008 in.)	Cale d'épaisseur (.2032 mm.)	Spion (.2032 mm.)	Calibrador de cinta (.2032 mm.)	
A50, A65	1 22 40-9015	Spanner	Clé à fourche-double	Doppelschraubenschlüssel	Llave de dos bocas	
A50, A65	1 21 40-9016	Spanner	Clé annulaire	Ringschlüssel	Llave anular	
A50, A65	4 14 40-9021	Screwdriver	Tournevis	Schraubenzieher	Destornillador	
A50, A65	1 11 40-9075	Spanner	Clé pour poussior	Schlüssel für Stössel	Llave para botador de valvula	
A50, A65	1 12 42-9080	Damper Adjusting Spanner	Clé à une fourche	Schlüssel	Llave de una boca	
A50, A65	8 10 42-9186	Screwdriver	Tournevis	Schraubenzieher	Destornillador	
A50, A65	5 16 42-9273	Licence Holder	Porte-permis	Lizenzhalter	Portalicencia	
A50, A65	1 14 65-9110	Fork Top Nut Spanner	Clé à une fourche	Schlüssel	Llave de una boca	
A50, A65	1 11 65-9115	Box Spanner	Clé à tube	Steckschlüssel	Llave de tubo	
A50, A65	1 02 65-9125	Feeler Gauge (.010 in.)	Cale d'épaisseur (.254 mm.)	Spion (.254 mm.)	Calibrador de cinta (.254 mm.)	
A50, A65	1 13 65-9133	Tappet Spanner	Clé pour poussior	Schlüssel für Stössel	Llave para botador de valvula	
A50, A65	1 14 65-9266	Box Spanner	Clé à tube.	Steckschlüssel	Llave de tubo	
A50, A65	1 10 65-9282	Toolbag	Sacoche à outils	Werkzeugtasche	Bolsa de herramientos	
A50, A65	1 22 67-9028	Spanner	Clé à fourche-double	Doppelschraubenschlüssel	Llave de dos bocas	
A50, A65	1 18 67-9121	Plug Spanner	Clé à tube	Steckschlüssel	Llave de tubo	
A50, A65	1 48 68-9062	Toolkit complete	Trousse à outils complet	Werkzeug komplett	Herramientos completo	
A50, A65	1 21 68-9145	Box Spanner	Clé à tube	Steckschlüssel	Llave de tubo	
A50, A65	5 22 90-9237	Inflator	Pompe à air	Luftpumpe	Bomba de aire	

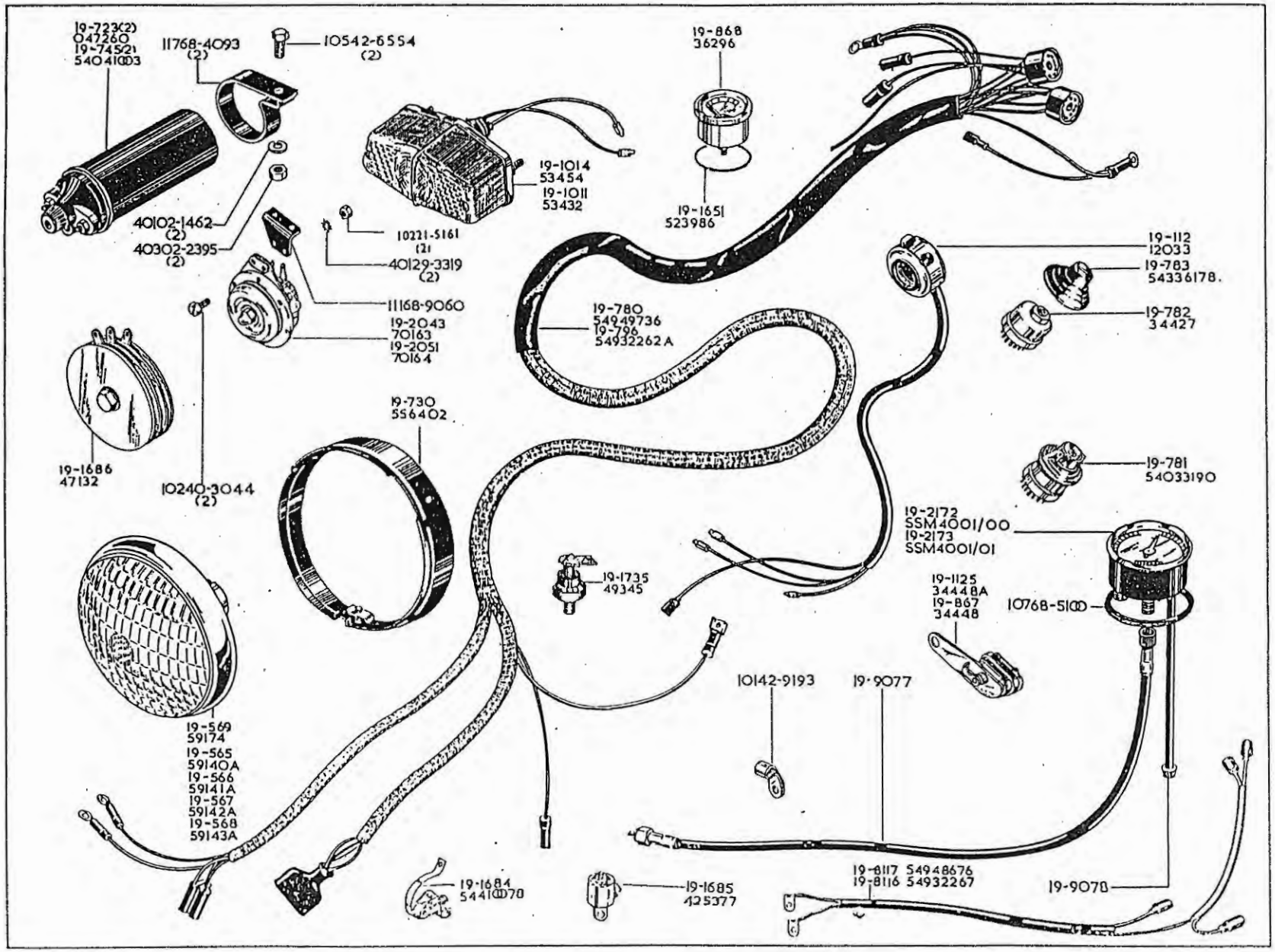
19-723(2)
047260
19-7452
54041003
11768-4093
(2)
10542-6554
(2)
19-868
36296
19-1014
53454
19-1011
53432
19-1651
523986
40102-1462
(2)
40302-2395
(2)
10221-5161
(2)
40129-3319
(2)
11168-9060
19-2043
70163
19-2051
70164
19-780
54949736
19-796
54932262A
19-112
12033
19-783
54336178.
19-782
34427
19-1686
47132
10240-3044
(2)
19-730
556402
19-781
54033190
19-2172
SSM4001/00
19-2173
SSM4001/01
19-1735
49345
19-1125
34448A
19-867
34448
10768-5100
10142-9193
19-9077
19-569
59174
19-565
59140A
19-566
59141A
19-567
59142A
19-568
59143A
19-1684
54410070
19-1685
425377
19-8117 54948676
19-8116 54932267
19-9078

ELECTRICAL EQUIPMENT
EQUIPEMENT ELECTRIQUE
ELEKTR. AUSRÜSTUNG
EQUIPO ELECTRICO

Model Modèle Typen Modelos	Spares No. No. de pièce Ersatzteil-Nr. No. de repuesto	Description	Designation	Beschreibung	Descripción	Makers No. No. du fabricant Nr.-Hersteller No. fabricante
A50, A65	4 02 02-0047	Nut	Écrou	Mutter	Tuerca	2
A50, A65	4 01 02-1462	Washer	Rondelle	Scheibe	Arandela	2
A50, A65	4 03 02-2395	Nut	Écrou	Mutter	Tuerca	
A50, A65	19-0112	Ducon Switch complete	Avertisseur et inverseur code-phare.	Hupe und Abblendschalter	Bocina y conmutador de cruce	12033
A50, A65	19-0565	Light Unit	Phare complet	Scheinwerfer komplett	Faro completo	59140A
A50, A65	19-0566	Light Unit (Export)	Phare complet (export)	Scheinwerfer komplet (Ausfuhr)	Faro completo (exportación)	59141A
A50, A65	19-0567	Light Unit (Continental)	Phare complet (Continental)	Scheinwerfer komplett (Kontinental).	Faro completo (Continental)	59142A
A50, A65	19-0568	Light Unit (France)	Phare complet (Francias)	Scheinwerfer komplett (Französisch).	Faro completo (Frances)	59143A
A65	19-0569	Light Unit (12 volt)	Phare complet (12 volt)	Scheinwerfer komplett (12 volt)	Faro completo (12 volt)	59174
A50, A65	19-0723	Coil	Bobine	Spule	Bobina	047260 (2)
A50, A65	19-0730	Mounting Ring	Portière de phare	Haltering für Scheinwerfer	Anillo des soporte del faro	556402
A65	19-0745	Coil (12 volt)	Bobine (12 volt)	Spule (12 volt)	Bobina (12 volt)	54041003 (2)
A50, A65	19-0780	Wiring Harness	Faisceau de câbles complet	Kabelstrang komplett	Juego de cables completo	54949736
A50, A65	19-0781	Light Switch	Interrupteur pour phare	Schalter für Scheinwerfer	Interruptor para faro	54033190
A50, A65	19-0782	Ignition Switch	Commutateur d'allumage	Zündschalter	Interruptor de encendido	34427
A50, A65	19-0783	Switch Shroud	Fourreau	Hülse	Manguito	54336178
A50, A65	19-0796	Wiring Harness	Faisceau de câbles complet	Kabelstrang komplett	Juego de cables completo	54932262A
A50/65, A65R.	19-0867	Brake Light Switch (12volt)	Commutateur de lampe de stop (12 volt).	Stoplichtschalter (12 volt)	Interruptor para luz "stop" (12 volt).	34448
A50, A65	19-0868	Ammeter	Ampèremètre	Amperemeter	Amperimetro	36296
A50/65, A65R.	19-1011	Stop Tail Light	Feu rouge arrière	Schlusslicht	Luz rojo trasera	53432
A65	19-1014	Stop Tail Light (12 volt)	Feu rouge arrière (12 volt)	Schlusslicht (12 volt)	Luz rojo trasera (12 volt)	53454
A50, A65	19-1125	Brake Light Switch	Commutateur de lampe de stop.	Stoplichtschalter	Interruptor para luz "stop"	34448A
A50, A65	19-1651	Rubber 'O' Ring	Bague 'O'	'O' Ring	Anillo 'O'	523986
A50, A65	19-1684	Points				54410078
A50, A65	19-1685	Condenser	Condensateur	Kondensator	Condensador	425377
A50, A65	19-1686	Rectifier	Redresseur	Gleichrichter	Rectificador	47132
A65	19-1735	Zenner Diode (12 volt)	Zenner Diode (12 volt)	Zenner Diode (12 volt)	Zenner Diode (12 volt)	49345
A50/65, A65R.	19-1740	Battery	Batterie	Batterie	Bateria	54028263

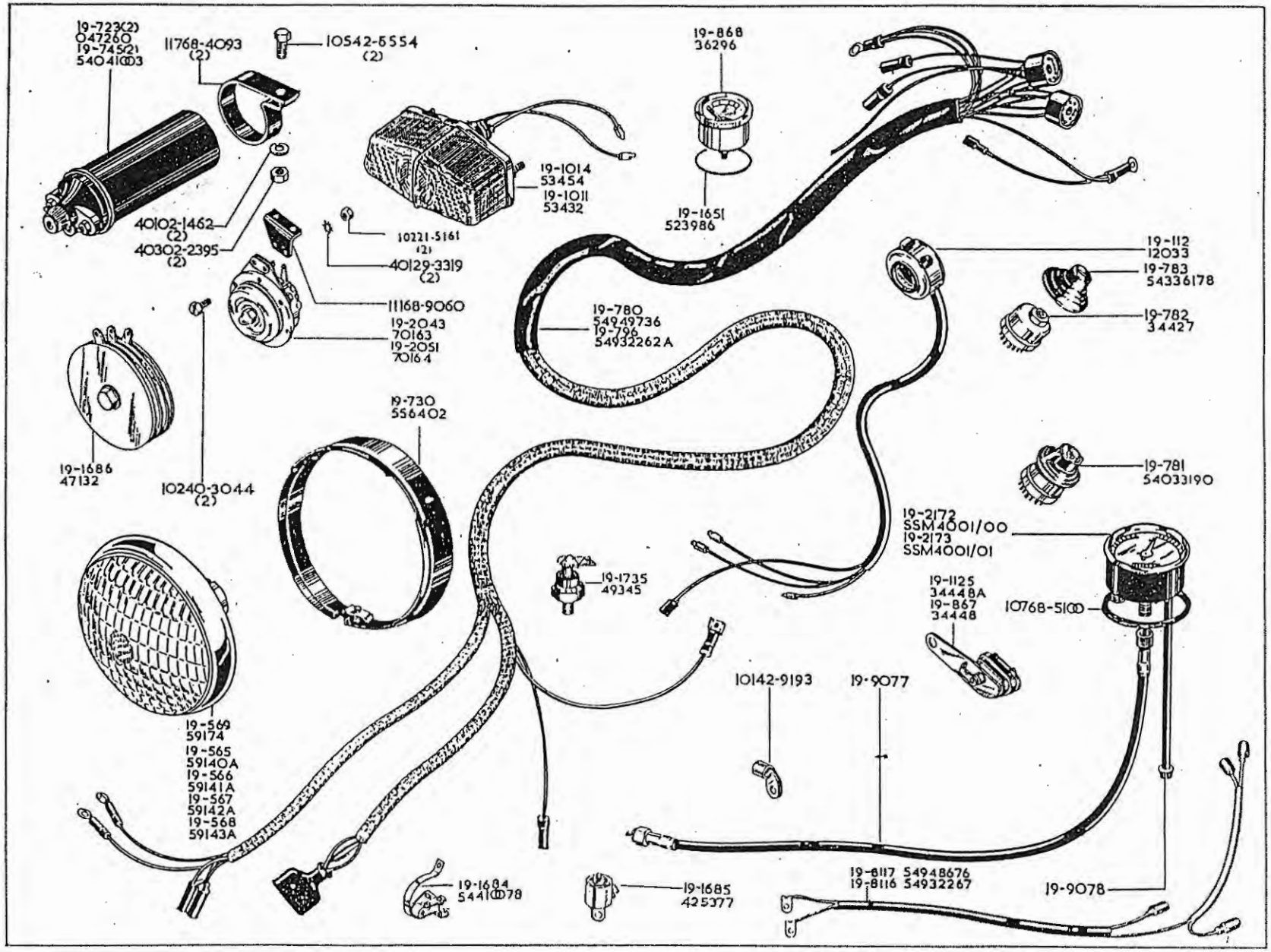
19-723(2)
047260
19-745(2)
54041003
11768-4093
(2)
10542-5554
(2)
19-868
36296
19-1014
53454
19-1011
53432
19-1651
523986
40102-1462
(2)
40302-2395
(2)
10221-5161
(2)
40129-3319
(2)
11168-9060
19-2043
70163
19-2051
70164
19-780
54949736
19-796
54932262A
19-112
12033
19-783
54336178
19-782
34427
19-730
556402
19-1686
47132
10240-3044
(2)
19-781
54033190
19-2172
SSM4001/00
19-2173
SSM4001/01
19-1735
49345
19-1125
3444BA
19-867
34448
10768-5100
10142-9193
19-9077
19-569
59174
19-565
59140A
19-566
59141A
19-567
59142A
19-568
59143A
19-1684
54410078
19-1685
425377
19-8117 54948676
19-8116 54932267
19-9078

ELECTRICAL EQUIPMENT
EQUIPEMENT ELECTRIQUE
ELEKTR. AUSRÜSTUNG
EQUIPO ELECTRICO

Model Modèle Typen Modelos	Spares No. No. de pièce Ersatzteil-Nr. No .de repuesto	Description	Designation	Beschreibung	Descripción	Per Set Par jeu Pr. Satz Juego de
A50, A65	19-2043	Horn	Avertisseur	Hupe	Bocina	70163
A65	19-2051	Horn (12 volt)	Avertisseur (12 volt)	Hupe (12 volt)	Bocina (12 volt)	70164
A50/65, A65R.	19-2172	Speedometer (m.p.h.)	Compteur de vitesses (m.p.h.)	Tachometer (m.p.h.)	Velocimetro (m.p.h.)	SSM4001/00
A50/65, A65R.	19-2173	Speedometer (k.p.h.)	Compteur de vitesses (k.p.h.)	Tachometer (k.p.h.)	Velocimetro (k.p.h.)	SSM4001/01
A50, A65 *	19-8116	Contact Breaker Leads	Contacts du rupteur câble	Unterbrecherkabel	Martillo del interruptor cable	54948676
A50, A65	19-8117	Contact Breaker Leads	Contacts du rupteur câble	Unterbrecherkabel	Martillo del interruptor cable	54932267
A50/65, A65R.	19-9077	Speedometer Cable (3ft. 4 in.)	Câble de compteur (1 m.)	Tachometerkabel (1 m.)	Arbol de transmisión del velocimetro (1 m.)	
A50/65, A65R.	19-9078	Trip Shaft	Arbre pour compteur de voyage.	Shaft für Tachometer-Reisezähler.	Arbol portmetro del trayecto	41-118-125-79
A50, A65	1 02 21-5161	Nut	Écrou	Mutter	Tuerca	2
A50, A65	4 01 29-3319	Shakeproof Washer	Rondelle	Scheibe	Arandela	
A50, A65	1 02 40-3044	Bolt	Boulon	Schraube	Tornillo	
A50, A65	1 05 42-6554	Bolt	Boulon	Schraube	Tornillo	
A50/65, A65R.	1 01 42-9193	Clip	Bride	Klammer	Grapa	
A50, A65	1 17 68-4093	Coil Clip	Support	Verstrebung	Soporte	
A50, A65	1 07 68-5100	Rubber	Bague caoutchouc	Gummiring	Anillo de goma	
A50, A65	1 11 68-9060	Bracket	Support	Verstrebung	Soporte	
		*Prior to 1963.	*Monté avant 1963.	*Montiert bis 1963.	*Montada hasta 1963.	

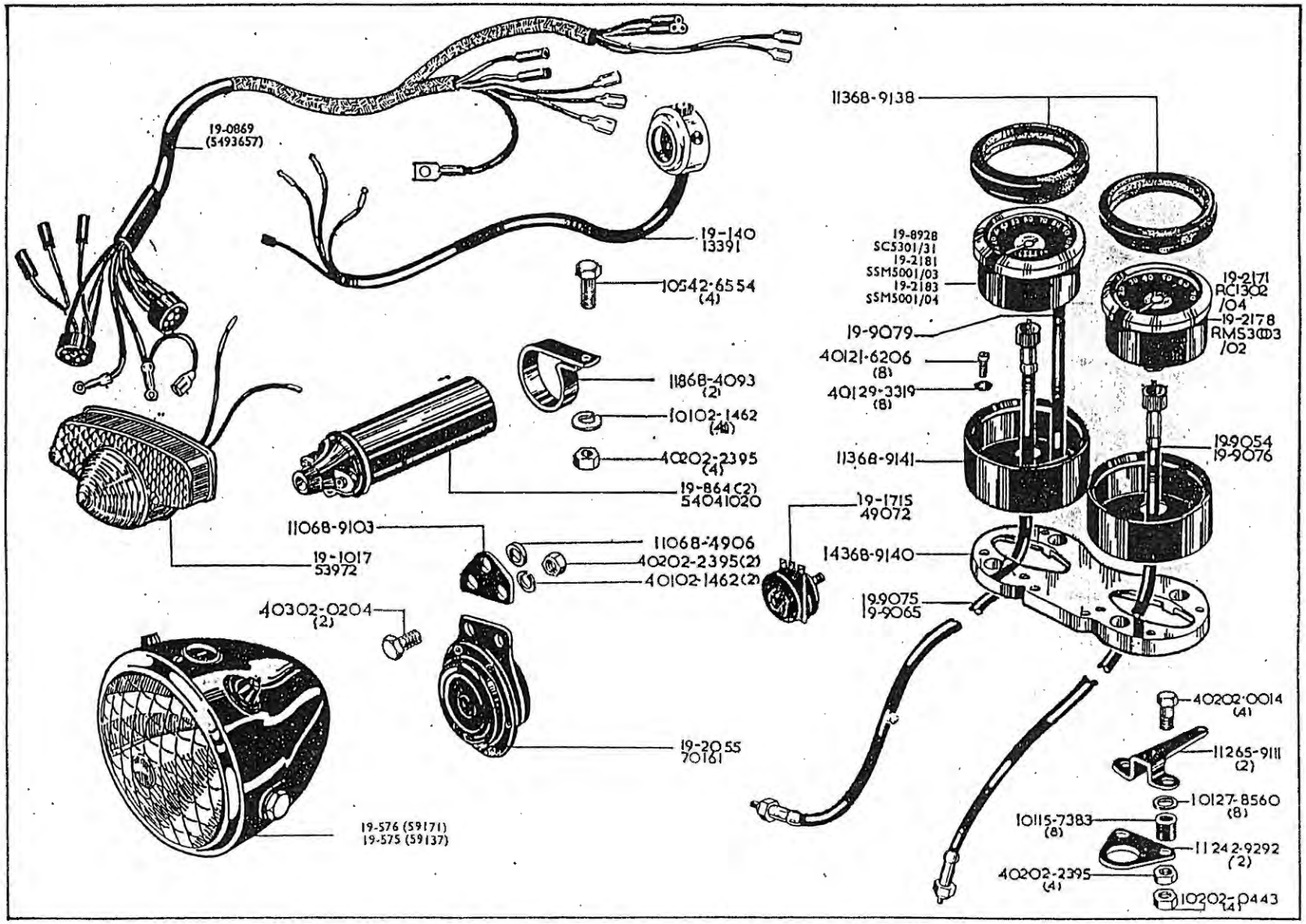
19-0869
(5493657)
19-140
13391
10542-6554
(4)
11868-4093
(2)
10102-1462
(4)
40202-2395
(4)
19-8642
54041020
11068-9103
19-1017
53972
11068-4906
40202-2395(2)
40102-1462(2)
40302-0204
(2)
19-2055
70161
19-576 (59171)
19-575 (59137)
11368-9138
19-8928
SC5301/31
19-2181
SSM5001/03
19-2183
SSM5001/04
19-2171
RC1302
/04
19-2178
RMS3003
/02
19-9079
40121-6206
(8)
40129-3319
(8)
11368-9141
19-9054
19-9076
19-1715
49072
14368-9140
19-9075
19-9065
40202-0014
(4)
11265-9111
(2)
10127-8560
(8)
10115-7383
(8)
11242-9292
(2)
40202-2395
(4)
10202-0443
(4)

ELECTRICAL EQUIPMENT
EQUIPEMENT ELECTRIQUE
ELEKTR. AUSRÜSTUNG
EQUIPO ELECTRICO

Model Modèle Typen Modelos	Spares No. No. de piece Ersatzteil-Nr. No. de repuesto	Description	Designation	Beschreibung	Descripción	Makers No. No. du fabricant Nr.-Hersteller No. fabricante	
A65 Rkt.	4 02 02-0014	Bolt	Boulon	Schraube	Tornillo		4
A65 Rkt.	4 03 02-0204	Bolt	Boulon	Schraube	Tornillo		2
A65 Rkt.	1 02 02-0443	Nut	Écrou	Mutter	Tuerca		4
A65 Rkt.	1 01 02-1462	Washer	Rondelle	Scheibe	Arandela		4
A65 Rkt.	4 02 02-2395	Nut	Écrou	Mutter	Tuerca		8
A65 Rkt.	1 01 15-7383	Mounting Rubber	Bague caoutchouc	Gummiring	Anillo de goma		8
A50/65, A65R.	19-0140	Ducon Switch complete	Avertisseur et inverseur code-phare.	Hupe und Abblenschalter	Bocina y conmutador de cruce	13391	
A65 Rkt.	19-0573	Headlamp complete	Phare complet	Scheinwerfer komplett	Faro completo	54052486	
A65 Rkt.	19-0574	Headlamp complete	Phare complet	Scheinwerfer komplett	Faro completo	54052502	
A65 Rkt.	19-0575	Headlamp	Phare	Sheinwerfer	Faro	59137	
A65 Rkt.	19-0576	Headlamp	Phare	Schinwerfer	Faro	59171	
A65 Rkt.	19-0864	Coil	Bobine	Spule	Bobina	54041020	2
A56 Rkt.	19-0869	Harness	Faisceau de cables	Kabelstange	Juego de Cables	54934657	
A50, A65 *	19-1017	Rear Lamp complete	Feu rouge arrière	Schlusslicht	Luz rojo trasera	53972	
A65, A65 Rkt.	19-1715	Rectifier (12 volt)	Redresseur (12 volt)	Gleichrichter (12 volt)	Rectificador (12 volt)	49072	
A65 Rkt.	19-2055	Horn	Avertisseur	Hupe	Bocina	70161	
A65 Rkt.	19-2171	Revolution Counter	Compte-tours	Drehzahlmesser	Contador de vueltas	RC.1302/04	
A65 Rkt.	19-2181	Speedometer (m.p.h.)	Compteur de vitesses (m.p.h.)	Tachometer (m.p.h.)	Velocimeter (m.p.h.)	SSM.5001/03	
A65 Rkt.	19-2183	Speedometer (k.p.h.)	Compteur de vitesses (k.p.h.)	Tachometer (k.p.h.)	Velocimeter (k.p.h.)	SSM.5001/04	
A65 Rkt.	19-2178	Revolution Counter	Compte-tours	Drehzahlmesser	Contador de vueltas	RMS.3003/02	
A65 Rkt.	19-8928	Speedometer (m.p.h.)	Compteur de vitesses (m.p.h.)	Tachometer (m.p.h.)	Velocimeter (m.p.h.)	SC.5301/31	
A65 Rkt.	19-9054	Cable, Revolution Counter (2 ft. 10½ in.).	Câble de compteur	Tachometerkabel	Arbol de transmisión del velocimetro.	DF.1110/20	
A65 Rkt.	19-9065	Cable, Speedometer (3 ft. 5 in.).	Câble de compteur	Tachometerkabel	Arbol de transmisión del velocimetro.	DF.1110/20	
A65 Rkt.	19-9075	Cable, Speedometer (3 ft. 8 in.).	Câble de compteur	Tachometerkabel	Arbol de transmisión del velocimetro.	DF.9110/02	
A65 Rkt.	19-9076	Cable, Revolution Counter (2 ft. 9 in.).	Câble de compteur	Tachometerkabel	Arbol de transmisión del velocimetro.	DF.9110/00	
A65 Rkt.	19-9079	Trip Shaft	Arbre pour compteur de voyage.	Shaft für Tachometer-Reisezähler.	Arbol portmetro del trayecto.	41-148-203-10	
A65 Rkt.	4 01 21-6206	Screw	Vis	Schraube	Tornillo		8
A65 Rkt.	1 01 27-8560	Washer	Rondelle	Scheibe	Arandela		8
A65 Rkt.	4 01 29-3319	Shakeproof Washer	Rondelle	Scheibe	Arandela		8
A65 Rkt.	1 05 42-6554	Bolt	Boulon	Schraube	Tornillo		4
A65 Rkt.	1 12 42-9292	Bracket	Support, bride	Verstrebung	Soporte		2
A65 Rkt.	1 12 65-9111	Bracket	Support, bridge	Verstrebung	Soporte		2
A65 Rkt.	1 18 68-4093	Bracket	Support, bride	Verstrebung	Soporte		2
A65 Rkt.	1 10 68-4906	Distance Piece	Entretoise	Distanzrohr	Distanciador		
A65 Rkt.	1 10 68-9103	Bracket	Support, bride	Verstrebung	Soporte		
A65 Rkt.	1 13 68-9138	Mounting Rubber	Bague caoutchouc	Gummiring	Anillo de goma		2
A65 Rkt.	1 43 68-9140	Bracket	Support, bride	Verstrebung	Soporte		
A65 Rkt.	1 13 68-9141	Cup	Cuvette	Schale	Copa		2

*American type. *Type American. *Typen Amerikanische. *Tipo Americano.

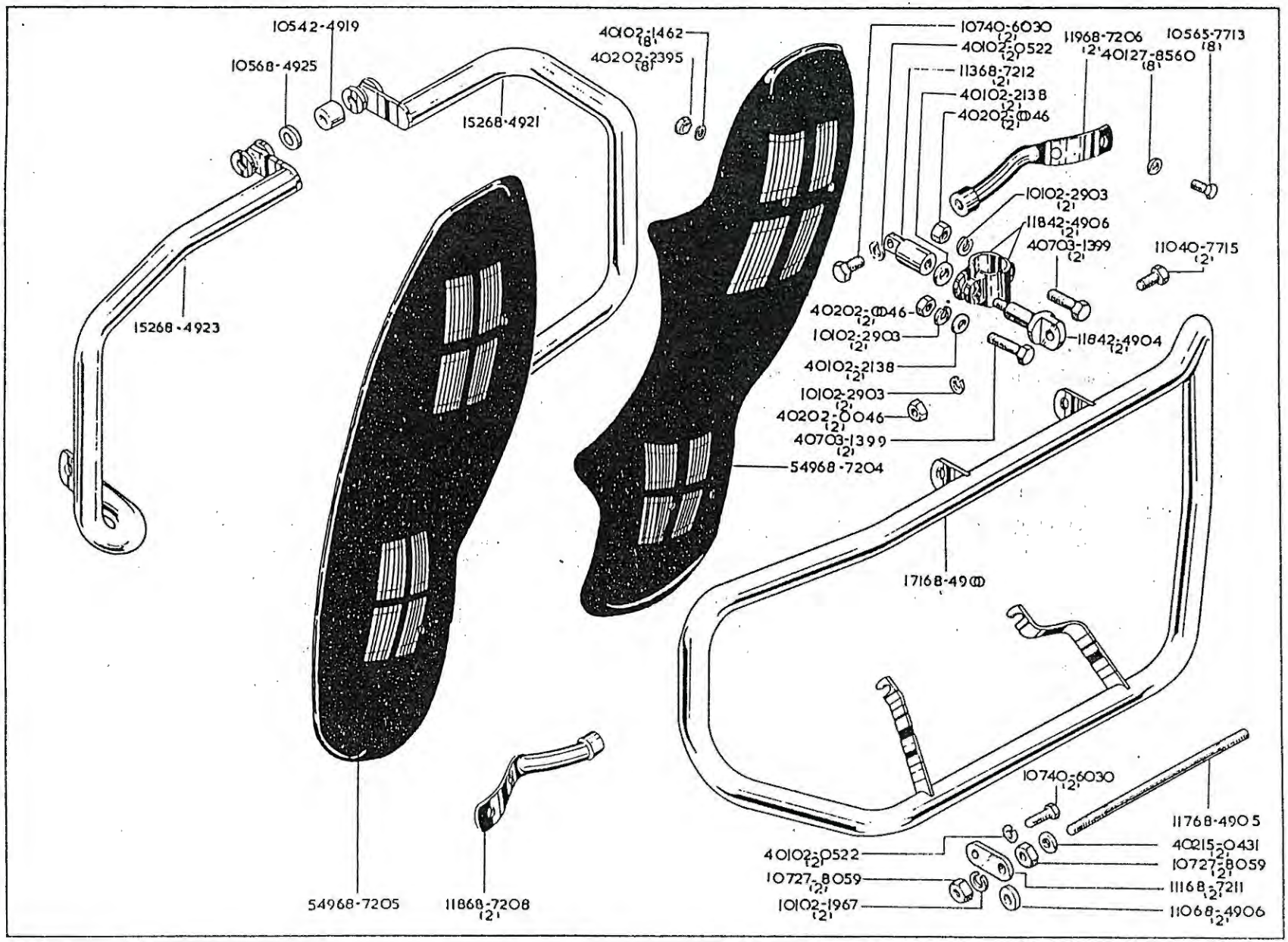
10542-4919
10568-4925
15268-4921
40102-1462 (8)
40202-2395 (8)
10740-6030 (2)
40102-0522 (2)
11368-7212 (2)
40102-2138 (2)
40202-0046 (2)
11968-7206 (2)
40127-8560 (8)
10565-7713 (8)
10102-2903 (2)
11842-4906 (2)
40703-1399 (2)
11040-7715 (2)
15268-4923
40202-0046 (2)
10102-2903 (2)
40102-2138 (2)
10102-2903 (2)
40202-0046 (2)
40703-1399 (2)
11842-4904 (2)
54968-7204
17168-4900
10740-6030 (2)
11768-4905
40102-0522 (2)
10727-8059 (2)
10102-1967 (2)
40215-0431 (2)
10727-8059 (2)
11168-7211 (2)
11068-4906 (2)
54968-7205
11868-7208 (2)

LEGSHIELDS
PROTÈGE-JAMBES
BEINSCHUTZ
GUARDAPIERNAS

SAFETY BARS
PARE-CHOCS
STURZBÜGEL
BARAS DE SEGURIDAD

Model Modèle Typen Modelos	Spares No. No. de pièce Ersatzteil-Nr. No. de repuesto	Description	Designation	Beschreibung	Descripción	Per Set Par jeu Pr. Satz Juego de
A50, A65	4 02 02-0046	Nut	Écrou	Mutter	Tuerca	4
A50, A65	4 01 02-0522	Washer	Rondelle	Scheibe	Arandela	4
A50, A65	4 01 02-1462	Washer	Rondelle	Scheibe	Arandela	8
A50, A65	1 01 02-1967	Washer	Rondelle	Scheibe	Arandela	2
A50, A65	4 01 02-2138	Washer	Rondelle	Scheibe	Arandela	4
A50, A65	4 02 02-2395	Nut	Écrou	Mutter	Tuerca	8
A50, A65	1 01 02-2903	Washer	Rondelle	Scheibe	Arandela	4
A50, A65	4 07 03-1399	Bolt	Boulon	Schraube	Tornillo	4
A50, A65	4 02 15-0431	Washer	Rondelle	Scheibe	Arandela	2
A50, A65	1 07 27-8059	Nut	Écrou	Mutter	Tuerca	4
A50, A65	4 01 27-8060	Washer	Rondelle	Scheibe	Arandela	8
A50, A65	1 07 40-6030	Bolt	Boulon	Schraube	Tornillo	4
A50, A65	1 10 40-7715	Bolt	Boulon	Schraube	Tornillo	2
A50, A65	1 18 42-4904	Eye Bolt	Boulon	Schraube	Tornillo	2
A50, A65	1 18 42-4906	Split Clamp	Bride	Lasche	Brida	2
A50, A65	1 05 42-4919	Distance Piece	Entretoise	Distanzrohr	Distanciador	
A50, A65	1 26 65-4894	Anchor Bolt	Boulon d'ancrage	Ankerbolzen	Tornillo de sujeción	
A50, A65	1 05 65-7713	Bolt	Boulon	Schraube	Tornillo	8
A50, A65	1 71 68-4900	Safety Bar (front)	Pare-chocs (avant)	Sturzbügel (vorder)	Baras de seguridad (delantera)	
A50, A65	1 17 68-4905	Stud	Goujon	Stehbolzen	Esparago	
A50, A65	1 10 68-4906	Distance Piece	Entretoise	Distanzrohr	Distanciador	2
A50, A65	1 69 68-4920	Rear Safety Bar Assembly	Pare-chocs complet (arrière)	Sturzbügel komplet (hinter)	Baras de seguridad completo (trasera).	
A50, A65	1 52 68-4921	Safety Bars (nearside)	Pare-chocs (gauche)	Sturzbügel (links)	Baras de seguridad (izquierdo)	
A50, A65	1 52 68-4923	Safety Bars (offside)	Pare-chocs (droite)	Sturzbügel (rechts)	Baras de seguridad (derecho)	
A50, A65	1 05 68-4925	Distance Piece	Entretoise	Distanzrohr	Distanciador	
A50, A65	1 76 68-7202	Legshield Assembly	Protège-jambes complet	Beinschutz komplett	Guardapiernas completo	
A50, A65	5 49 68-7204	Legshield (nearside)	Protège-jambes (gauche)	Beinschutz (links)	Guardapiernas (izquierdo)	
A50, A65	5 49 68-7205	Legshield (offside)	Protège-jambes (droite)	Beinschutz (rechts)	Guardapiernas (derecho)	
A50, A65	1 19 68-7206	Bracket	Support	Verstrebung	Soporte	2
A50, A65	1 18 68-7208	Bracket	Support	Verstrebung	Soporte	2
A50, A65	1 11 68-7211	Stay	Tringle	Strebe	Tirante	2
A50, A65	1 13 68-7212	Adaptor	Pièce d'ajustement	Anschlussrohr	Tubo de ajuste	2
A50, A65	1 88 68-7215	Legshield and Safety Bar	Protège-jambes et pare-chocs	Beinschutz und Sturzbügel	Guardapiernas y baras de seguridad.	

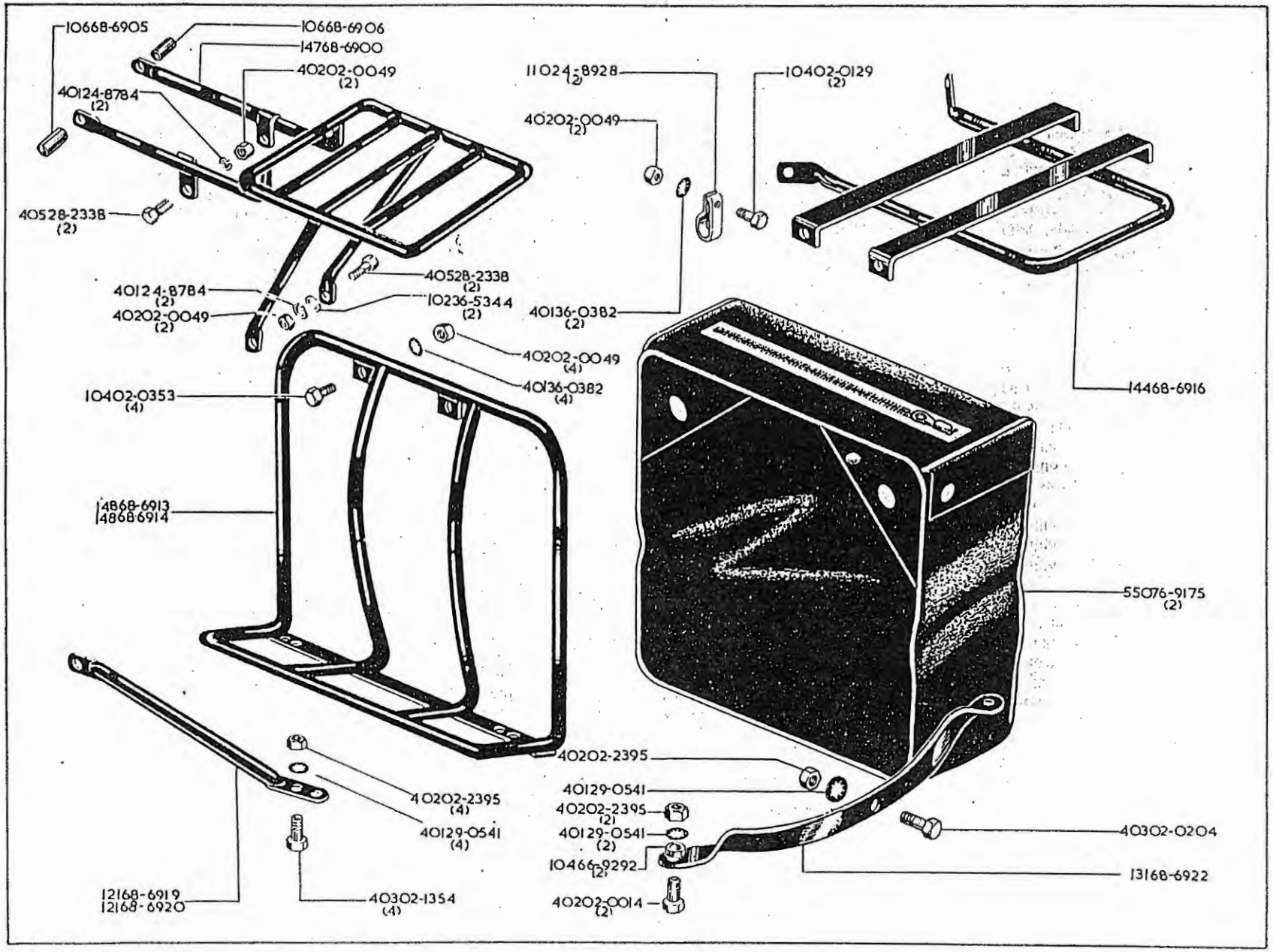
10668-6905
10668-6906
14768-6900
40202-0049 (2)
40124-8784 (2)
40528-2338 (2)
40124-8784 (2)
40202-0049 (2)
40528-2338 (2)
10236-5344 (2)
11024-8928 (2)
40202-0049 (2)
10402-0129 (2)
40136-0382 (2)
40202-0049 (4)
40136-0382 (4)
10402-0353 (4)
14468-6916
14868-6913
14868-6914
55076-9175 (2)
40202-2395
40202-2395 (4)
40129-0541 (4)
40129-0541
40202-2395 (2)
40129-0541 (2)
10466-9292 (2)
40302-0204
13168-6922
12168-6919
12168-6920
40302-1354 (4)
40202-0014 (2)

PANNIERS
SACOCHE
GEPÄCKTÄSCHE
VIAJE

CARRIER
PORTE-BAGAGES
GEPÄCKTRÄGER
PORTA-EQUIPAJE

Model Modèle Typen Modelos	Spares No. No. de pièce Erastzteil-Nr. No. de repuesto	Description	Designation	Beschreibung	Descripción	Per Set Par jeu Pr. Satz Juego de
A50, A65	4 02 02–0014	Bolt	Boulon	Schraube	Tornillo	2
A50, A65	4 02 02–0049	Nut	Écrou	Mutter	Tuerca	10
A50, A65	1 04 02–0129	Bolt	Boulon	Schraube	Tornillo	2
A50, A65	4 03 02–0204	Bolt	Boulon	Schraube	Tornillo	
A50, A65	1 04 02–0353	Bolt	Boulon	Schraube	Tornillo	4
A50, A65	4 03 02–1354	Bolt	Boulon	Schraube	Tornillo	4
A50, A65	4 02 02–2395	Nut	Écrou	Mutter	Tuerca	7
A50, A65	4 01 24–8784	Washe	Rondelle	Scheibe	Arandela	4
A50, A65	1 10 24–8928	Clip	Support	Verstrebung	Soporte	2
A50, A65	4 05 28–2338	Bolt	Boulon	Schraube	Tornillo	4
A50, A65	4 01 29–0541	Washer	Rondelle	Scheibe	Arandela	7
A50, A65	4 01 36–0382	Washer	Rondelle	Scheibe	Arandela	6
A50, A65	1 02 36–5344	Washer	Rondelle	Scheibe	Arandela	2
A50, A65	1 04 66–9292	Distance Tube	Entretoise	Distanzrohr	Distanciador	2
A50, A65	1 47 68–6900	Carrier	Porte-bagages	Gepäckträger	Porta-equipaje	
A50, A65	1 06 68–6905	Distance Piece (nearside)	Entretoise	Distanzrohr	Distanciador	
A50, A65	1 06 68–6906	Distance Piece (offside)	Entretoise	Distanzrohr	Distanciador	
A50, A65	5 75 68–6912	Pannier and Carrier complete	Sacoche et porte-bagages complet.	Gepäcktasche und Gepacktrage komplett.	Viaje y porta-equipaje completo	
A50, A65	1 48 68–6913	Pannier Frame complete (nearside)	Cadre pour panier (gauche)	Trager für Gepäckträger (links)	Fabrica saco de viaje (izquierdo)	
A50, A65	1 48 68–6914	Pannier Frame complete (offside).	Cadre pour panier (droite)	Trager für Gepäckträger (rechts).	Fabrica, saco de viaje (derecho)	
A50, A65	1 44 68–6916	Carrier Body	Corps	Gehause	Soporte	
A50, A65	1 21 68–6919	Support Tube (nearside)	Support (gauche)	Halter (links)	Soporte (izquierdo)	
A50, A65	1 21 68–6920	Support Tube (offside)	Support (droite)	Halter (rechts)	Soporte (derecho)	
A50, A65	1 31 68–6922	Bracket	Support	Verstrebung	Soporte	
A50, A65	5 50 76–9175	Pannier Bag	Sac de touriste	Gepäcktäsche	Saco para bagaje	2

SPEEDOMETER GEARS
COMMANDE DE COMPTEUR
GESCHWINDIGKEITSMESSANTRIEB
MANDO DEL CUENTAKILOMETROS

Model Modèle Typen Modelos	Spares No. No. de pièce Ersatzteil-Nr. No. de repuesto	Description	Designation	Beschreibung	Descripción	Gear Marking
A65 Solo A65R. Solo	1 19 68-3134	Driving Gear (7T)	Pignon de commande (D-7)	Antriebzahnrad (Z-7)	Piñón de mando (D-7)	A
A65 Solo A65R. Solo	1 27 68-3135	Driven Gear (10T)	Pignon de renvoi (D-10)	Angetriebenes Ritzel (Z-10)	Piñón de cambio (D-10)	A
A50 Solo A65 S/car A65R. S/car	*1 19 68-3131	Driving Gear (7T)	Pignon de commande (D-7)	Antriebzahnrad (Z-7)	Piñón de mando (D-7)	C
A50 Solo A65 S/car A65R. S/car	*1 27 68-3132	Driven Gear (12T)	Pignon de renvoi (D-12)	Angetriebenes Ritzel (Z-12)	Piñón de cambio (D-12)	C
A65 Police Solo	*1 19 68-3146	Driving Gear (8T)	Pignon de commande (D-8)	Antriebzahnrad (Z-8)	Piñón de mando (D-8)	D
A65 Police Solo	*1 27 68-3147	Driven Gear (12T)	Pignon de renvoi (D-12)	Angetriebenes Ritzel (Z-12)	Piñón de cambio (D-12)	D
A50 S/car	*1 19 68-3148	Driving Gear (6T)	Pignon de commande (D-6)	Antriebzahnrad (Z-6)	Piñón de mando (D-6)	G
A50 S/car	*1 27 68-0314	Driven Gear (11T)	Pignon de renvoi (D-11)	Angetriebenes Ritzel (Z-11)	Piñón de cambio (D-11)	G
A50/65 Solo A65R. Solo A65 S/car	†1 19 68-3148	Driving Gear (6T)	Pignon de commande (D-6)	Antriebzahnrad (Z-6)	Piñón de mando (D-6)	G
A50/65 Solo A65R. Solo A65 S/car	†1 27 68-0314	Driven Gear (11T)	Pignon de renvoi (D-11)	Angetriebenes Ritzel (Z-11)	Piñón de cambio (D-11)	G
		*Fitted with Magnetic Speedometer. †Fitted with Chronometric Speedometer.	*Equipe d'un compteur de vitesse magnetique. †Equipe d'un compteur de vitesse chronometrique.	*Mit Einen Magnetischen Tachometer Ausgerüstet. †Mit Einen Chronometrischen. Tachometer Ausgerüstet.	*Equipado con un Tachometro magnético. †Equipado con un tacometro cronométrico.	

British Only

MOTORCYLES AND PARTS INC.

32451 PARKLANE ST.
GARDEN CITY, MI 48135 USA

WWW.BRITISHONLY.COM
INFO@BRITISHONLY.COM

RETAIL: 1-800-278-6659 ***WHOLESALE: 1-800-852-9253*** ***FAX: 1-734-422-9253***

WORLDS LARGEST SELECTION OF FACTORY ORIGINAL NEW AND USED PARTS

45,000 SQ. FT. OF MOTORCYLE PARTS & ACCESSORIES FROM 1911 TO 1984 FOR ALL BRITISH MAKES!
CASH FOR ALL BRITISH BIKES, PARTS AND LITERATURE

SPECIALIZING IN
VINTAGE MOTORCYLCE PARTS

TRIUMPH
Norton
BSA

THE BIGGEST!

ENGINE REBUILDING PARTS
GASKET - SEALS - BEARINGS
BUSHINGS - PISTONS - RINGS
CLUTCHES - TUNE UP PARTS
SPEED EQUIPMENT

THE BEST!

STOCK AND CUSTOM PARTS
SEATS - HANDLEBARS - CHAINS
TIRES - TUBES - EXHAUST PIPES
MUFFLERS - GAS TANKS - FENDERS
RESTORATION PARTS

THE ONLY!

Central Wheel Components · Barnett Clutches & Cables · Classic Transfers Robert Derrick Ltd · Renold · Lucas · Amal · Emgo Your Powersport Supplier · Brituro England · JP Pistons · Hastings · UH

VELOCETTE • ANDOVER NORTON • TEC • HAYNES • P&P SEATING • WASSELL • MORGO
ALPHA BEARINGS • M.A.C. PRODUCTS • JOE HUNT MAGNETOS • J.J. CABLES • BUCHANAN'S
L.A. SLEEVE • MEGACYCLE CAMS • T.J. WASSELL LIMITED • SUDCO INTERNATIONAL
ACE CLASSICS LONDON • CLASSIC GASKETS • BRITISH WIRING • PBM ENGINEERING
TRI-COR ENGLAND • LEAK PROOF SEALS • MCA (ASTON) LIMITED • GARDNER - WESTCOTT

WE ACCEPT VISA - MASTERCARD - DISCOVER - AMERICAN EXPRESS

PARTS SHIPPED WORDLWIDE !!! VISA · MasterCard · Discover · American Express

VISIT OUR EBAY STORE
http://stores.ebay.com/British-Only-Motorcycles-And-Parts

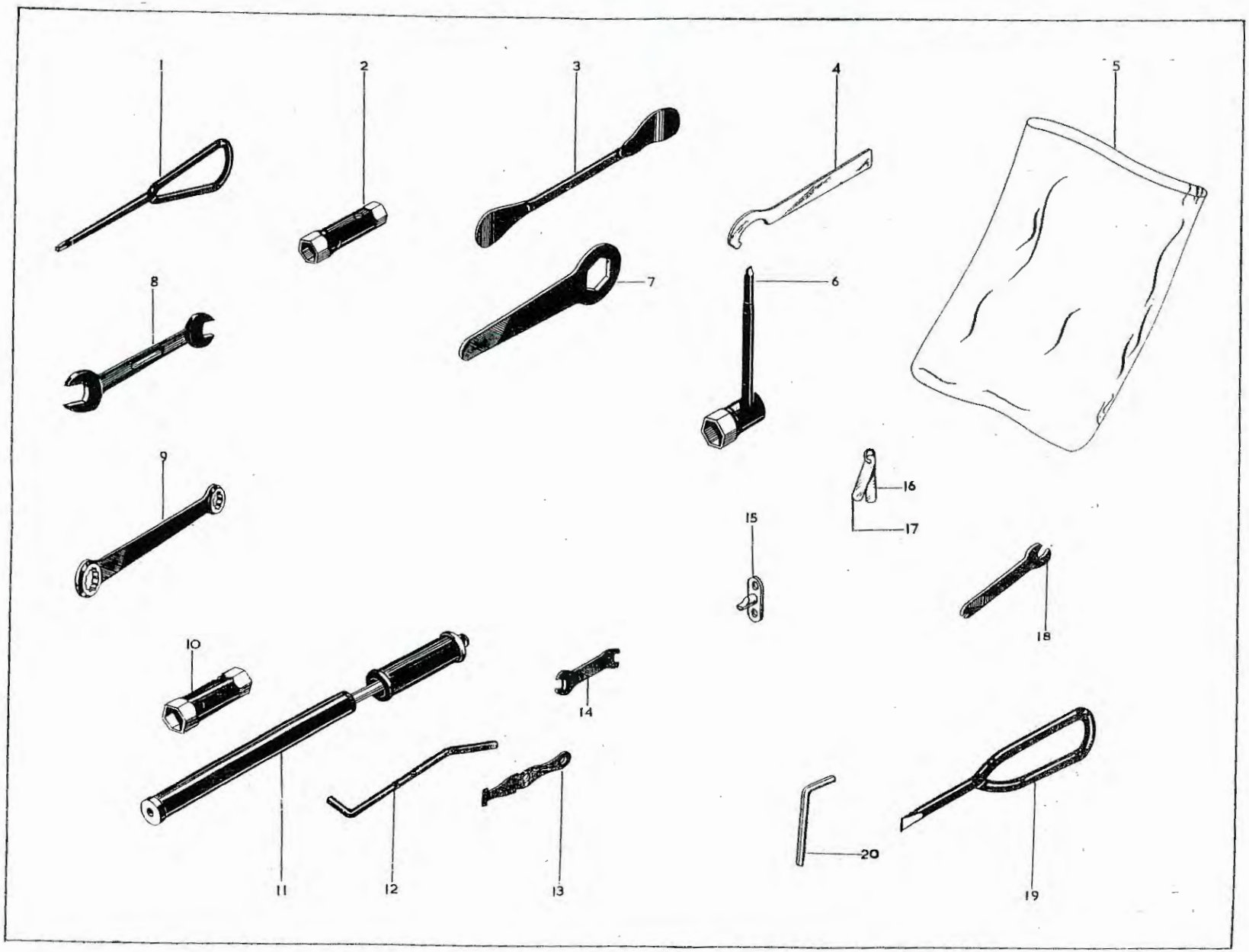
1
2
3
4
5
6
7
8
9
10
11
12
13
14
15
16
17
18
19
20

TOOLS, OUTILS, WERKZEUGE, HERRAMIENTOS

Model Modèle Typen Modelos	Spares No. No. de pièce Ersatzteil-Nr. No. de repuesto	Description	Designation	Beschreibung	Descripción	Per Set Par jeu Pr. Satz Juego de
	1. 40–9021	Screwdriver	Tournevis	Schraubenzieher	Destornillador	
	2. 65–9115	Box Spanner	Clé à tube	Steckschlüssel	Llave de tubo	
	3. 29–9252	Tyre Lever	Démonte-pneu	Reifenhaber	Palanca desmonta-neumaticos	
	4. 75–9076	"C" Spanner	"C" clé	"C" Schlüssel	"C" llave	
	5. 65–9282	Toolbag	Trousse à outils	Werkzeugtasche	Bolsa de herramientos	
	6. 67–9121	Plug Spanner	Clé à bougie	Kerzenschlüssel	Llave para bujías	
	7. 65–9110	Ring Spanner	Clé annulaire	Ringschlüssel	Llave anular	
	8. 67–9028	Double-ended Spanner	Clé à fourche double	Doppelschraubenschlüssel	Llave de dos bocas	
	9. 40–9016	Ring Spanner	Clé annulaire	Ringschlüssel	Llave anular	
	10. 40–9017	Box Spanner	Clé à tube	Steckschlüssel	Llave de tubo	
	11. 90–9237	Tyre Inflator	Pompe à air	Luftpumpe	Bomba de aire	
	12. 29–9253	Tommybar	Broche	Montiereisen	Barra para llaves de tubo	
	13. 66–9049	Cable Clip	Attache pour câble	Kabelklemme	Abrazadera de cable	
	14. 65–9133	Tappet Spanner	Clé à poussoir de soupape	Ventilstösselschlüssel	Llave para empujador	
	15. 68–0710	Timing Plug	Bouchon de commande de l'avance.	Verstellstopfen	Tapon de la regulación del avance.	
	16. 65–9125	Feeler Gauge (.010 in.)	Cale d'epaisseur (.254 mm.)	Spion (.254 mm.)	Calibrador de cinta (.254 mm.)	
	17. 36–7273	Feeler Gauge (.008 in.)	Cale d'epaisseur (.203 mm.)	Spion (.203 mm.)	Calibrador de cinta (.203 mm.)	
	18. 40–9075	Tappet Spanner	Clé à poussoir de soupape	Ventilstösselschlüssel	Llave para empujador	
	19. 42–9186	Screwdriver	Tournevis	Schraubenzieher	Destornillador	
	20. 68–9192	"Allen" Key	"Allen" clé	"Allen" Schlüssel	"Allen" llave	
	68–9066	Toolkit complete	Outillage complet	Werkzeuge komplett	Herramientos completo	

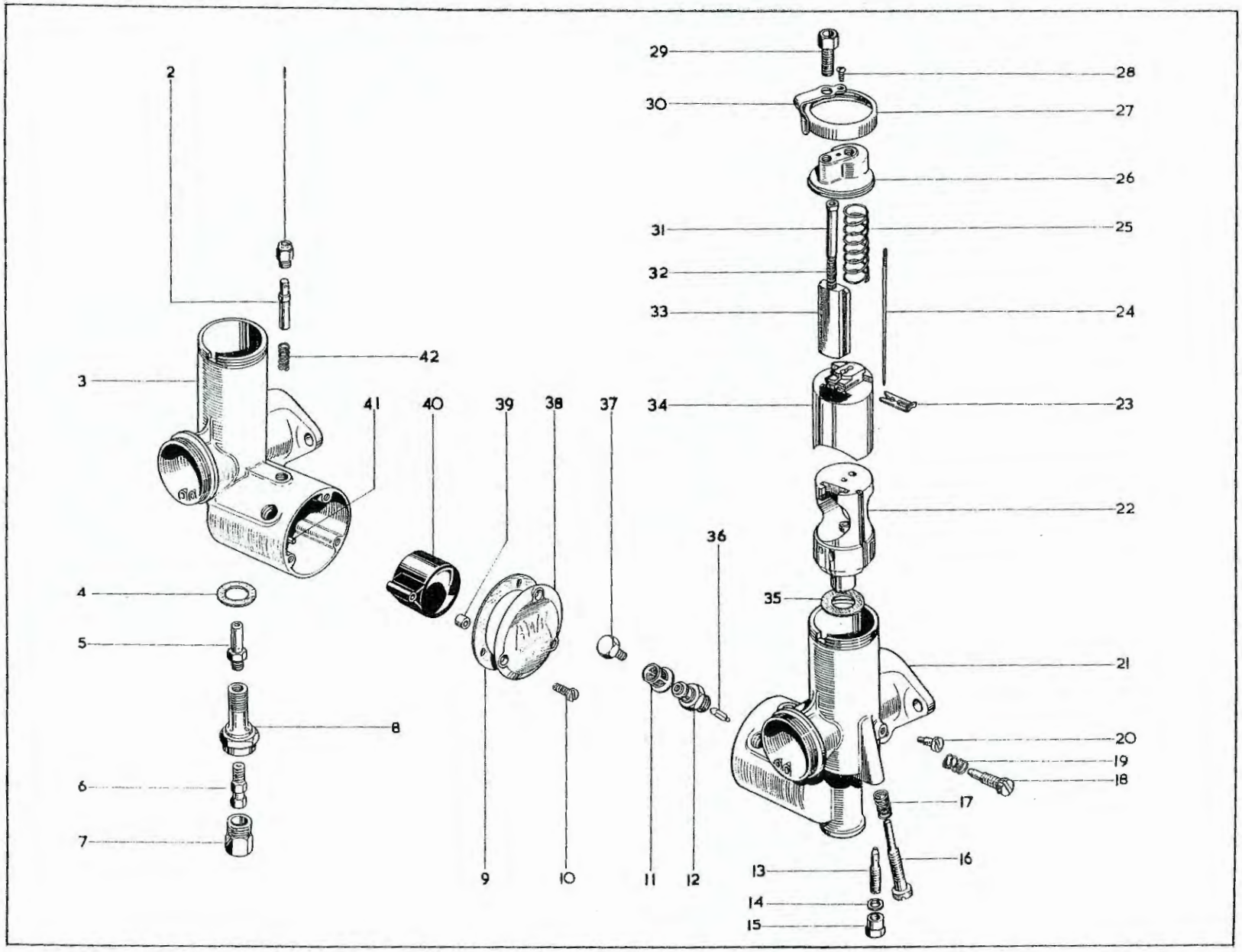
29
28
30
27
26
31
25
32
33
24
2
42
3
41
40
39
38
37
34
23
22
36
35
4
5
21
8
20
19
18
6
17
7
16
13
9
10
11
12
14
15

CARBURETTERS, CARBURATEURS, VERGASER, CARBURADORS

Model Modèle Typen Modelos	Spares No. No. de pièce Ersatzteil-Nr. No. de repuesto		Description	Designation	Beschreibung	Descripción	Per Set Par jeu Pr. Satz Juego de
	B.S.A. No.	AMAL No.					
	1. 19-2810	343-011	Primer Body	Corps de titilateur du carburateur.	Vergasertupfer-Gehäuse	Cuerpo del cebador del carburador.	2
	2.	373-086	Primer	Titilateur du carburateur	Vergasertupfer	Cebador del carburador	2
A50W	3. 19-3034	689-002	Carburetter Body (left-hand).	Corps de carburateur (gauche).	Vergasergehäuse (links)	Cuerpo del carburador (izquierdo).	
A65 L/R, S/H	3. 19-3035	689-003	Carburetter Body (left-hand).	Corps de carburateur (gauche).	Vergasergehäuse (links)	Cuerpo del carburador (izquierdo).	
	4. 19-3047	376-074	Fibre Washer	Rondelle-fibre	Fiberscheibe	Arandela fibre	2
	5. 19-2861	376-072	Needle Jet	Gicleur d'aiguille	Nadeldüse	Surtidor de aguja	2
A50W	6. *19-3036	*376-100	Main Jet (190 c.c.)	Gicleur principal (190 c.c.)	Hauptdüse (190 c.c.)	Surtidor principal (190 c.c.)	2
A65 L/R, S/H	6. *19-3037	*376-100	Main Jet (270 c.c.)	Gicleur principal (270 c.c.)	Hauptdüse (270 c.c.)	Surtidor principal (270 c.c.)	2
	7.	376-075	Nut	Écrou	Mutter	Tuerca	2
	8.	376-073	Jet Holder	Porte-gicleur	Düsenhalter	Porta-surtidor	2
	9. 19-2857	376-078	Washer	Rondelle	Scheibe	Arandela	2
	10. 19-2856	376-079	Screw	Vis	Schraube	Tornillo	6
	11. 19-3048	376-093	Filter	Filtre	Filter	Filtro	2
	12.	376-088	Needle Seating	Seige à aiguille	Nadelsitz	Asiento de aguja	2
	13.	376-076	Pilot Jet	Gigleur de ralenti	Leerlaufdüse	Surtidor piloto	2
	14.	116-162	Washer	Rondelle	Scheibe	Arandela	2
	15.	376-095	Nut	Écrou	Mutter	Tuerca	2
	16. 19-3044	376-068	Throttle Adjusting Screw	Vis de réglage du papillon	Stellschraube für Drossel	Tornillo de ajuste por acelerador.	2
	17.	376-069	Spring	Ressort	Feder	Resorte	2
	18. 19-3043	332-017	Pilot Air Screw	Vis pilote d'air	Luftzuführungs-Schraube	Tornillo de guía de aire	2
	19.	4-148	Spring	Ressort	Feder	Resorte	2
	20.	376-070	Peg	Ergot	Sicherungsstift	Esparago	2
A50W	21. 19-2910	389-002	Carburetter Body (right-hand).	Corps de carburateur (droite).	Vergasergehäuse (rechts)	Cuerpo del carburador (derecho).	
A65 L/R, S/H	21. 19-3049	389-003	Carburetter Body (right-hand).	Corps de carburateur (droite).	Vergasergehäuse (rechts)	Cuerpo del carburador (derecho).	
A50W	22.	389-056	Jet Block (right-hand)	Bloc de gicleur (droite)	Düsenblock (rechts)	Caja de surtidor (derecho)	
A50W	22.	689-056	Jet Block (left-hand)	Bloc de gicleur (gauche)	Düsenblock (links)	Caja de surtidor (izquierdo)	
A65 L/R, S/H	22.	389-057	Jet Block (right-hand)	Bloc de gicleur (droite)	Düsenblock (rechts)	Caja de surtidor (derecho)	
A65 L/R, S/H	22.	689-057	Jet Block (left-hand)	Bloc de gicleur (gauche)	Düsenblock (links)	Caja de surtidor (izquierdo)	
			*State size.	*Veuillez dire les dimensions.	*Grösse Angeben.	*Indican tamaño.	

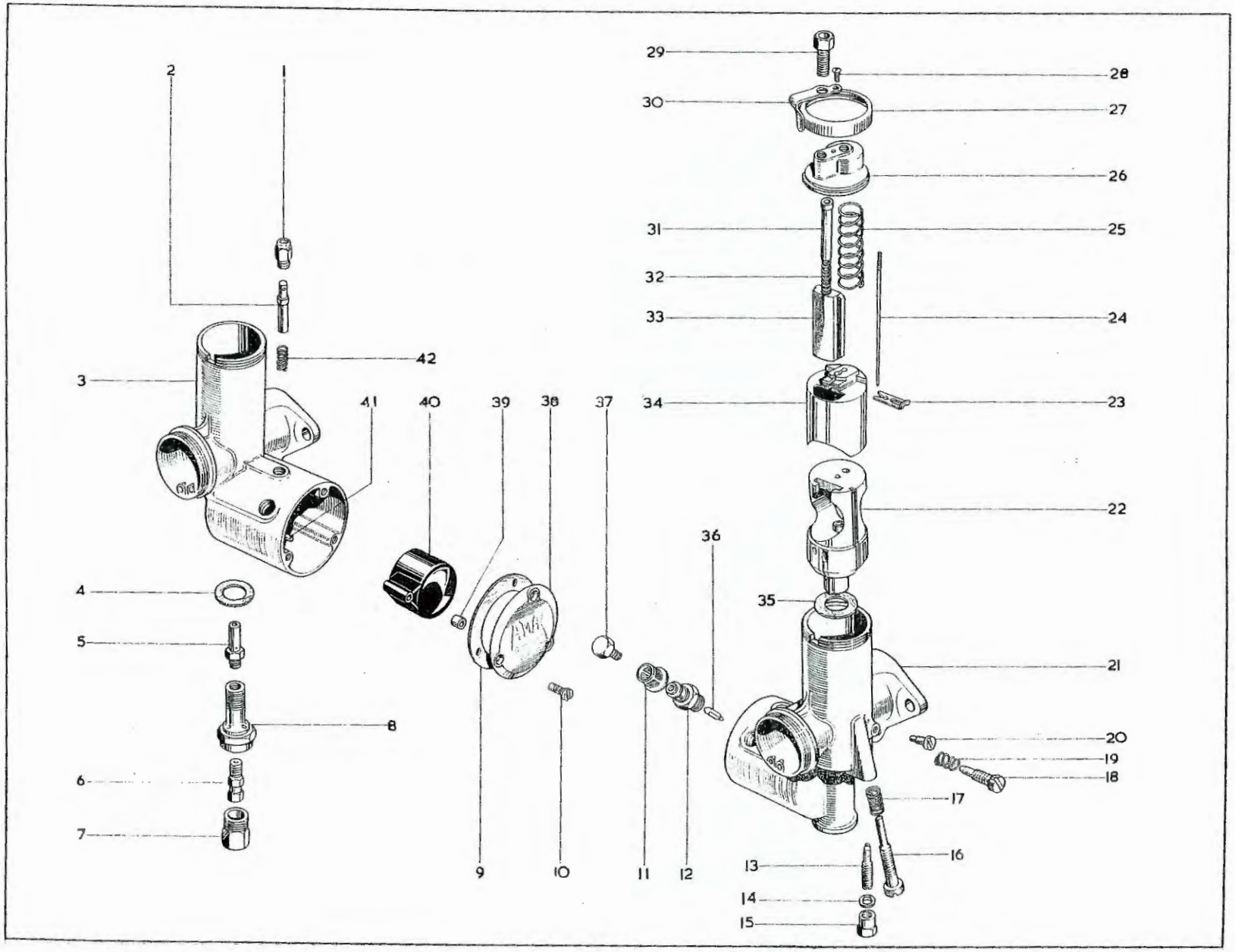
1
2
3
4
5
6
7
8
9
10
11
12
13
14
15
16
17
18
19
20
21
22
23
24
25
26
27
28
29
30
31
32
33
34
35
36
37
38
39
40
41
42

CARBURETTERS, CARBURATEURS, VERGASER, CARBURADORES

Model Modèle Typen Modelos	Spares No. No. de pièce Ersatzteil-Nr. No. de repuesto			Description	Designation	Beschreibung	Descripción	Per Set Par jeu Pr. Satz Juego de
		B.S.A. No.	AMAL No.					
	23.	19-2579	4-230	Needle Clip	Bride á aiguille	Nadelklammer	Grapa de aguja	2
	24.	19-2865	389-063	Needle	Aiguille	Nadel	Aguja	2
	25.		389-061	Spring	Ressort	Feder	Resorte	2
	26.		389-064	Top	Dessus	Oben	Superior	2
	27.		389-065	Cap	Chapeau	Abdeckkappe	Tapón	2
	28.		4-241	Screw	Vis	Schraube	Tornillo	2
	29.		4-035	Adjuster	Systéme de réglage	Einstellschraube	Tornillo de ajuste	4
	30.		29-201	Spring	Ressort	Feder	Resorte	2
	31.		29-057	Spring Guide	Guide	Fuhrung	Guia	2
	32.		4-046	Spring	Ressort	Feder	Resorte	2
	33.		389-062	Air Valve	Soupape de air	Luftventil	Válvula de aire	2
A50W	34.	*19-3050	*389-060	Throttle Valve — right hand — (3½).	Boisseau des gaz — droite — (3½).	Gasscheiber — rechts — (3½).	Corredera de aceleración — derecho — (3½).	
A50W	34.	*19-3051	*689-060	Throttle Valve — left-hand — (3½).	Boisseau des gaz — gauche — (3½).	Gasscheiber — links — (3½).	Corredera de aceleración — izquierdo — (3½).	
A65 L/R, S/H	34.	*19-3052	*389-060	Throttle Valve — right-hand — (3).	Boisseau des gaz — droite — (3).	Gasscheiber — rechts — (3).	Corredera de aceleración — derecho — (3).	
A65 L/R, S/H	34.	*19-3053	*689-060	Throttle Valve — left-hand — (3).	Boisseau des gaz — gauche — (3).	Gasscheiber — links — (3).	Corredera de aceleración — izquierdo — (3).	
	35.		376-067	Fibre Washer	Rondelle-fibre	Fiberscheibe	Arandela fibre	2
	36.	19-2853	376-089	Needle	Aiguille	Nadel	Aguja	2
	37.	19-3045	376-091	"Banjo" Bolt	Boulon,"banjo"	Banjoschraube	Perno "banjo"	2
	38.		376-077	Side Cover	Panneau de lateral	Seitenblech	Panel de lado	2
	39.		376-094	Bush	Douille	Büchse	Casquillo	2
	40.	19-2854	376-083	Float	Flotteur	Schwimmer	Flotador	2
	41.		376-085	Spindle	Arbre	Welle	Arbol	2
	42.		376-087	Spring	Ressort	Feder	Resorte	2
				*State size.	*Veuillez dire les dimensions.	*Grosse Angebeno.	*Indican tamañ.	

NOTE: Where no B.S.A. Part Number is quoted, the part is only available from the makers.

NOTE: Dans le cas où une pièce n'a pas d'un numéro B.S.A., on pent l'obtenir seulement des fabricants.

ANMERKUNG: Wenn keine B.S.A.- Teile-Nummer Angegeben ist, dann ist das Betreffende Teil nur von der Herstellerfirma Erhältlich.

NOTA: Si no se indica numero de la pieza B.S.A., la pieza es disponible del fabricante solo.

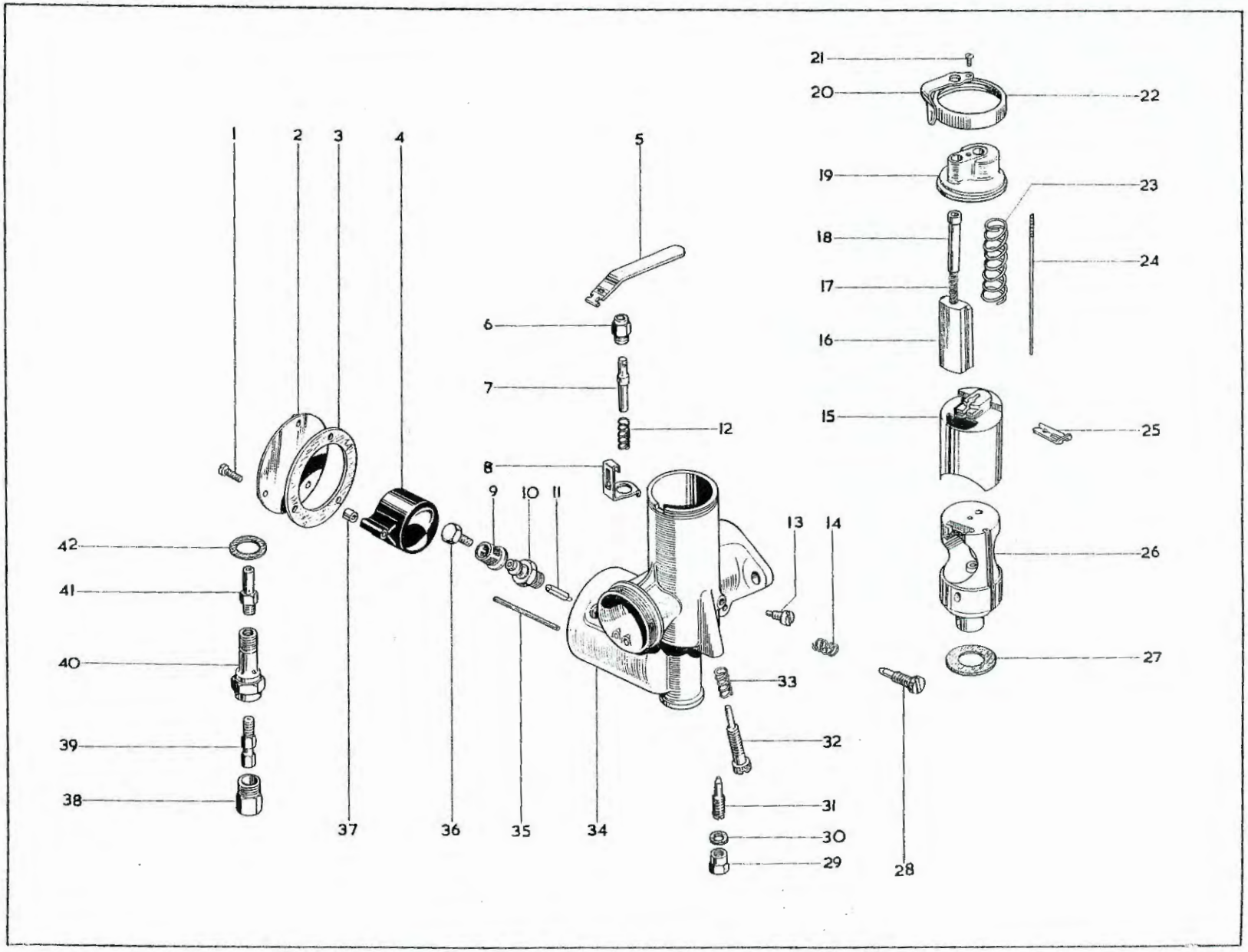
1
2
3
4
5
6
7
8
9
10
11
12
13
14
15
16
17
18
19
20
21
22
23
24
25
26
27
28
29
30
31
32
33
34
35
36
37
38
39
40
41
42

CARBURETTERS (Models A65 T/R, A50 R/S), CARBURATEURS (Modele A65 T/R, A50 R/S), VERGASER (Typen A65 T/R, A50 R/S), CARBURADORS (Modelos A65 T/R, A50 R/S)

Model Modèle Typen Modelos		Spares No. No. de pièce Ersatzteil-Nr. No. de repuesto		Description	Designation	Beschreibung	Descripción	Per Set Par jeu Pr. Satz Juego de
		B.S.A. No.	AMAL No.					
	1.	19-2856	376-079	Screw	Vis	Schraube	Tornillo	3
	2.	19-2855	376-077	Cover	Couvercle	Schutzkappe	Tapa	
	3.	19-2857	376-078	Gasket	Joint	Dichtung	Empaquetadura	
	4.	19-2854	376-083	Float	Flotteur	Schwimmer	Flotador	
	5.	19-7069	376-405	Primer Lever	Levier du carburateur	Vergasertupfer-Hebel	Palanza del cebador	
	6.		343-011	Primer Body	Corps de titilateur du carburateur.	Vergasertupfer-Gehäuse	Cuerpo del cebador del carburador.	
	7.		376-416	Primer	Titilateur du carburateur	Vergasertupfer	Cebador del carburador	
	8.	19-3041	376-406	Bracket	Support	Verstrebung	Soporte	
	9.	19-2858	376-093	Filter	Filtre	Filter	Filtro	
	10.		376-088	Needle Seating	Siege à aiguille	Nadelsitz	Asiento de aguja	
	11.	19-2853	376-089	Needle	Aiguille	Nadel	Aguja	
	12.		343-013	Spring	Ressort	Feder	Resorte	
	13.		376-070	Peg	Ergot	Sicherungsstift	Esparago	
	14.		4-148	Spring	Ressort	Feder	Resorte	
A65 T/R	15.	*19-3042	*389-060	Throttle Valve (3½)	Boisseau des gaz (3½)	Gasscheiber (3½)	Corredera de aceleración (3½)	
A50 R/S	15.	*19-2895	*376-060	Throttle Valve (3½)	Boisseau des gaz (3½)	Gasscheiber (3½)	Corredera de aceleración (3½)	
A65 T/R	16.		389-062	Air Valve	Soupape de air	Luftventil	Válvula de aire	
A50 R/S	16.		376-062	Air Valve	Soupape de air	Luftventil	Válvula de aire	
	17.		4-406	Spring	Ressort	Feder	Resorte	
A65 T/R	18.		29-057	Guide	Guide	Fuhrung	Guia	
A50 R/S	18.		6-047	Guide	Guide	Fuhrung	Guia	
A65 T/R	19.		389-099	Top	Dessus	Oben	Superior	
A50 R/S	19.		376-099	Top	Dessus	Oben	Superior	
A65 T/R	20.		29-301	Spring	Ressort	Feder	Resorte	
A50 R/S	20.		4-276	Spring	Ressort	Feder	Resorte	
	21.		4-241	Screw	Vis	Schraube	Tornillo	
A65 T/R	22.		389-065	Cap	Chapeau	Abdeckkappe	Tapón	
A50 R/S	22.		376-065	Cap	Chapeau	Abdeckkappe	Tapón	
A65 T/R	23.		389-061	Spring	Ressort	Feder	Resorte	
A50 R/S	23.		376-061	Spring	Ressort	Feder	Resorte	
A65 T/R	24.	19-2865	389-063	Needle	Aiguille	Nadel	Aguja	
				*State size.	*Veuillez dire les dimensions.	*Grösse Angeben.	*Indican tamaño.	

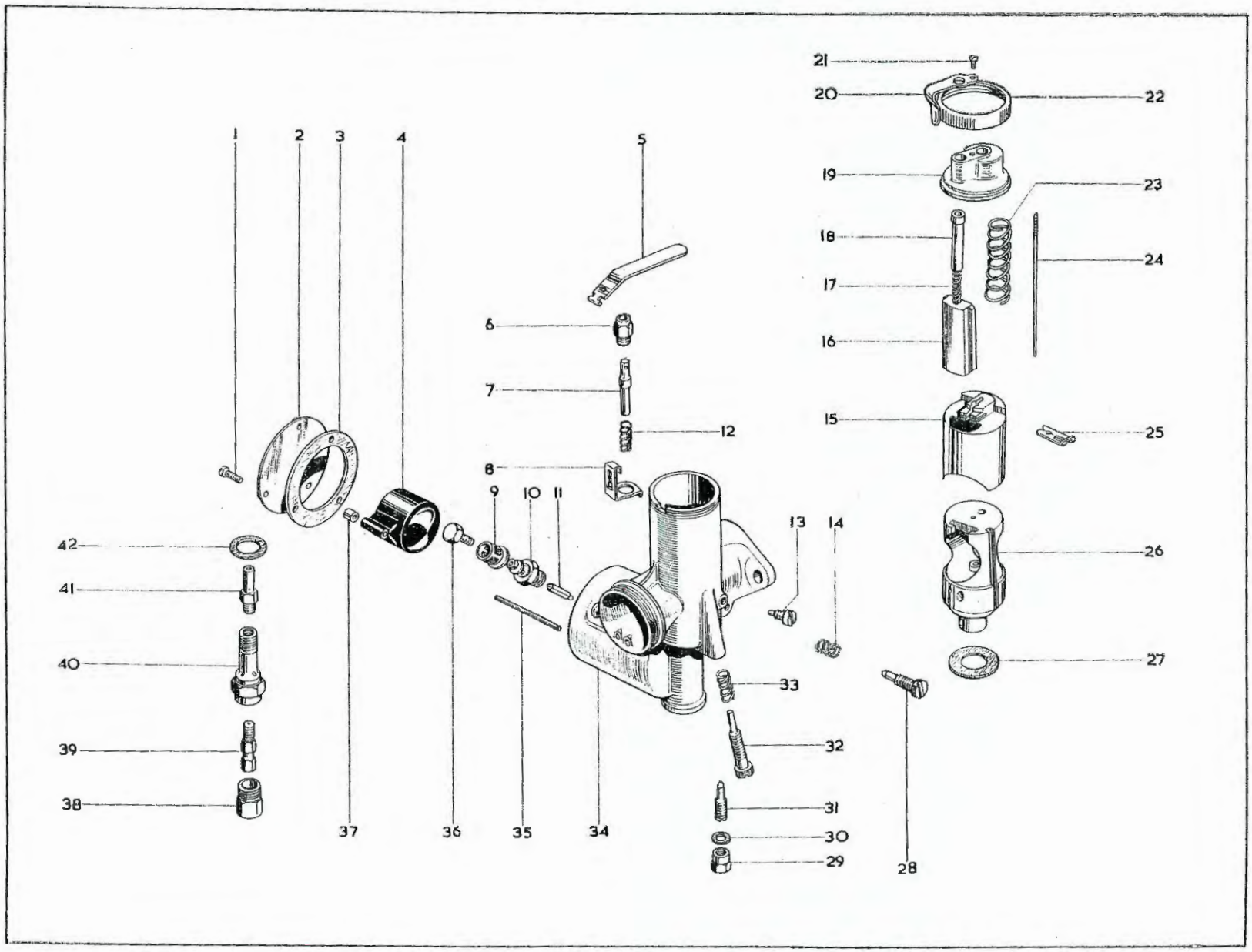
1
2
3
4
5
6
7
8
9
10
11
12
13
14
15
16
17
18
19
20
21
22
23
24
25
26
27
28
29
30
31
32
33
34
35
36
37
38
39
40
41
42

CARBURETTERS (Models A65 T/R, A50 R/S), CARBURATEURS (Modele A65 T/R, A50 R/S), VERGASER (Typen A65 T/R, A50 R/S), CARBURADORS (Modelos A65 T/R, A50 R/S)

Model Modèle Typen Modelos		Spares No. No. de pièce Ersatzteil-Nr. No. de repuesto		Description	Designation	Beschreibung	Descripción	Per Set Per jeu Pr. Satz Juego de
		B.S.A. No.	AMAL No.					
A50 R/S	24.	19–2863	376–063	Needle	Aiguille	Nadel	Aguja	
	25.	19–2579	4–230	Clip	Bride	Klammer	Grapa	
A65 T/R	26.		389–056	Jet Block	Bloc de gicleur	Düsenblock	Caja de surtidor	
A50 R/S	26.		376–056	Jet Block	Bloc de gicleur	Düsenblock	Caja de surtidor	
	27.		376–067	Fibre Washer	Rondelle-fibre	Fiberscheibe	Arandela fibre	
	28.	19–3043	332–017	Pilot Air Screw	Vis pilote d'air	Luftzuführungs-Schraube	Tornillo de guía de aire	
	29.		376–095	Nut	Écrou	Mutter	Tuerca	
	30.		116–162	Fibre Washer	Rondelle-fibre	Fiberscheibe	Arandela fibre	
	31.		376–076	Pilot Jet	Gicleur de ralenti	Leerlaufdüse	Surtidor piloto	
	32.	19–3044	376–068	Throttle Adjusting Screw	Vis de réglage du papillon	Stellschraube für Drossel	Tornillo de ajuste por aceleradór.	
	33.		376–069	Spring	Ressort	Feder	Resorte	
A65 T/R	34.	19–2910	389–002	Carburetter Body	Corps de carburateur	Vergasergehäuse	Cuerpo del carburador	
A50 R/S	34.	19–2903	376–002	Carburetter Body	Corps de carburateur	Vergasergehäuse	Cuerpo del carburador	
	35.		376–085	Spindle	Arbre	Welle	Arbol	
	36.	19–3045	376–091	"Banjo" Bolt	Boulon "banjo"	Banjoschraube	Perno "banjo"	
	37.		376–094	Bush	Douille	Büchse	Casquillo	
	38.		376–075	Cover Nut	Écrou borgne	Hutmutter	Tuerca ciega	
A65 T/R	39.	*19–3046	*376–100	Main Jet (310 c.c.)	Gicleur principal (310 c.c.)	Hauptdüse (310 c.c.)	Surtidor principal (310 c.c.)	
A50 R/S	39.	*19–2886	*376–100	Main Jet (260 c.c.)	Gicleur principal (260 c.c.)	Hauptdüse (260 c.c.)	Surtidor principal (260 c.c.)	
	40.		376–073	Jet Holder	Porte-gicleur	Düsenhalter	Porta-surtidor	
	41.	19–2860	376–072	Needle Jet	Gicleur d'aiguille	Nadeldüse	Surtidor de aguja	
	42.	19–3047	376–074	Fibre Washer	Rondelle-fibre	Fiberscheibe	Arandela fibre	
				*State size.	*Veuillez dire les dimensions.	*Grösse Angeben.	*Indican tamaño.	

NOTE: Where no B.S.A. Part Number is quoted, the part is only available from the makers.
NOTE: Dans le cas où une pièce n'a pas d'un numéro B.S.A., on pent l'obtenir seulement des fabricants.
ANMERKUNG: Wenn keine B.S.A.-Teile-Nummer Angegeben ist, dann ist das Betreffende Teil nur von der Herstellerfima Erhältilich.
NOTA: Si no se indica numero de la pieza B.S.A., la pieza es disponible del fabricante solo.

British Only

MOTORCYLES AND PARTS INC.

32451 PARKLANE ST.
GARDEN CITY, MI 48135 USA

WWW.BRITISHONLY.COM
INFO@BRITISHONLY.COM

RETAIL: 1-800-278-6659 ***WHOLESALE: 1-800-852-9253*** ***FAX: 1-734-422-9253***

WORLDS LARGEST SELECTION OF FACTORY ORIGINAL NEW AND USED PARTS

45,000 SQ. FT. OF MOTORCYLE PARTS & ACCESSORIES FROM 1911 TO 1984 FOR ALL BRITISH MAKES!
CASH FOR ALL BRITISH BIKES, PARTS AND LITERATURE

SPECIALIZING IN
VINTAGE MOTORCYLCE PARTS

TRIUMPH
Norton
BSA

THE BIGGEST!

ENGINE REBUILDING PARTS
GASKET - SEALS - BEARINGS
BUSHINGS - PISTONS - RINGS
CLUTCHES - TUNE UP PARTS
SPEED EQUIPMENT

THE BEST!

STOCK AND CUSTOM PARTS
SEATS - HANDLEBARS - CHAINS
TIRES - TUBES - EXHAUST PIPES
MUFFLERS - GAS TANKS - FENDERS
RESTORATION PARTS

THE ONLY!

Central Wheel Components · Barnett Clutches & Cables · Classic Transfers Robert Derrick Ltd · Renold · Lucas · Amal · Emgo Your Powersport Supplier · Brituro England · JP Pistons · Hastings · UH

VELOCETTE • ANDOVER NORTON • TEC • HAYNES • P&P SEATING • WASSELL • MORGO
ALPHA BEARINGS • M.A.C. PRODUCTS • JOE HUNT MAGNETOS • J.J. CABLES • BUCHANAN'S
L.A. SLEEVE • MEGACYCLE CAMS • T.J. WASSELL LIMITED • SUDCO INTERNATIONAL
ACE CLASSICS LONDON • CLASSIC GASKETS • BRITISH WIRING • PBM ENGINEERING
TRI-COR ENGLAND • LEAK PROOF SEALS • MCA (ASTON) LIMITED • GARDNER - WESTCOTT

WE ACCEPT VISA - MASTERCARD - DISCOVER - AMERICAN EXPRESS

PARTS SHIPPED WORDLWIDE !!! VISA · MasterCard · Discover · American Express

VISIT OUR EBAY STORE
http://stores.ebay.com/British-Only-Motorcycles-And-Parts

British Only

MOTORCYCLES AND PARTS INC.
32451 PARKLANE ST
GARDEN CITY, MI 48135 USA
PHONE: **800-278-6659**
FAX: **734-422-9253**

Year:	Make:	Model:
Engine #		
Frame #		

WWW.BRITISHONLY.COM
INFO@BRITISHONLY.COM

Quantity	Part #	Description	Each	Amount

Date _____ / _____ / _____ **Customer #** _____ **Salesperson** _____

Card Number _____ **Expires** _____

Name _____

Address _____

City/State/Zip _____

Phone _____ / _____ **Fax** _____

Email _____

Signature _____

Subtotal	
Insurance	
Shipping	
Total	
Michigan Residents Add 6% Sales Tax	
Amount Enclosed	

FOLD

Name _____

Address _____

City _____

State _____ Zip _____

USE
FIRST CLASS
LETTER
POSTAGE

British Only

MOTORCYCLES AND PARTS INC.

32451 PARKLANE ST
GARDEN CITY, MI 48135 USA

FOLD

British Only

MOTORCYCLES AND PARTS INC.
32451 PARKLANE ST
GARDEN CITY, MI 48135 USA
PHONE: **800-278-6659**
FAX: **734-422-9253**

Year:	Make:	Model:
Engine #		
Frame #		

WWW.BRITISHONLY.COM
INFO@BRITISHONLY.COM

Quantity	Part #	Description	Each	Amount

Date _____ / _____ / _____ **Customer #** _____ **Salesperson** _____

Card Number _____ **Expires** _____

Name _____

Address _____

City/State/Zip _____

Phone _____ / _____ **Fax** _____

Email _____

Signature _____

Subtotal	
Insurance	
Shipping	
Total	
Michigan Residents Add 6% Sales Tax	
Amount Enclosed	

FOLD

Name _____

Address _____

City _____

State _____ Zip _____

USE
FIRST CLASS
LETTER
POSTAGE

British Only

MOTORCYCLES AND PARTS INC.

32451 PARKLANE ST
GARDEN CITY, MI 48135 USA

FOLD