20-102112

BSA

SPARES

C15 Star - C15 Sports Star

Catalogue No. 5119

From Engine Nos.
C15 F-101 - C15 FSS-101 - C15 FB-101

British Only

MOTORCYLES AND PARTS INC.

32451 PARKLANE ST.
GARDEN CITY, MI 48135 USA

WWW.BRITISHONLY.COM
INFO@BRITISHONLY.COM

RETAIL: 1-800-278-6659 ***WHOLESALE: 1-800-852-9253*** ***FAX: 1-734-422-9253***

WORLDS LARGEST SELECTION OF FACTORY ORIGINAL NEW AND USED PARTS

45,000 SQ. FT. OF MOTORCYLE PARTS & ACCESSORIES FROM 1911 TO 1984 FOR ALL BRITISH MAKES!
CASH FOR ALL BRITISH BIKES, PARTS AND LITERATURE

SPECIALIZING IN
VINTAGE MOTORCYLCE PARTS

TRIUMPH
Norton
BSA

THE BIGGEST!

ENGINE REBUILDING PARTS
GASKET - SEALS - BEARINGS
BUSHINGS - PISTONS - RINGS
CLUTCHES - TUNE UP PARTS
SPEED EQUIPMENT

THE BEST!

STOCK AND CUSTOM PARTS
SEATS - HANDLEBARS - CHAINS
TIRES - TUBES - EXHAUST PIPES
MUFFLERS - GAS TANKS - FENDERS
RESTORATION PARTS

THE ONLY!

Central Wheel Components · Barnett Clutches & Cables · Classic Transfers Robert Derrick Ltd · Renold · Lucas · Amal · Emgo Your Powersport Supplier · Brituro England · JP Pistons · Hastings · UH

VELOCETTE • ANDOVER NORTON • TEC • HAYNES • P&P SEATING • WASSELL • MORGO
ALPHA BEARINGS • M.A.C. PRODUCTS • JOE HUNT MAGNETOS • J.J. CABLES • BUCHANAN'S
L.A. SLEEVE • MEGACYCLE CAMS • T.J. WASSELL LIMITED • SUDCO INTERNATIONAL
ACE CLASSICS LONDON • CLASSIC GASKETS • BRITISH WIRING • PBM ENGINEERING
TRI-COR ENGLAND • LEAK PROOF SEALS • MCA (ASTON) LIMITED • GARDNER - WESTCOTT

WE ACCEPT VISA - MASTERCARD - DISCOVER - AMERICAN EXPRESS

PARTS SHIPPED WORDLWIDE !!! VISA · MasterCard · Discover · American Express

VISIT OUR EBAY STORE
http://stores.ebay.com/British-Only-Motorcycles-And-Parts

British Only

MOTORCYLES AND PARTS INC.

32451 PARKLANE ST.
GARDEN CITY, MI 48135 USA

WWW.BRITISHONLY.COM
INFO@BRITISHONLY.COM

RETAIL: 1-800-278-6659 ***WHOLESALE: 1-800-852-9253*** ***FAX: 1-734-422-9253***

WORLDS LARGEST SELECTION OF FACTORY ORIGINAL NEW AND USED PARTS

45,000 SQ. FT. OF MOTORCYLE PARTS & ACCESSORIES FROM 1911 TO 1984 FOR ALL BRITISH MAKES!
CASH FOR ALL BRITISH BIKES, PARTS AND LITERATURE

SPECIALIZING IN
VINTAGE MOTORCYLCE PARTS

TRIUMPH
Norton
BSA

THE BIGGEST!

ENGINE REBUILDING PARTS
GASKET - SEALS - BEARINGS
BUSHINGS - PISTONS - RINGS
CLUTCHES - TUNE UP PARTS
SPEED EQUIPMENT

THE BEST!

STOCK AND CUSTOM PARTS
SEATS - HANDLEBARS - CHAINS
TIRES - TUBES - EXHAUST PIPES
MUFFLERS - GAS TANKS - FENDERS
RESTORATION PARTS

THE ONLY!

Central Wheel Components · Barnett Clutches & Cables · Classic Transfers Robert Derrick Ltd · Renold · Lucas · Amal · Emgo Your Powersport Supplier · Brituro England · JP Pistons · Hastings · UH

VELOCETTE • ANDOVER NORTON • TEC • HAYNES • P&P SEATING • WASSELL • MORGO
ALPHA BEARINGS • M.A.C. PRODUCTS • JOE HUNT MAGNETOS • J.J. CABLES • BUCHANAN'S
L.A. SLEEVE • MEGACYCLE CAMS • T.J. WASSELL LIMITED • SUDCO INTERNATIONAL
ACE CLASSICS LONDON • CLASSIC GASKETS • BRITISH WIRING • PBM ENGINEERING
TRI-COR ENGLAND • LEAK PROOF SEALS • MCA (ASTON) LIMITED • GARDNER - WESTCOTT

WE ACCEPT VISA - MASTERCARD - DISCOVER - AMERICAN EXPRESS

PARTS SHIPPED WORDLWIDE !!! VISA · MasterCard · Discover · American Express

VISIT OUR EBAY STORE
http://stores.ebay.com/British-Only-Motorcycles-And-Parts

SUFFIX NUMBERS TO BE USED TO IDENTIFY VARYING FINISHES.
CHIFFRES DE SUFFIXE A EMPLOYER POUR IDENTIFIER LES PRESENTATIONS VARIÉES.
NACHZAHLEN ZU BENUTZEN UM DIE VERSCHEIDENEN AUSFURÜNGEN ZU BEZEICHEN.
CIFRAS ADICONALES QUE SE EMPLEA PARA IDENTIFICAR LOS ACABADOS VARIOS.

When ordering components with varying finishes, please state finish required by adding the APPROPRIATE NUMBER TO PART NUMBER.

En commandant des pièces avec présentations différentes veuillez indiquer la présentation requise en ajoutant les chiffres appropriés au numéro de CATALOGUE DE LA PIECE.

Bei Bestellungen von Teilen mit verschiedenen Ausfuhrüngen bitte die Erwünschte Ausfuhrung mit Angabe der entsprechenden Nachzahl nach dem TEILNUMMER BEZEICHNEN.

Al pedir piezas con acabados differentes sírvase indicar el acabado requirdo mediante la cifra relativa escrita después del NUMERO DE CATALOGO DE LA PIEZA.

Model SS80 Example.	Petrol Tank — Blue and Chrome, 1 82 40-8079/168.
Modèle SS80 Exemple.	Réservoir d'essence — Bleu et chrome, 1 82 40-8079/168.
Typen SS80 Beispiel.	Benzintank — Blau und Chromfeldern, 1 82 40-8079/168.
Modelos SS80 Ejemplo.	Deposito de combustible — Azul y cromado, 1 82 40-8079/168.

/007	Black.	/168	Blue and Chrome.	/120	Black and Chrome.
/007	Noir.	/168	Bleu et chrome.	/120	Noir et chrome.
/007	Schwarz.	/168	Blau und Chromfeldern.	/120	Schwarz und Chromfeldern.
/007	Negro.	/168	Azul y cromado.	/120	Negro y cromado.
/173	Red and Chrome.	/170	Red.	/88	Blue.
/173	Rouge et chrome.	/170	Rouge.	/88	Bleu.
/173	Rot und Chromfeldern.	/170	Rot.	/88	Blau.
/173	Rojo y cromado.	/170	Rojo.	/88	Azul.
/27	Royal Red.	/135	Red and Silver.	/136	Black and Silver.
/27	Rouge royale.	/135	Rouge et argent.	/136	Noir et argent.
/27	Karmin Rot.	/135	Rot und Silber.	/136	Schwarz und Silber.
/27	Rojo real.	/135	Rojo y plata.	/136	Negro y plata.

CARBURETTERS, CARBURATEURS, VERGASER, CARBURADORS

AMAL LTD., HOLDFORD ROAD, WITTON, BIRMINGHAM 6.

CHAINS, CHAÎNS, KETTE, CADENA

REYNOLDS CHAINS LTD., WYTHENSHAWE, MANCHESTER.

ELECTRICAL EQUIPMENT, EQUIPEMENT ELECTRIQUE, ELEKTZ. AUSRÜSTUNG EQUIPO ELECTRICO

J. LUCAS LTD., GREAT HAMPTON STREET, BIRMINGHAM 18.

SPEEDOMETERS, COMPTEUR DE VITESSES, TACHOMETER, VELOCIMETROS

SMITH'S MOTOR ACCESSORIES LTD., CRICKLEWOOD WORKS, LONDON N. W. 2.

TYRES, PNEUS, LUFTREIFEN, NEUMATICOS

DUNLOP RUBBER CO. LTD., FORT DUNLOP, BIRMINGHAM 24.

SPARKING PLUGS, BOUGIES, ZUNDKERZE, BUJIAS

CHAMPION SPARKING PLUG CO. LTD., FELTHAM, MIDDLESEX.

SHOCK ABSORBERS, AMORTISSEUR, STOSSDÄMPFER, AMORTIGUADOR

GIRLING LTD., KINGS ROAD, TYSELEY, BIRMINGHAM 11.

PISTON CHART, TABLEAU DES PISTONS, KOLBENTABELLE, GRAFIGO DE EMBOLAS

	PISTON COMPLETE PISTON COMPLET KOLBEN KOMPLETT EMBOLO COMPLETO			PISTON RING SEGEMENT KOLBENRING SEGMENTO			PISTON RING (BOTTOM) SEGMENT (INFÉRIEURE) KOLBENRING (UNTEN) SEGMENTO (INFERIOR)		
Compression Ratio Taux de compression Kompression Compresión	Standard Standard Standard Montante	+½ mm.	+1 mm.	Standard Standard Standard Montante	+½ mm.	+1 mm.	Standard Standard Standard Montante	+½ mm.	+1 mm.
8.0	1 48 40-0630	1 48 40-0632	1 48 40-0634	Plain— 1 15 40-0086 Taper— 1 21 40-0095	Plain— 1 15 40-0087 Taper— 1 21 40-0096	Plain— 1 15 40-0088 Taper— 1 21 40-0097	1 16 40-0090	1 16 40-0091	1 16 40-0092
8.75	1 50 40-0637	1 50 40-0639	1 50 40-0641	Plain— 1 15 40-0086 Taper— 1 21 40-0095	Plain— 1 15 40-0087 Taper— 1 21 40-0096	Plain— 1 15 40-0088 Taper— 1 21 40-0097	1 16 40-0090	1 16 40-0091	1 16 40-0092
10.0	1 50 40-0644	1 50 40-0646	1 50 40-0648	Plain— 1 15 40-0086 Taper— 1 21 40-0095	Plain— 1 15 40-0087 Taper— 1 21 40-0096	Plain— 1 15 40-0088 Taper— 1 21 40-0097	1 16 40-0090	1 16 40-0091	1 16 40-0092

CARBURETTORS, CARBURATEURS, VERGASER, CARBURADORS

AMAL LTD., HOLFORD ROAD, WITTON, BIRMINGHAM, ENGLAND.

Model Modèle Typen Modelos	Spares No. No. de pièce Ersatzteil-Nr. No. de repuesto	Makers No. No. du fabricant Nr.-Hersteller No. fabricante	Main Jet Gicleur principal Hauptdüse Surtidor principal	Pilot Jet Gicleur du depositif de ralenti Leerlaufdüse Surtidor piloto	Throttle Valve Boisseau des gaz Gassscheiber Corredera de aceleración	Needle Position Position de l'aiguille Nadelstellung Posición aguja	Needle Jet Gicleur d'aguille Nadeldüse Surtidor de aguja	Choke Size Dimension de la buse Grösse des Einlassquerschnitt Entrada de aire
C15 STAR	19–7000	375/34	140	25	375/4	3	.1055	⅞ in.
C15 STAR (U.S.A.)	19–7003	376/270	180	25	376/3½	3	.1065	1 in.
C15 SPORT STAR	19–7004	376/281	200	25	376/4	2	.106	1 in.
C15 SPORT STAR (U.S.A.)	19–7005	376/290	210	25	376/3½	2	.106	1 1/16 in.

ASSEMBLIES COMPLETE, ENSEMBLE COMPLET, TIELE-MONTAGE KOMPLETT, ASEMBLI COMPLETO

Model Modèle Typen Modelos	Spares No. No. de pièce Ersatzteil-Nr. No. de repuesto	Description	Designation	Beschreibung	Descripción
C15	40-0710	Engine complete	Moteur complet	Motor komplett	Motor completo
SS80	40-0713	Engine complete	Moteur complet	Motor komplett	Motor completo
C15 U.S.A.	40-0736	Engine complete	Moteur complet	Motor komplett	Motor completo
SS80 U.S.A.	40-0737	Engine complete	Moteur complet	Motor komplett	Motor completo
C15, SS80	1 82 40-3235	Clutch complete	Embrayage complet	Kupplung komplett	Embrague completo
C15, SS80	1 90 40-0670	Crankcase complete	Carter de vilebrequin	Kurbelgehäuse	Caja de ciguëñal
C15, SS80	1 65 40-0516	Connecting Rod and Big-End Assembly.	Bielle et maneton de vilebrequin.	Pleuelstange und Kurbelzapfen komplett.	Varilla de acoplamiento del ciguëñal.
C15, SS80	1 85 40-0691	Flywheel Assembly	Vilebrequin complet	Kurbelwelle komplett	Ciguëñal completo
C15, SS80	1 51 41-0133	Oil Pump complete	Pompe à huile complet	Ölpumpe komplett	Bomba de aceite completo
C15, SS80	1 97 40-4145	Frame complete	Cadre complet	Rahmen komplett	Cuadro completo
C15, SS80	1 89 40-5001	Front Fork complete	Fourche avant complet	Vordergabel komplett	Horquilla delantera completo
C15, SS80 U.S.A. ...	1 97 40-5153	Front Fork complete	Fourche avant complet	Vordergabel komplett	Horquilla delantera completo
C15, SS80	1 84 40-5500	Front Wheel complete	Roue avant complet	Vorderrad komplett	Rueda delantera completo
C15, SS80	1 76 40-5501	Front Hub complete	Moyeu de roue avant complet	Vorderradnabe komplett	Cuebo de rueda delantera completo.
C15, SS80	1 83 40-6000	Rear Wheel complete	Roue arrière complet	Hinterrad komplett	Rueda trasera completo
C15, SS80	1 75 40-6001	Rear Hub complete	Moyeu de roue arrière complet	Hinterradnabe komplett	Cuebo de rueda trasera completo

INDEX GRUPPEVERZEICHNIS, INDICE

				Page Seite Pagina
Cylinder Head Rocker Box	Culasse Boîtier des culbuteurs	Zylinderkopf Kipphebelkasten	Culata Carter de los brazos oscilantes	10 - 13
Cylinder and Crankshaft Valves	Cylindre et vilebrequin Soupape	Zylinder und Kurbelwelle Ventil	Cilindro y ciguëñal Valvula	14 - 15
Crankcase	Carter de vilebrequin	Kurbelgehäuse	Caja de ciguëñal	16 - 17
Gear Cluster	Jeu d'engrenages	Zahnradsatz	Juego de engranajes	18 - 19
Gearchange Mechanism	Mécanisme de changement de vitesses.	Schaltung	Cambio	20 - 21
Footstart Footchange	Kickstarter Selecteur au pied	Kickstart Fussschaltung	Arrancador Cambio de pie	22 - 25
Clutch Primary Cover	Embrayage Couvercle primaire	Kupplung Primarkappe	Embrague Tapa primario	26 - 27
Frame	Cadre	Rahmen	Cuadro	28 - 29
Swinging Arm Shock Absorber	Bras oscillant Amortisseur	Schwingarm Stossdämpfer	Horquilla oscillante Amortiguador	30 - 31
Oil Tank Toolbox Cover Plate	Réservoir d'huile Coffret à outils Plaque couvercle	Öltank Werkzeugkasten Abdeckplatte	Deposito de aceite Caja de herramientos Tapa del cojinete	32 - 35

INDEX, GRUPPEVERZEICHNIS, INDICE

				Page Seite Pagina
Front Forks	Fourche avant	Vordergabel	Horquilla delantera	36 - 39
Front Wheel	Roue avant	Vorderrad	Rueda delantera	40 - 41
Rear Wheel	Roue arrière	Hinterrad	Rueda trasera	42 - 43
Mudguards Chainguard	Garde-boue Carter de chaîne	Schutzblech Kettenschutz	Guardabarros Guardacadena	44 - 45
Mudguards Chainguard	Garde-boue Carter de chaîne	Schutzblech Kettenschutz	Guardabarros Guardacadena	46 - 47
Handlebar Controls Dual Seat Petrol Tank	Guidon Commandes Selle double Réservoir d'essence	Lenker Bedienungshebel Doppelsitz Benzintank	Manillar Mandos Asiento doble Deposito de combustible	48 - 51
Electrical Equipment	Equipement electrique	Elektr. Ausrüstung	Equipo electrico	52 - 53
Tools	Outils	Werkzeuge	Herramientos	54 - 55
Legshields Safety Bars	Protège-jambes Pare-chocs	Beinschutz Sturzbugel	Guardapiernas Baras de seguridad	56 - 57
Panniers	Sacoche	Gepäcktäsche	Viaje	58 - 59
Legshield Handrail	Protège-jambes Poignée	Beinschutz Griff	Guardapiernas Puño	60 - 61

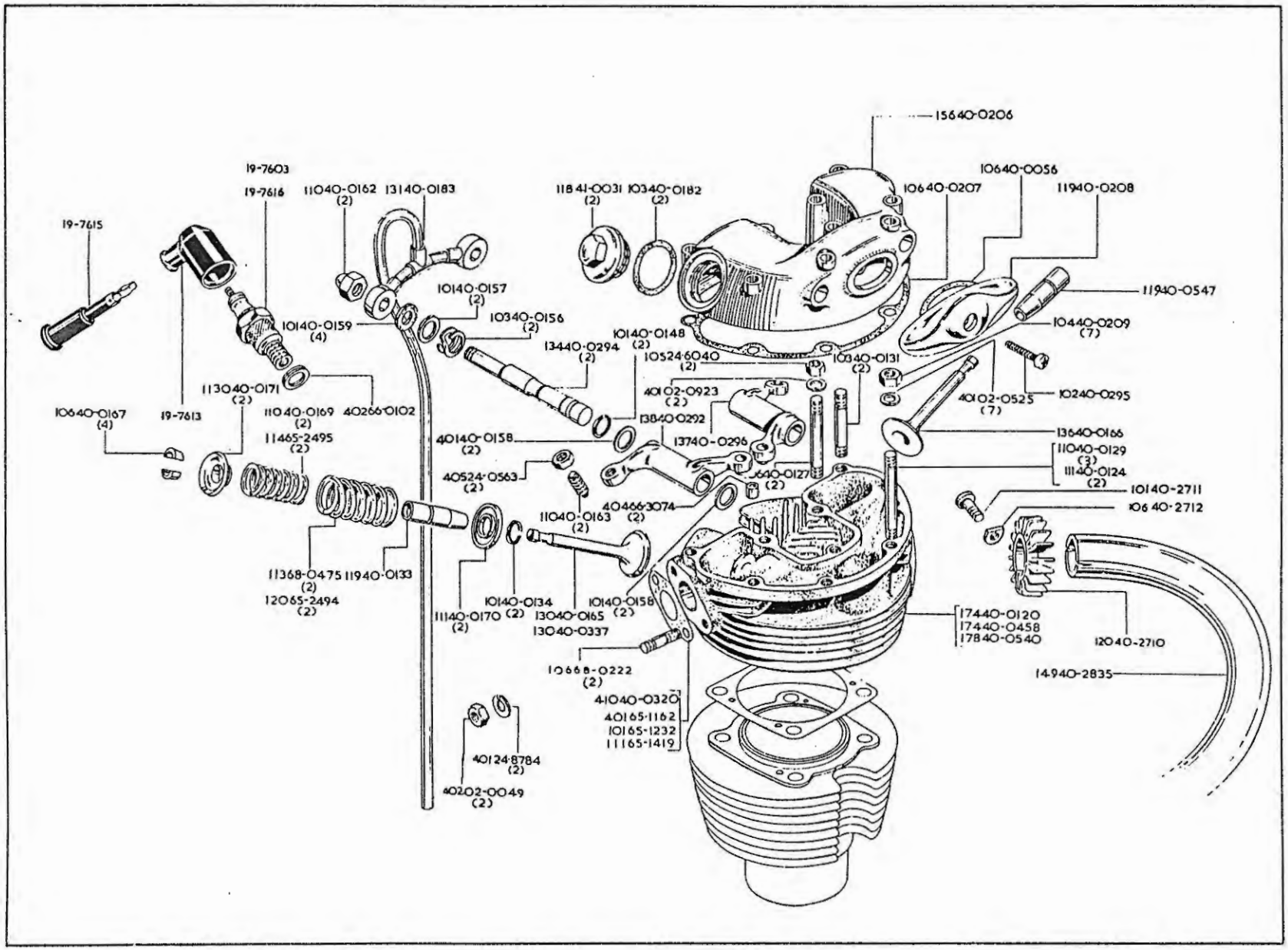
15640-0206
19-7603
19-7616
11040-0162 (2)
13140-0183
11841-0031 (2)
10340-0182 (2)
10640-0207
10640-0056
11940-0208
19-7615
10140-0157 (2)
11940-0547
10140-0159 (4)
10340-0156 (2)
10440-0209 (7)
10140-0148 (2)
13440-0294 (2)
10524-6040 (2)
10340-0131 (2)
113040-0171 (2)
40102-0923 (2)
40102-0525 (7)
10240-0295
10640-0167 (4)
19-7613
11040-0169 (2)
40266-0102
13840-0292
13640-0166
11465-2495 (2)
40140-0158 (2)
13740-0296
11040-0129 (3)
11140-0124 (2)
40524-0563 (2)
10140-2711
40466-3074 (2)
11040-0163 (2)
10640-2712
11368-0475 (2)
11940-0133
12065-2494 (2)
10140-0134
11140-0170 (2)
13040-0165
13040-0337
10140-0158 (2)
17440-0120
17440-0458
17840-0540
12040-2710
10668-0222 (2)
14940-2835
41040-0320
40165-1162
10165-1232
11165-1419
40124-8784 (2)
40202-0049 (2)

CYLINDER HEAD, CULASSE, ZYLINDERKOPF, CULATA

Model Modèle Typen Modelos	Spares No. No. de piece Ersatzteil-Nr. No. de repuesto	Description	Designation	Beschreibung	Descripción
C15, SS80	1 23 00-3258	Gasket Set complete	Pochette de joints complet	Satz Dichtungen	Juego de empaquetaduras completo.
C15, SS80	1 20 00-3152	Decoke Set	Jeu de joints pour décalaminage.	Dichtungsatz für Zylinderkopf.	Juego de empaquetaduras para descarbonización.
C15, SS80	4 02 02-0049	Nut	Écrou	Mutter	Tuerca
C15	4 01 02-0525	Washer	Rondelle	Scheibe	Arandela
C15, SS80	4 01 02-0923	Washer	Rondelle	Scheibe	Arandela
C15	19-7603	Spark Plug	Bougie d'allumage	Zündkerze	Bujía
C15, SS80	19-7613	Cover	Couvercle	Schutzkappe	Tapa
C15, SS80	19-7515	Suppressor	Depositif antiparasite	Enstoerter Kabelschub	Supresor
C15 U.S.A., SS80 ...	19-7616	Spark Plug	Bougie d'allumage	Zündkerze	Bujía
C15, SS80	4 05 24-0563	Nut	Écrou	Mutter	Tuerca
C15, SS80	1 05 24-6040	Nut	Écrou	Mutter	Tuerca
C15, SS80	4 01 24-8784	Lockwasher	Rondelle frein	Sicherungsscheibe	Freno
C15, SS80	1 06 40-0056	Sealing Washer	Joint d'étanchéité	Dichtung	Arandela de reten
C15	1 74 40-0120	Cylinder Head	Culasse	Zylinderkopf	Culata
C15, SS80	1 11 40-0124	Stud	Goujon	Stehbolzen	Esparago
C15, SS80	1 06 40-0127	Stud	Goujon	Stehbolzen	Esparago
C15, SS80	1 10 40-0129	Stud	Goujon	Stehbolzen	Esparago
C15, SS80	1 03 40-0131	Stud	Goujon	Stehbolzen	Esparago
C15, SS80	1 19 40-0133	Valve Guide (inlet)	Guide de soupape	Ventilfuhrüng	Guia de valvula
C15, SS80	1 01 40-0134	Circlip	Arrêtoir	Sprengring	Freno
C15, SS80	1 01 40-0148	"O" Ring	Bague "O"	"O" Ring	Anillo "O"
C15, SS80	1 03 40-0156	Spring	Ressort	Feder	Resorte
C15, SS80	1 01 40-0157	Washer	Rondelle	Scheibe	Arandela
C15, SS80	4 01 40-0158	Washer	Rondelle	Scheibe	Arandela
C15, SS80	1 01 40-0159	Washer	Rondelle	Scheibe	Arandela
C15, SS80	1 10 40-0162	Nut	Écrou	Mutter	Tuerca
C15, SS80	1 10 40-0163	Screw	Vis	Schraube	Tornillo
C15	1 30 40-0165	Inlet Valve	Soupape d'admission	Einlassventil	Válvula de admisión
C15, SS80	1 36 40-0166	Exhaust Valve	Soupape d'échappement	Auslassventil	Válvula de escape
C15, SS80	1 06 40-0167	Collet	Collet	Keil	Refuerzo de cilindro
C15	1 10 40-0169	Spring	Ressort	Feder	Resorte
C15, SS80	1 11 40-0170	Cup	Cuvette	Schale	Copa
C15, SS80	1 13 40-0171	Collar	Bague d'arrêt	Stellring	Anillo móvil aprisionado
C15, SS80	1 03 40-0182	Washer	Rondelle	Scheibe	Arandela

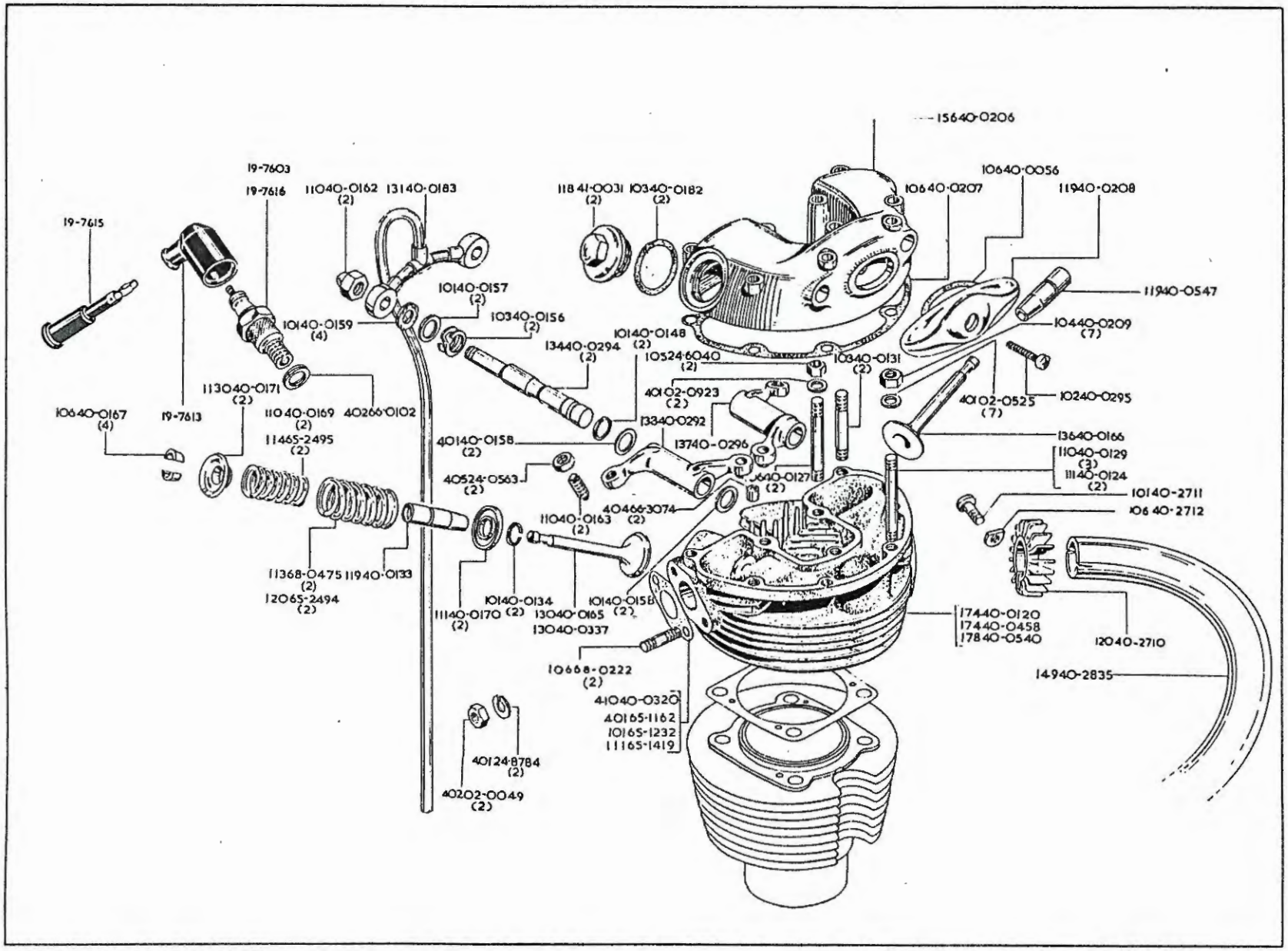
15640-0206
19-7603
19-7616
11040-0162 (2)
13140-0183
11841-0031 (2)
10340-0182 (2)
10640-0056
10640-0207
11940-0208
19-7615
11940-0547
10140-0157 (2)
10340-0156 (2)
10140-0159 (4)
10440-0209 (7)
10140-0148 (2)
13440-0294 (2)
10524-6040 (2)
10340-0131 (2)
113040-0171 (2)
40102-0923 (2)
40102-0525 (7)
10240-0295
10640-0167 (4)
19-7613
11040-0169 (2)
40266-0102
13340-0292
13640-0166
11465-2495 (2)
40140-0158 (2)
13740-0296
11040-0129 (3)
11140-0124 (2)
40524-0563 (2)
10140-2711
40466-3074 (2)
10640-2712
11040-0163 (2)
11368-0475 (2)
11940-0133
12065-2494 (2)
10140-0134 (2)
10140-0158 (2)
11140-0170 (2)
13040-0165
13040-0337
17440-0120
17440-0458
17840-0540
12040-2710
10668-0222 (2)
14940-2835
41040-0320
40165-1162
10165-1232
11165-1419
40124-8784 (2)
40202-0049 (2)

CYLINDER HEAD, CULASSE, ZYLINDERKOPF, CULATA

Model Modèle Typen Modelos	Spares No. No. de piece Ersatzteil-Nr. No. de repuesto	Description	Designation	Beschreibung	Descripción
C15, SS80	1 31 40–0183	Oil Feed Pipe	Tuyauterie d'alimentation d'huile.	Ölzufuhrleitung	Tubo de alimentación de aceite.
C15, SS80	1 56 40–0206	Rocker Box	Boîtier des culbuteurs	Kipphebelgehäuse	Carter de los brazos oscilantes
C15, SS80	1 06 40–0207	Sealing Washer	Joint d'étanchéité	Dichtung	Arandela de reten
C15, SS80	1 19 40–0208	Cover	Couvercle	Schutzkappe	Tapa
C15, SS80	1 04 40–0209	Nut	Écrou	Mutter	Tuerca
C15, SS80	1 38 40–0292	Inlet Rocker	Culbuteur admision	Einlasskipphebel	Brazo oscilantes admisión
C15, SS80	1 34 40–0294	Spindle	Arbre	Welle	Arbol
C15, SS80	1 02 40–0295	Screw	Vis	Schraube	Tornillo
C15, SS80	1 37 40–0296	Exhaust Rocker	Culbuteur-échappement	Auslasskipphebel	Brazo oscilantes escape
C15, SS80	4 10 40–0320	Gasket (Tufnol)	Joint (Tufnol)	Dichtung (Tufnol)	Empaquetadura (Tufnol)
C15, SS80	1 30 40–0337	Inlet Valve	Soupape d'admission	Einlassventil	Válvula de admision
C15 (1 in. bore) ...	1 74 40–0458	Cylinder Head	Culasse	Zylinderkopf	Culata
SS80	1 78 40–0540	Cylinder Head	Culasse	Zylinderkopf	Culata
C15, SS80	1 19 40–0547	Valve Guide (exhaust)	Guide de soupape	Ventilfuhrüng	Guia de valvula
C15, SS80	1 20 40–2710	Collar	Bague d'arrêt	Stellring	Anillo móvil aprisionado
C15, SS80	1 01 40–2711	Screw	Vis	Schraube	Tornillo
C15, SS80	1 07 40–2712	Nut	Écrou	Mutter	Tuerca
C15, SS80	1 49 40–2835	Exhaust Pipe	Tuyau d'échappement	Auspuffrohr	Tubo de escape
C15, SS80	1 18 41–0031	Cap	Chapeau	Abdeckkappe	Tapón
C15	4 01 65–1162	Gasket (paper)	Joint (papier)	Dichtung (papier)	Empaquetadura (papel)
C15, SS80	1 01 65–1232	Gasket (paper)	Joint (papier)	Dichtung (papier)	Empaquetadura (papel)
C15 U.S.A., SS80 ...	1 11 65–1419	Gasket (Tufnol)	Joint (Tufnol)	Dichtung (Tufnol)	Empaquetadura (Tufnol)
C15 U.S.A., SS80 ...	1 20 65–2494	Spring	Ressort	Feder	Resorte
C15 U.S.A., SS80 ...	1 14 65–2495	Spring	Ressort	Feder	Resorte
C15, SS80	4 02 66–0102	Washer	Rondelle	Scheibe	Arandela
C15, SS80	4 04 66–3074	Dowel	Goujon	Passtift	Pasador
C15, SS80	1 06 68–0222	Stud	Goujon	Stehbolzen	Esparago
C15	1 13 68–0475	Spring	Ressort	Feder	Resorte

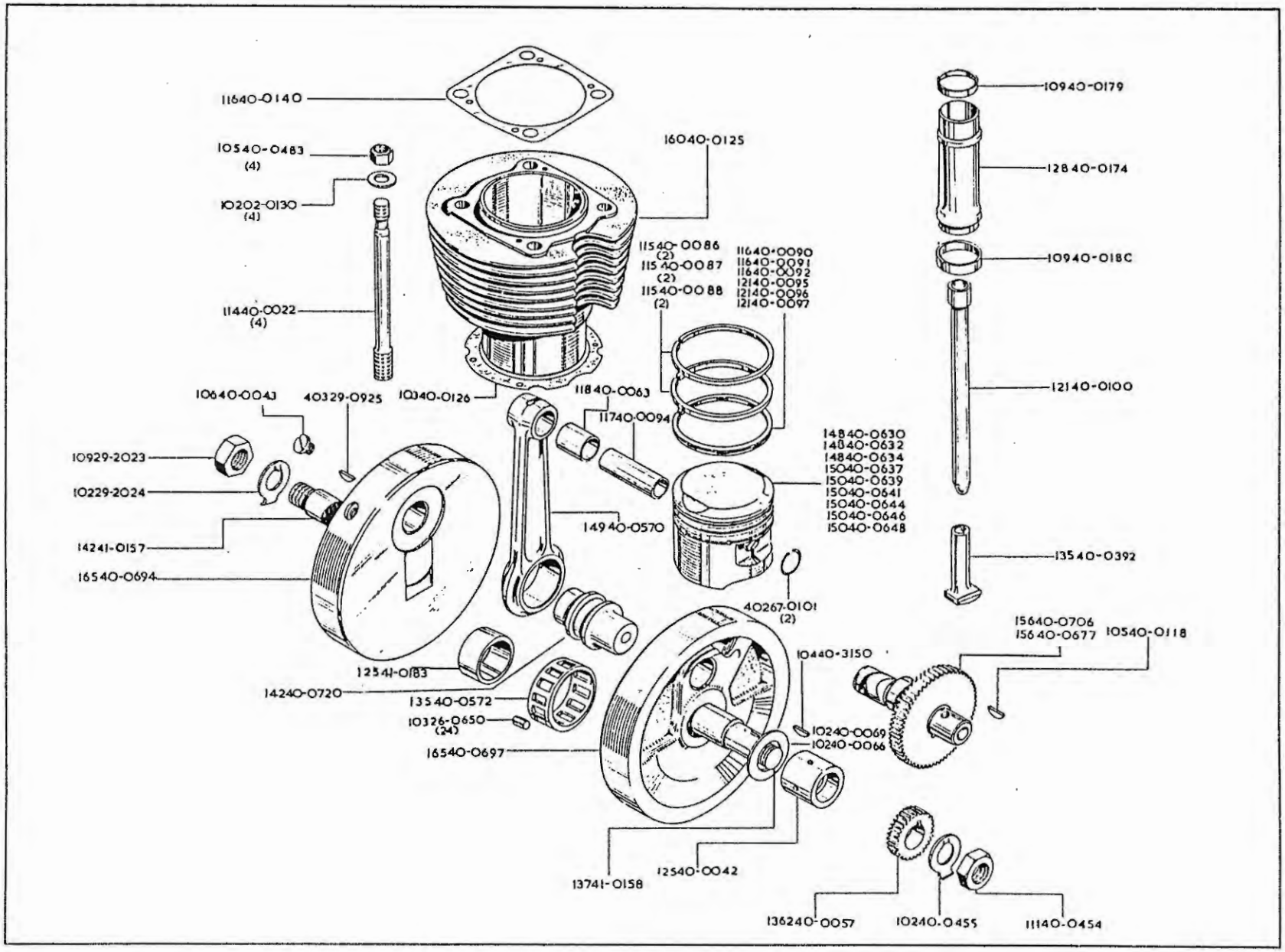
11640-0140
10540-0483
(4)
10202-0130
(4)
11440-0022
(4)
16040-0125
11540-0086
(2)
11540-0087
(2)
11540-0088
(2)
11640-0090
11640-0091
11640-0092
12140-0095
12140-0096
12140-0097
10940-0179
12840-0174
10940-0180
12140-0100
13540-0392
10640-0043
40329-0925
10340-0126
11840-0063
11740-0094
14840-0630
14840-0632
14840-0634
15040-0637
15040-0639
15040-0641
15040-0644
15040-0646
15040-0648
10929-2023
10229-2024
14241-0157
16540-0694
14940-0570
40267-0101
(2)
15640-0706
15640-0677
10540-0118
10440-3150
12541-0183
14240-0720
13540-0572
10326-0650
(24)
16540-0697
10240-0069
10240-0066
13741-0158
12540-0042
136240-0057
10240-0455
11140-0454

CYLINDER & CRANKSHAFT, CYLINDRE ET VILEBREQUIN, ZYLINDER UND KURBELWELLE ZYLINDER UND KURBELWELLE

Model Modèle Typen Modelos	Spares No. No. de pièce Ersatzteil-Nr. No. de repuesto	Description	Designation	Beschreibung	Descripción
C15, SS80	1 02 02-0130	Washer	Rondelle	Scheibe	Arandela
C15, SS80	1 03 26-0650	Roller	Roleau	Rolle	Rodillo
C15, SS80	4 03 29-0925	Woodruff Key	Clavette disque	Rundkeil	Chaveta Woodruff
C15, SS80	1 09 29-2023	Nut	Écrou	Mutter	Tuerca
C15, SS80	1 02 29-2024	Lockwasher	Rondelle frein	Sicherungsscheibe	Freno
C15, SS80	1 14 40-0022	Stud	Goujon	Stehbolzen	Esparago
C15, SS80	1 25 40-0042	Spacer Tube	Tube entretoise	Distanzrohr	Tubo espaciador
C15, SS80	1 06 40-0043	Plug	Bouchon	Stopfen	Tapon
C15, SS80	1 36 40-0057	Pinion	Pignon	Ritzel	Piñón
C15, SS80	1 18 40-0063	Bush	Douille	Büchse	Casquillo
C15, SS80	1 02 40-0066	Shim (.010 in.)	Rondelle d'epaisseur (.254 mm.)	Ausgleichsscheibe (.254 mm.)	Espesor (.254 mm.)
C15, SS80	1 01 40-0069	Shim (.015 in.)	Rondelle d'epaisseur (.318 mm.)	Ausgleichsscheibe (.318 mm.)	Espesor (.318 mm.)
C15, SS80	1 15 40-0086	Piston Ring	Segment	Kolbenring	Segmento
C15, SS80	1 15 40-0087	Piston Ring (+½ mm.)	Segment (+½ mm.)	Kolbenring (+½ mm.)	Segmento (+½ mm.)
C15, SS80	1 15 40-0088	Piston Ring (+1 mm.)	Segment (+1 mm.)	Kolbenring (+1 mm.)	Segmento (+1 mm.)
C15, SS80	1 16 40-0090	Piston Ring	Segment	Kolbenring	Segmento
C15, SS80	1 16 40-0091	Piston Ring (+½ mm.)	Segment (+½ mm.)	Kolbenring (+½ mm.)	Segmento (+½ mm.)
C15, SS80	1 16 40-0092	Piston Ring (+1 mm.)	Segment (+1 mm.)	Kolbenring (+1 mm.)	Segmento (+1 mm.)
C15, SS80	1 17 40-0094	Gudgeon Pin	Axe de piston	Kolbenbolzen	Bulón de embolo
C15, SS80	1 21 40-0095	Piston Ring	Segment	Kolbenring	Segmento
C15, SS80	1 21 40-0096	Piston Ring (+½ mm.)	Segment (+½ mm.)	Kolbenring (+½ mm.)	Segmento (+½ mm.)
C15, SS80	1 21 40-0097	Piston Ring (+1 mm.)	Segment (+1 mm.)	Kolbenring (+1 mm.)	Segmento (+1 mm.)
C15, SS80	1 21 40-0100	Push Rod	Tige de culbuteur	Stösselstange	Varilla
C15, SS80	1 05 40-0118	Woodruff Key	Clavette disque	Rundkeil	Chaveta Woodruff
C15, SS80	1 60 40-0125	Cylinder	Cylindre	Zylinder	Cilindro
C15, SS80	1 03 40-0126	Gasket	Joint	Dichtung	Empaquetadura
C15, SS80	1 16 40-0140	Gasket	Joint	Dichtung	Empaquetadura
C15, SS80	1 28 40-0174	Push Rod Tube	Guide de tige de culbuteur	Stösselverkleidungsrohr	Tubo de la varilla de empuje
C15, SS80	1 09 40-0179	Oil Seal	Joint d'huile	Simmerring	Reten de aceite
C15, SS80	1 09 40-0180	Oil Seal	Joint d'huile	Simmerring	Reten de aceite
C15, SS80	1 35 40-0392	Tappet	Poussoir	Stössel	Botador de valvula
C15, SS80	1 11 40-0454	Nut	Écrou	Mutter	Tuerca
C15, SS80	1 02 40-0455	Lockwasher	Rondelle frein	Sicherungsscheibe	Freno
C15, SS80	1 05 40-0483	Nut	Écrou	Mutter	Tuerca
C15, SS80	1 49 40-0570	Connecting Rod complete	Bielle complet	Pleuelstange komplett	Varilla de acomplamiento completo.
C15, SS80	1 35 40-0572	Roller Cage	Cage à rouleau	Rollergehäuse	Asiento para rodillo
C15, SS80	1 48 40-0630	Piston complete (8 : 1)	Piston complet (8 : 1)	Kolben komplett (8 : 1)	Embolo completo (8 : 1)
C15, SS80	1 48 40-0632	Piston complete (½mm.)	Piston complet (½ mm.)	Kolben komplett (½ mm.)	Embolo completo (½ mm.)
C15, SS80	1 48 40-0634	Piston complete (1 mm.)	Piston complet (1 mm.)	Kolben komplett (1 mm.)	Embolo completo (1 mm.)
C15, SS80	1 50 40-0637	Piston complete (8.75 : 1)	Piston complet (8.75 : 1)	Kolben komplett (8.75 : 1)	Embolo completo (8.75 : 1)
C15, SS80	1 50 40-0639	Piston complet (½ mm.)	Piston complet (½ mm.)	Kolben komplett (½ mm.)	Embolo completo (½ mm.)
C15, SS80	1 50 40-0641	Piston complete (1 mm.)	Piston complet (1 mm.)	Kolben komplett (1 mm.)	Embolo completo (1 mm.)
C15, SS80	1 50 40-0644	Piston complete (10 : 1)	Piston complet (10 : 1)	Kolben komplett (10 : 1)	Embolo completo (10 : 1)
C15, SS80	1 50 40-0646	Piston complete (½ mm.)	Piston complet (½ mm.)	Kolben komplett (½ mm.)	Embolo completo (½ mm.)
C15, SS80	1 50 40-0648	Piston complete (1 mm.)	Piston complet (1 mm.)	Kolben komplett (1 mm.)	Embolo completo (1 mm.)
C15	1 56 40-0677	Camshaft	Arbre de cames	Nockenwelle	Arbol de levas
C15, SS80	1 85 40-0691	Flywheel Assembly	Volant complet	Schwungmasse komplett	Volante completo
C15, SS80	1 65 40-0694	Flywheel (drive-side)	Volant (gauche)	Schwungmasse (links)	Volante (izquierdo)
C15, SS80	1 65 40-0697	Flywheel (gear-side)	Volant (droite)	Schwungmasse (rechts)	Volante (derecho)
SS80	1 56 40-0706	Camshaft	Arbre de cames	Nockenwelle	Arbol de levas
C15, SS80	1 42 40-0720	Crankpin	Maneton de vilebrequin	Kurbelzapfen	Codo de ciguëñal
C15, SS80	1 04 40-3150	Woodruff Key	Clavette disque	Rundkeil	Chaveta Woodruff
C15, SS80	1 25 41-0183	Bush	Douille	Büchse	Casquillo

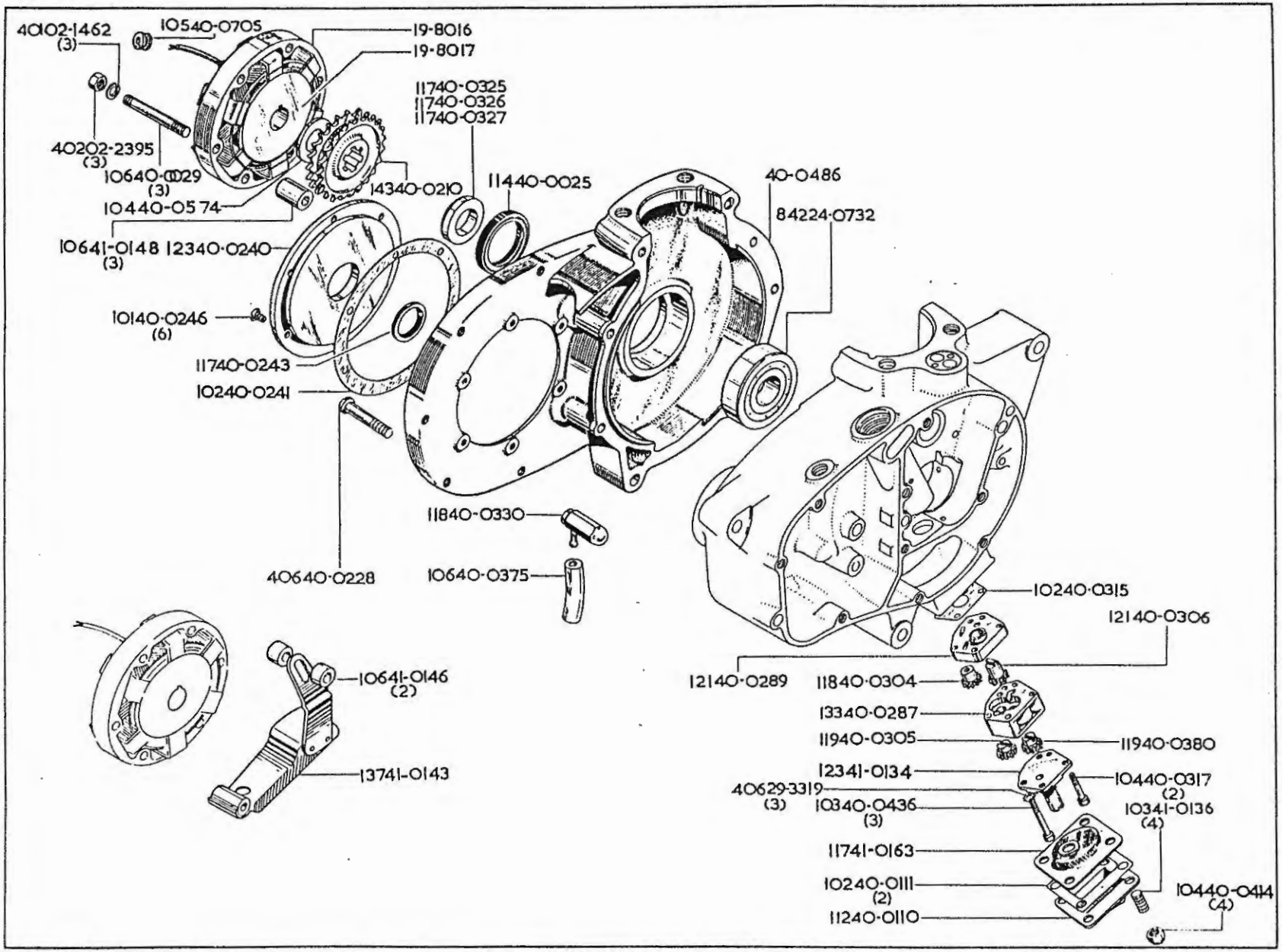
40102-1462
(3)
10540-0705
19-8016
19-8017
11740-0325
11740-0326
11740-0327
40202-2395
(3)
10640-0029
(3)
14340-0210
11440-0025
40-0486
10440-0574
84224-0732
10641-0148
(3)
12340-0240
10140-0246
(6)
11740-0243
10240-0241
11840-0330
40640-0228
10640-0375
10240-0315
12140-0306
10641-0146
(2)
12140-0289
11840-0304
13340-0287
11940-0305
11940-0380
12341-0134
10440-0317
(2)
13741-0143
40629-3319
(3)
10340-0436
(3)
10341-0136
(4)
11741-0163
10240-0111
(2)
10440-0414
(4)
11240-0110

CRANKCASE, CARTER DE VELEBREQUIN, KURBELGEHÄUSE, CAJA DE CIGUÉÑAL

Model Modèle Typen Modelos	Spares No. No. de pièce Ersatzteil-Nr. No. de repuesto	Description	Designation	Beschreibung	Descripción
C15, SS80	4 01 02-1462	Lockwasher	Rondelle frein	Sicherungsscheibe	Freno
C15, SS80	4 02 02-2395	Nut	Écrou	Mutter	Tuerca
C15, SS80	19-8016	Stator	Stator	Stator	Estator
C15, SS80	19-8017	Rotor	Rotor	Rotor	Rotor
C15, SS80	8 42 24-0732	Bearing	Roulement	Lager	Rolamiento
C15, SS80	4 01 29-3319	Lockwasher	Rondelle frein	Sicherungsscheibe	Freno
C15, SS80	1 14 40-0025	Oil Seal	Joint d'huile	Simmerring	Reten de aceite
C15, SS80	1 06 40-0029	Stud	Goujon	Stehbolzen	Esparago
C15, SS80	1 12 40-0110	Sump Cover	Carter	Gehäuse	Carter
C15, SS80	1 02 40-0111	Gasket	Joint	Dichtung	Empaquetadura
C15, SS80	1 43 40-0210	Sprocket (23T)	Pignon (D-23)	Ritzel (Z-23)	Piñón (D-23)
C15, SS80	4 06 40-0228	Screw	Vis	Schraube	Tornillo
C15, SS80	1 23 40-0240	Oil Seal Housing	Boîtier de joint d'huile	Simmerringfassung	Caja reten de aceite
C15, SS80	1 02 40-0241	Gasket	Joint	Dichtung	Empaquetadura
C15, SS80	1 17 40-0243	Oil Seal	Joint d'huile	Simmerring	Reten de aceite
C15, SS80	1 01 40-0246	Screw	Vis	Schraube	Tornillo
C15, SS80	1 33 40-0287	Oil Pump Body	Corps du pompe à huile	Ölpumpegehäuse	Cuerpo de la bomba de aceite
C15, SS80	1 21 40-0289	Top Cover	Chapeau de protection (supérior).	Schutzkappe (oben)	Tapa (superior)
C15, SS80	1 18 40-0304	Feed Gear	Engrenage d'alimentation	Zufuhrzahnrad	Engranaje de alimentación
C15, SS80	1 19 40-0305	Scavenge Gear	Engrenage de retour d'huile	Rueckfoerderzahnrad	Engranaje de barrido
C15, SS80	1 21 40-0306	Feed Gear	Engrenage d'alimentation	Zufuhrzahnrad	Engranaje de alimentación
C15, SS80	1 02 40-0315	Gasket	Joint	Dichtung	Empaquetadura
C15, SS80	1 04 40-0317	Screw	Vis	Schraube	Tornillo
C15, SS80	1 17 40-0325	Distance Piece (.324—.327 in.)	Entretoise (8.230—8.306 mm.)	Distanzrohr (8.230—8.306 mm.)	Distanciador (8.230—8.306 mm.)
C15, SS80	1 17 40-0326	Distance Piece (.309—.312 mm.)	Entretoise (7.849—7.925 mm.)	Distanzrohr (7.849—7.925 mm.)	Distanciador (7.849—7.925 mm.)
C15, SS80	1 17 40-0327	Distance Piece (.294—.297 in.)	Entretoise (7.747—7.544 mm.)	Distanzrohr (7.747—7.544 mm.)	Distanciador (7.747—7.544 mm.)
C15, SS80	1 18 40-0330	Oil Feed Union	Raccord d'alimentation d'huile	Ölzuführverbingdung	Union de la tuberia de alimentación de aceite.
C15, SS80	1 06 40-0375	Oil Pipe	Conduit ou canalisation d'huile	Ölleitung	Connección del engrase
C15, SS80	1 19 40-0380	Scavenge Gear	Engrenage de retour d'huile	Rueckfoerderzahnrad	Engranaje de barrido
C15, SS80	1 04 40-0414	Nut	Écrou	Mutter	Tuerca
C15, SS80	1 03 40-0436	Screw	Vis	Schraube	Tornillo
C15, SS80	* 40-0486	Crankcase (left-hand)	Carter de vilebrequin (gauche)	Kurbelgehäuse (links)	Caja de ciguëñal (izquierdo)
C15, SS80	1 04 40-0574	Distance Piece	Entretoise	Distanzrohr	Distanciador
C15, SS80	1 05 40-0705	Grommet	Rondelle capuchon	Tülle	Manguera
C15, SS80	1 48 41-0133	Oil Pump complete	Pompe à huile complet	Ölpumpe komplett	Bomba de aceite completo
C15, SS80	1 23 41-0134	Scavenge Valve	Soupape de retour d'huile	Rueckoerderzahnrad	Engranaje de barrido
C15, SS80	1 03 41-0136	Stud	Goujon	Stehbolzen	Esparago
C15, SS80	1 37 41-0143	Chain Tensioner	Tendeur de chaîne	Ketten-Nachstelivorrichtung	Tensor de cadena
C15, SS80	1 06 41-0146	Distance Piece	Entretoise	Distanzrohr	Distanciador
C15, SS80	1 06 41-0148	Distance Piece	Entretoise	Distanzrohr	Distanciador
C15, SS80	1 17 41-0163	Sump Filter	Filtre de carter	Gehäusefilter	Filtro de carter
		*Supplied only as Crankcase complete, 1 90 40-0670.	*Livres seulement comme carter complet, 1 90 40-0670.	*Nur als Vollständige Gehäuse Geliefert, 1 90 40-0670.	*Suminstrads solamente como carter completo, 1 90 40-0670.

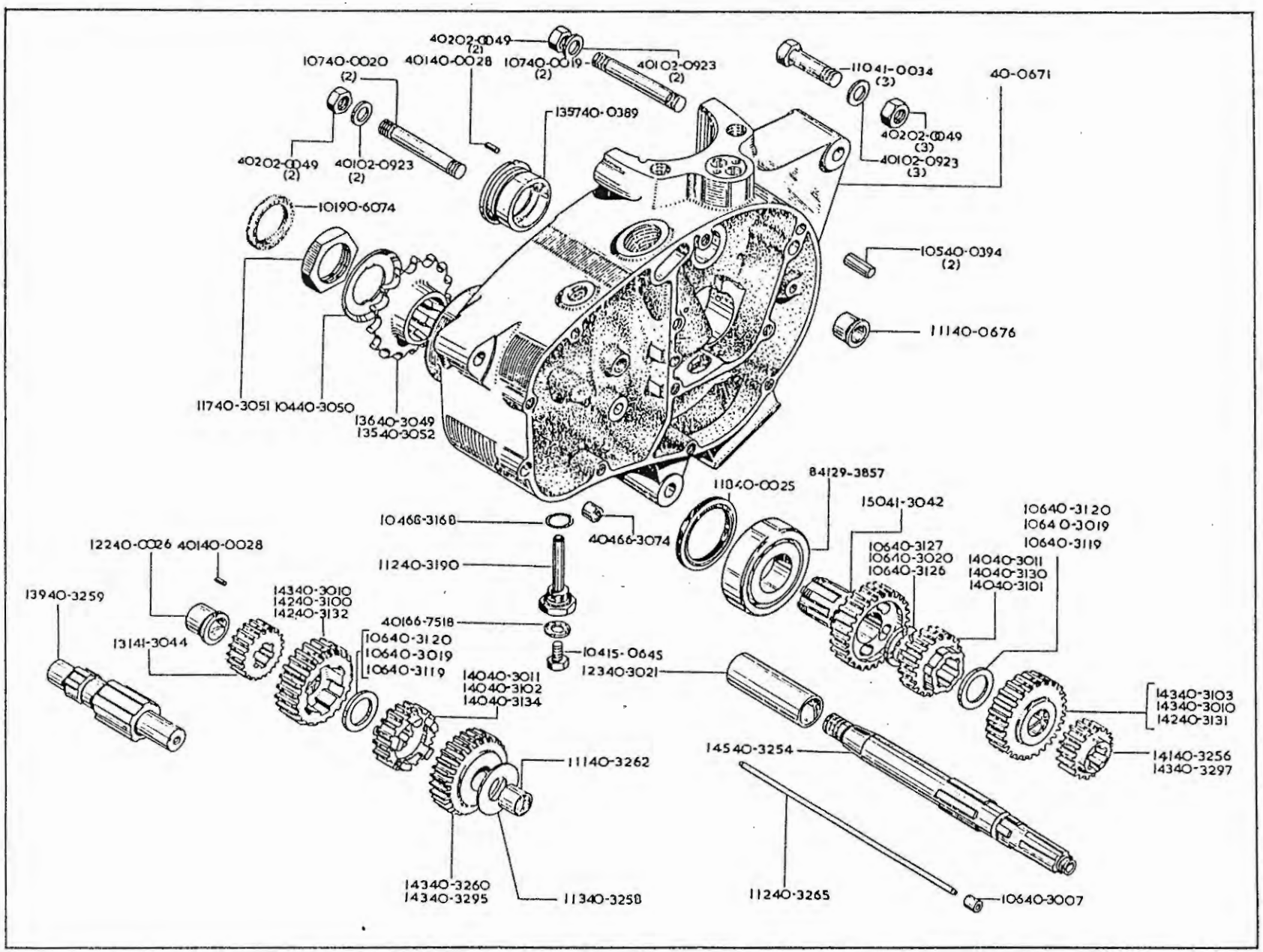
40202-0049 (2)
10740-0020 (2)
40140-0028
10740-0019 (2)
40102-0923 (2)
11041-0034 (3)
40-0671
135740-0389
40202-0049 (3)
40102-0923 (3)
40202-0049 (2)
40102-0923 (2)
10190-6074
10540-0394 (2)
11140-0676
11740-3051
10440-3050
13640-3049
13540-3052
84129-3857
11040-0025
15041-3042
10466-3168
40466-3074
10640-3120
10640-3019
10640-3119
12240-0026
40140-0028
11240-3190
10640-3127
10640-3020
10640-3126
14040-3011
14040-3130
14040-3101
13940-3259
14340-3010
14240-3100
14240-3132
40166-7518
13141-3044
10640-3120
10640-3019
10640-3119
10415-0645
12340-3021
14040-3011
14040-3102
14040-3134
14340-3103
14340-3010
14240-3131
14540-3254
11140-3262
14140-3256
14340-3297
14340-3260
14340-3295
11340-3258
11240-3265
10640-3007

GEAR CLUSTER, JEU D'ENGRENAGES, ZAHNRADSATZ, JUEGO DE ENGRANAJES

Model Modèle Typen Modelos	Spares No. No. de pièce Ersatzteil-Nr. No. de repuesto	Description	Designation	Beschreibung	Descripción
C15, SS80	4 02 02-0049	Nut	Écrou	Mutter	Tuerca
C15, SS80	4 01 02-0923	Washer	Rondelle	Scheibe	Arandela
C15, SS80	1 04 15-0645	Bolt	Boulon	Schraube	Tornillo
C15, SS80	8 41 29-3857	Bearing	Roulement	Lager	Rolamiento
C15, SS80	1 07 40-0019	Stud	Goujon	Stehbolzen	Esparago
C15, SS80	1 07 40-0020	Stud	Goujon	Stehbolzen	Esparago
C15, SS80	1 18 40-0025	Oil Seal	Joint d'huile	Simmerring	Reten de aceite
C15, SS80	1 22 40-0026	Bush	Douille	Büchse	Casquillo
C15, SS80	4 01 40-0028	Peg	Ergot	Stift	Esparago
C15, SS80	1 27 40-0391	Bush	Douille	Büchse	Casquillo
C15, SS80	1 05 40-0394	Dowel	Goujon	Passtift	Pasador
C15, SS80	* 40-0671	Crankcase (right-hand)	Carter de vilebrequin (droite)	Kurbelgehause (rechts)	Caja de ciguëñal (derecho)
C15, SS80	1 11 40-0676	Bush	Douille	Büchse	Casquillo
C15, SS80	1 06 40-3007	Bush	Douille	Büchse	Casquillo
C15	1 43 40-3010	Pinion (27T)	Pignon (D-27)	Ritzel (Z-27)	Piñón (D-27)
C15	1 40 40-3011	Pinion (23T)	Pignon (D-23)	Ritzel (Z-23)	Piñón (D-23)
C15, SS80	1 06 40-3019	Washer (.075—.076 in.)	Rondelle (1.905—1.930 mm.)	Scheibe (1.905—1.930 mm.)	Arandela (1.905—1.930 mm.)
C15, SS80	1 06 40-3020	Washer (.093—.094 in.)	Rondelle (2.362—2.387 mm.)	Scheibe (2.362—2.387 mm.)	Arandela (2.362—2.387 mm.)
C15, SS80	1 23 40-3021	Bush	Douille	Büchse	Casquillo
C15	1 36 40-3049	Sprocket (17T) Solo	Pignon (D-17) solo	Ritzel (Z-17) solo	Piñón (D-17) solo
C15, SS80	1 04 40-3050	Lockwasher	Rondelle frein	Sicherunsscheibe	Freno
C15, SS80	1 17 40-3051	Nut	Écrou	Mutter	Tuerca
C15	1 35 40-3052	Sprocket (16T) Sidecar	Pignon (D-16) sidecar	Ritzel (Z-16) Beiwagen	Piñón (D-16) sidecar
C15, SS80	1 06 40-3119	Washer (.071—.070 in.)	Rondelle (1.803—1.778 mm.)	Scheibe (1.803—1.778 mm.)	Arandela (1.803—.1778 mm.)
C15, SS80	1 06 40-3120	Washer (.081—.080 in.)	Rondelle (2.057—2.033 mm.)	Scheibe (2.057—2.033 mm.)	Arandela (2.057—2.033 mm.)
C15, SS80	1 06 40-3126	Washer (.098—.099 in.)	Rondelle (2.489—2.514 mm.)	Scheibe (2.489—2.514 mm.)	Arandela (2.489—2.514 mm.)
C15, SS80	1 06 40-3127	Washer (.103—.104 in.)	Rondelle (2.116—2.641 mm.)	Scheibe (2.616—2.641 mm.)	Arandela (2.616—2.641 mm.)
C15, SS80	†1 40 40-3130	Pinion (24T)	Pignon (D-24)	Ritzel (Z-24)	Piñón (D-24)
C15, SS80	†1 42 40-3131	Pinion (28T)	Pignon (D-28)	Ritzel (Z-28)	Piñón (D-28)
C15, SS80	†1 42 40-3132	Pinion (26T)	Pignon (D-26)	Ritzel (Z-26)	Piñón (D-26)
C15, SS80	†1 40 40-3134	Pinion (22T)	Pignon (D-22)	Ritzel (Z-22)	Piñón (D-22)
C15, SS80	1 12 40-3190	Drain Plug	Bouchon de vidange d'huile	Ablassschraube	Tapón
C15, SS80	1 45 40-3254	Mainshaft	Arbre primaire	Getriebwelle	Arbol principal
C15	1 41 40-3256	Pinion (18T)	Pignon (D-18)	Ritzel (Z-18)	Piñón (D-18)
C15, SS80	1 13 40-3258	Shim	Rondelle d'épaisseur	Ausgleichsscheibe	Espesor
C15, SS80	1 39 40-3259	Layshaft	Arbre secondaire	Vorgelegewelle	Arbol de reenvio
C15	1 43 40-3260	Pinion (32T)	Pignon (D-32)	Ritzel (Z-32)	Piñón (D-32)
C15, SS80	1 11 40-3262	Bush	Douille	Büchse	Casquillo
C15, SS80	1 12 40-3265	Clutch Rod	Tige d'embrayage	Kupplungsdruckstange	Varilla del embrague
SS80	†1 43 40-3295	Pinion (29T)	Pignon (D-29)	Ritzel (Z-29)	Piñón (D-29)
SS80	†1 43 40-3297	Pinion (21T)	Pignon (D-21)	Ritzel (Z-21)	Piñón (D-21)
C15, SS80	1 10 41-0034	Bolt	Boulon	Schraube	Tornillo
C15, SS80	1 50 41-3042	Pinion (26T)	Pignon (D-26)	Ritzel (Z-26)	Piñón (D-26)
C15, SS80	1 31 41-3044	Pinion (17T)	Pignon (D-17)	Ritzel (Z-17)	Piñón (D-17)
C15, SS80	4 04 66-3074	Dowel	Goujon	Passtift	Pasador
C15, SS80	4 01 66-7518	Sealing Washer	Joint d'étanchéité	Dichtung	Arandela de reten
C15, SS80	1 04 68-3168	"O" Ring	Bague "O"	"O" Ring	Anillo "O"
C15, SS80	1 01 90-6074	Felt Washer	Rondelle feutre	Filzscheibe	Arandela de fieltro
		*Supplied only as Crankcase complete, 1 90 40-0670.	*Livres seulement comme carter complet, 1 90 40-0670.	*Nur als Vollständige Gehause Geliefert, 1 90 40-0670.	*Suminstrads solamente como carter completo, 1 90 40-0670.
		†Close ratio.	†Engrenage avec proportion basse.	†Getriebe mit Niedrigerer Übersetzung.	†Engranaje con bajo proporción.

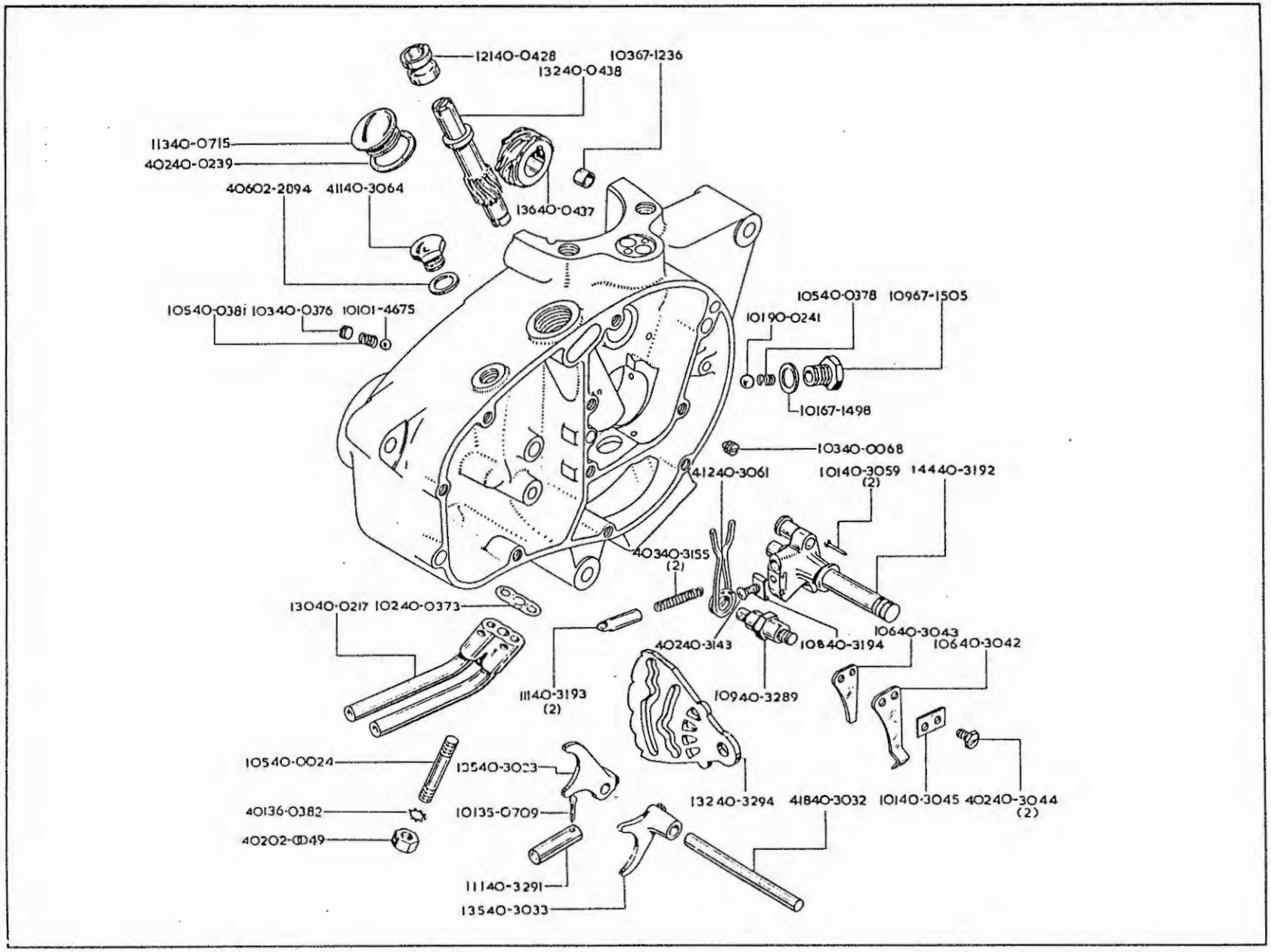
12140-0428
10367-1236
13240-0438
11340-0715
40240-0239
40602-2094
41140-3064
13640-0437
10540-0381
10340-0376
10101-4675
10540-0378
10967-1505
10190-0241
10167-1498
10340-0068
41240-3061
10140-3059
(2)
14440-3192
40340-3155
(2)
13040-0217
10240-0373
10640-3043
40240-3143
10840-3194
10640-3042
11140-3193
(2)
10940-3289
10540-0024
10540-3023
40136-0382
10135-0709
40202-0049
13240-3294
41840-3032
10140-3045
40240-3044
(2)
11140-3291
13540-3033

GEARCHANGE MECHANISM, MÈCANISME DE CHANGEMENT DE VITESSES, SCHALTUNG, CAMBIO

Model Modèle Typen Modelos	Spares No. No. de pièce Ersatzteil-Nr. No. de repuesto	Description	Designation	Beschreibung	Descripción
C15, SS80	1 01 01–4675	Ball	Bille	Kugel	Bola
C15, SS80	4 02 02–0049	Nut	Écrou	Mutter	Tuerca
C15, SS80	4 01 02–2894	Sealing Ring	Bague d'étanchéité	Dichtung	Junta
C15, SS80	1 01 35–0709	Pivot Pin	Pivot	Bolzen	Eje
C15, SS80	4 01 36–0382	Lockwasher	Rondelle frein	Sicherungsscheibe	Freno
C15, SS80	1 05 40–0024	Stud	Goujon	Stehbolzen	Esparago
C15, SS80	1 03 40–0068	Screw	Vis	Schraube	Tornillo
C15, SS80	1 30 40–0217	Oil Pipe	Conduit d'huile	Ölleitung	Conección de engrase
C15, SS80	4 02 40–0239	Washer	Rondelle	Scheibe	Arandela
C15, SS80	1 02 40–0373	Gasket	Joint	Dichtung	Empaquetadura
C15, SS80	1 03 40–0376	Screw	Vis	Schraube	Tornillo
C15, SS80	1 05 40–0378	Spring	Ressort	Feder	Resorte
C15, SS80	1 05 40–0381	Spring	Ressort	Feder	Resorte
C15, SS80	1 21 40–0428	Bush	Douille	Büchse	Casquillo
C15, SS80	*1 36 40–0437	Oil Pump Drive	Commande de pompe à huile	Ölpumpen-Antrieb	Mando de bomba de aceite
C15, SS80	*1 32 40–0438	Oil Pump Drive	Commande de pompe à huile	Ölpumpen-Antrieb	Mando de bomba de aceite
C15, SS80	1 13 40–0715	Crankcase Plug	Bouchon	Stopfen	Tapón
C15, SS80	4 18 40–3032	Spindle	Arbre	Welle	Arbol
C15, SS80	1 35 40–3033	Selector Fork	Fourchette de selecteur	Schaltgabel	Horquilla de mando de caja de velocidades.
C15, SS80	1 06 40–3042	Spring	Ressort	Feder	Resorte
C15, SS80	1 06 40–3043	Spring Plate	Plaque à ressort	Federplatte	Placa de aceite
C15, SS80	4 02 40–3044	Screw	Vis	Schraube	Tornillo
C15, SS80	1 01 40–3045	Lockwasher	Rondelle frein	Sicherung	Freno
C15, SS80	1 01 40–3059	Rivet	Rivet	Niete	Remache
C15, SS80	4 12 40–3061	Spring	Ressort	Feder	Resorte
C15, SS80	4 11 40–3064	Plug	Bouchon	Stopfen	Tapón
C15, SS80	4 02 40–3143	Screw	Vis	Schraube	Tornillo
C15, SS80	4 03 40–3155	Spring	Ressort	Feder	Resorte
C15, SS80	1 44 40–3192	Quadrant complete	Secteur complet	Segment komplett	Sector completo
C15, SS80	1 11 40–3193	Plunger	Plongeur	Plunger	Buzo
C15, SS80	1 08 40–3194	Plate	Plaque	Scheibe	Placa
C15, SS80	1 09 40–3289	Anchor Pin	Boulon d'ancrage	Ankerbolzen	Tornillo de sujeción
C15, SS80	1 11 40–3291	Pivot	Pivot	Tragzapfen	Axis
C15, SS80	1 32 40–3294	Cam Plate	Plaque de came	Nockenplatte	Placa de leva
C15, SS80	1 03 67–1236	Dowel	Goujon	Passtift	Pasador
C15, SS80	1 01 67–1498	Sealing Ring	Bague d'étanchéité	Dichtung	Junta
C15, SS80	1 09 67–1505	Plug	Bouchon	Stopfen	Tapón
C15, SS80	1 01 90–0241	Ball	Bille	Kugel	Bola
		*Not supplied separately.	*Ne pas fourni separement.	*Nicht Getrennt Geliefert.	*No se siminstra por sep. ado.

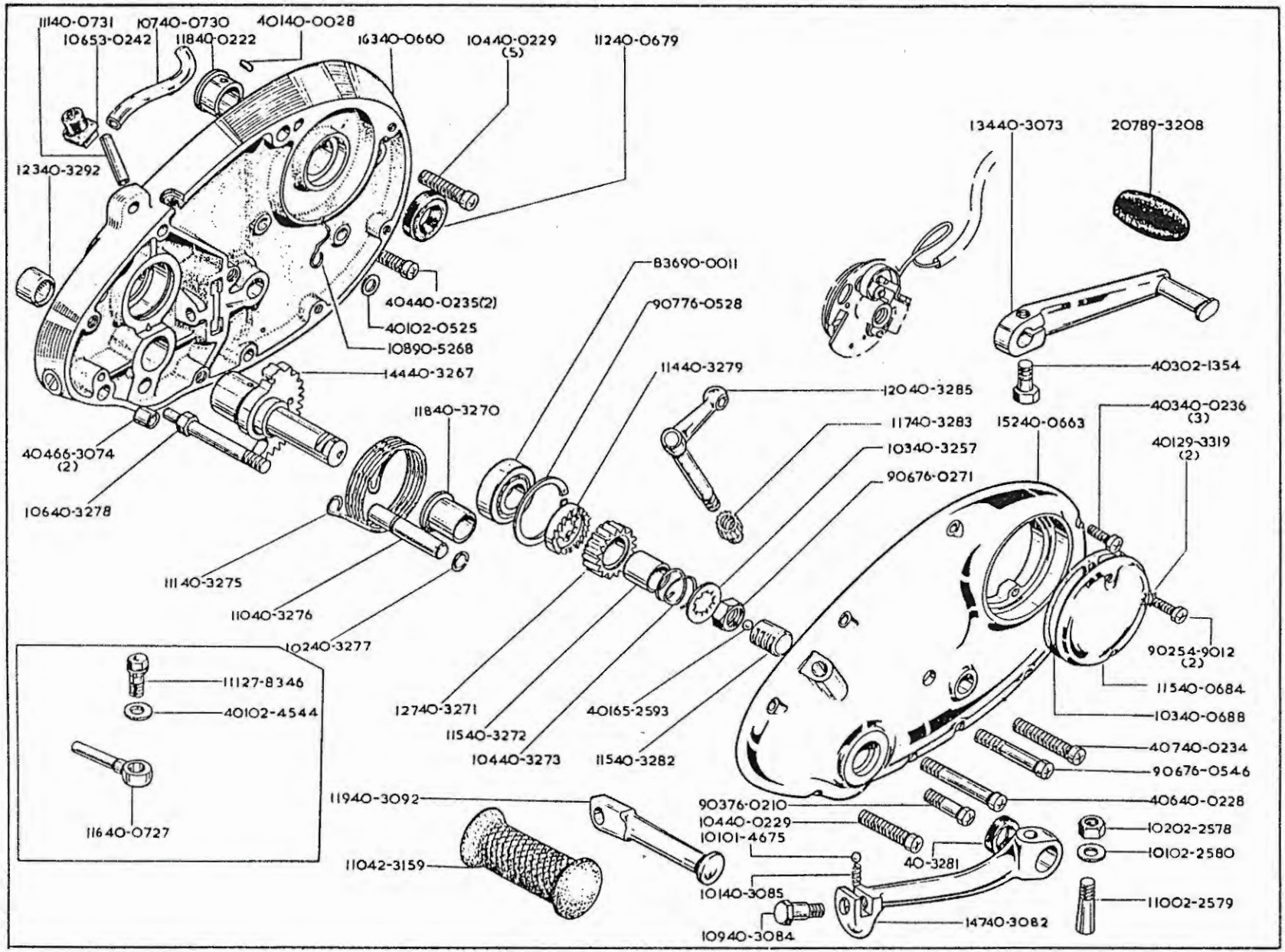
11140-0731
10740-0730
40140-0028
10653-0242
11840-0222
16340-0660
10440-0229 (5)
11240-0679
12340-3292
13440-3073
20789-3208
83690-0011
90776-0528
40440-0235(2)
40102-0525
10890-5268
14440-3267
11440-3279
40302-1354
12040-3285
11840-3270
40340-0236 (3)
15240-0663
11740-3283
40129-3319 (2)
10340-3257
90676-0271
40466-3074 (2)
10640-3278
11140-3275
11040-3276
10240-3277
90254-9012 (2)
11127-8346
40102-4544
11540-0684
12740-3271
40165-2593
10340-0688
11540-3272
40740-0234
10440-3273
11540-3282
90676-0546
11940-3092
90376-0210
40640-0228
10440-0229
10202-2578
10101-4675
40-3281
10102-2580
11042-3159
10140-3085
11002-2579
10940-3084
14740-3082
11640-0727

FOOTSTART AND FOOTCHANGE, KICKSTART ET SELECTEUR AU PIED, KICKSTART UND FUSSSCHALTUNG ARRANCADOR Y CAMBIO DE PIES

Model Modèle Typen Modelos	Spares No. No. de pièce Ersatzteil-Nr. No. de repuesto	Description	Designation	Beschreibung	Descripción
C15, SS80	1 01 01–4675	Ball	Bille	Kugel	Bola
C15, SS80	4 01 02–0525	Washer	Rondelle	Scheibe	Arandela
C15, SS80	4 03 02–1354	Bolt	Boulon	Schraube	Tornillo
C15, SS80	1 02 02–2578	Nut	Écrou	Mutter	Tuerca
C15, SS80	1 10 02–2579	Cotter	Demi-lune	Nutenkeil	Chaveta-ordinaria
C15, SS80	1 01 02–2580	Washer	Rondelle	Scheibe	Arandela
C15, SS80	4 01 02–4544	Washer	Rondelle	Scheibe	Arandela
C15, SS80	1 11 27–8346	Bolt	Boulon	Schraube	Tornillo
C15, SS80	4 01 29–3319	Washer	Rondelle	Scheibe	Arandela
C15, SS80	4 01 40–0028	Peg	Ergot	Stift	Esparago
C15, SS80	1 18 40–0222	Bush	Douille	Büchse	Casquillo
C15, SS80	4 06 40–0228	Screw	Vis	Schraube	Tornillo
C15, SS80	1 04 40–0229	Screw	Vis	Schraube	Tornillo
C15, SS80	4 07 40–0234	Screw	Vis	Schraube	Tornillo
C15, SS80	4 04 40–0235	Screw	Vis	Schraube	Tornillo
C15, SS80	4 03 40–0236	Screw	Vis	Schraube	Tornillo
C15, SS80	1 63 40–0660	Inner Cover	Couvercle intérieur	Innere Schutzkappe	Tapa interior
C15, SS80	1 52 40–0663	Outer Cover	Couvercle extérieur	Aussere Schutzkappe	Tapa exterior
C15, SS80	1 12 40–0679	Oil Seal	Joint d'huile	Dichtring	Reten de aceite
C15, SS80	1 15 40–0684	Contact Breaker Cover	Couvercle	Schutzkappe	Tapa
C15, SS80	1 03 40–0688	Gasket	Joint	Dichtung	Empaquetadura
C15, SS80	*1 16 40–0727	Oil Breather Tube	Reniflard	Entlüfter	Respiradero
C15, SS80	1 07 40–0730	Rubber	Caoutchouc	Gummi	Caucho
C15, SS80	1 11 40–0731	Oil Breather Pipe	Reniflard	Enlüfter	Respiradero
C15, SS80	1 34 40–3073	Lever	Levier	Hebel	Palanca
C15, SS80	1 47 40–3082	Lever	Levier	Hebel	Palanca
C15, SS80	1 51 40–3083	Lever complete	Levier complet	Hebel komplett	Palanca completo
C15, SS80	1 09 40–3084	Bolt	Boulon	Schraube	Tornillo
C15, SS80	1 01 40–3085	Spring	Ressort	Feder	Resorte
C15, SS80	1 19 40–3092	Pedal	Pédale	Hebel	Pedal
C15, SS80	1 03 40–3257	Lockwasher	Rondelle frein	Sicherung	Freno
C15, SS80	1 44 40–3267	Kickstarter Spindle	Arbre	Welle	Arbol
C15, SS80	1 18 40–3270	Bush	Douille	Büchse	Casquillo
C15, SS80	1 27 40–3271	Pinion	Pignon	Ritzel	Piñón
C15, SS80	1 15 40–3272	Bush	Douille	Büchse	Casquillo

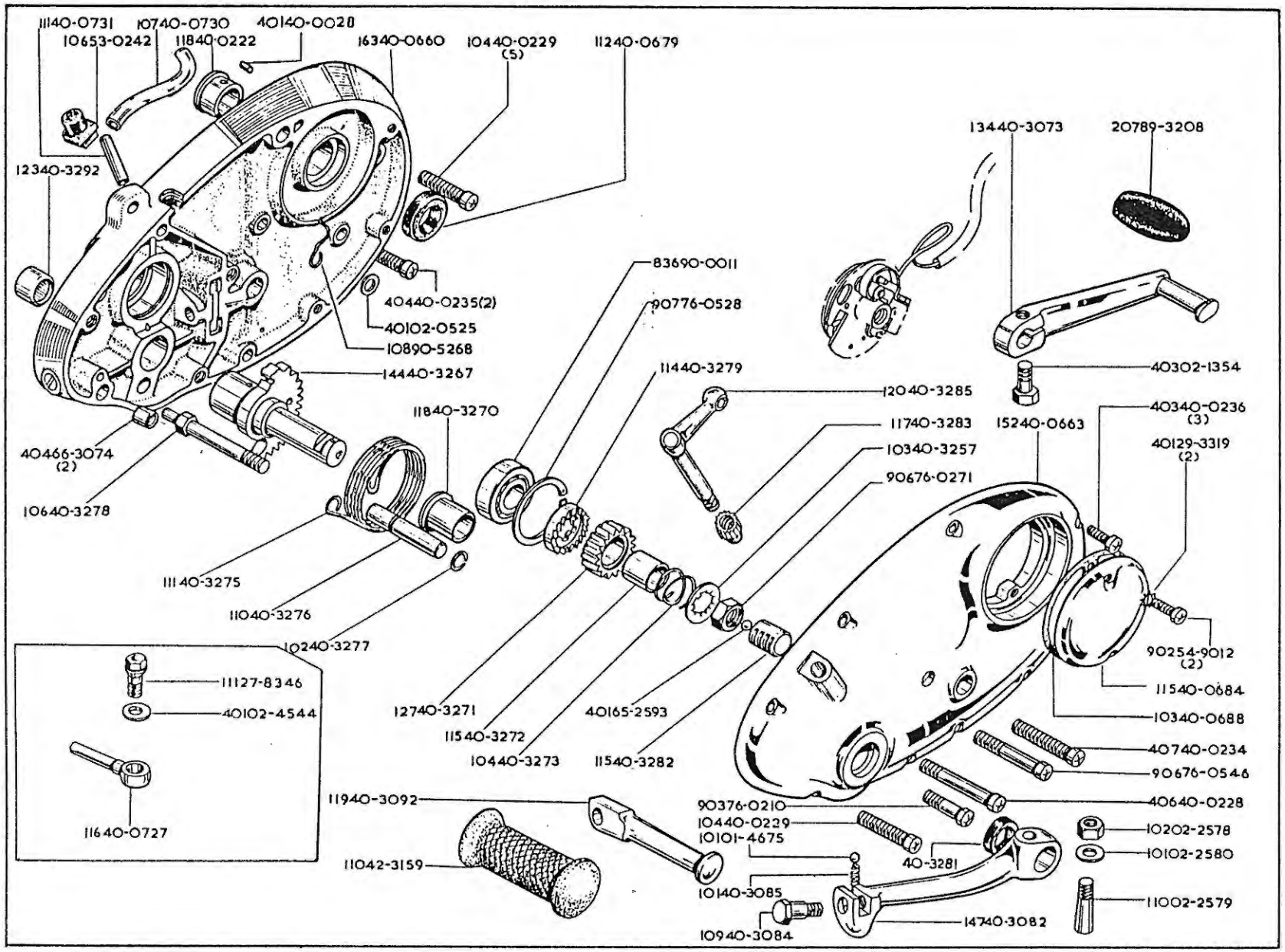
11140-0731
10740-0730
40140-0020
10653-0242
11840-0222
16340-0660
10440-0229 (5)
11240-0679
12340-3292
13440-3073
20789-3208
83690-0011
40440-0235(2)
90776-0528
40102-0525
10890-5268
14440-3267
11440-3279
40302-1354
12040-3285
11840-3270
40340-0236 (3)
11740-3283
15240-0663
40466-3074 (2)
10340-3257
40129-3319 (2)
90676-0271
10640-3278
11140-3275
11040-3276
10240-3277
90254-9012 (2)
11127-8346
11540-0684
40102-4544
12740-3271
40165-2593
10340-0688
11540-3272
40740-0234
10440-3273
11540-3282
90676-0546
11940-3092
90376-0210
40640-0228
10440-0229
10202-2578
10101-4675
40-3281
10102-2580
11640-0727
11042-3159
10140-3085
11002-2579
10940-3084
14740-3082

FOOTSTART AND FOOTCHANGE, KICKSTART ET SELECTEUR AU PIED ARRANCADOR Y CAMBIO DE PIES KICKSTART UND FUSSSCHALTUNG

Model Modèle Typen Modelos	Spares No. No. de pièce Ersatzteil-Nr. No. de repuesto	Description	Designation	Beschreibung	Descripción
C15, SS80	1 04 40-3273	Spring	Ressort	Feder	Resorte
C15, SS80	1 11 40-3275	Spring	Ressort	Feder	Resorte
C15, SS80	1 10 40-3276	Kickstarter Quadrant Stop	Butée de levier articulé de demarrage.	Kickstarter-Anschlag	Tope de arrancador
C15, SS80	1 02 40-3277	Circlip	Circlip	Sprengring	Freno
C15, SS80	1 06 40-3278	Anchor Pin	Boulon d'ancrage	Ankerbolzen	Tornillo de sujeción
C15, SS80	1 14 40-3279	Anchor Pin	Boulon d'ancrage	Ankerbolzen	Tornillo de sujeción
C15, SS80	1 15 40-3282	Operating Rack	Cremaillère	Zahnstange	Cremallera
C15, SS80	1 17 40-3283	Pinion	Pignon	Ritzel	Piñón
C15, SS80	1 20 40-3285	Clutch Lever	Levier d'embrayage	Kupplungshebel	Palanca del embrague
C15, SS80	1 23 40-3292	Bush	Douille	Büchse	Casquillo
C15, SS80	1 10 42-3159	Rubber Pad	Tampon caoutchouc	Gummiauflage	Cojin de goma
C15, SS80	1 06 53-0242	Grommet	Rondelle capuchon	Tülle	Manguera
C15, SS80	9 02 54-9012	Screw	Vis	Schraube	Tornillo
C15, SS80	4 01 65-2593	Ball	Bille	Kugel	Bola
C15, SS80	4 04 66-3074	Dowel	Goujon	Passtift	Pasador
C15, SS80	9 03 76-0210	Screw	Vis	Schraube	Tornillo
C15, SS80	9 06 76-0271	Nut	Écrou	Mutter	Tuerca
C15, SS80	9 07 76-0528	Spring Ring	Arrêtoir de ressort	Sicherung	Freno
C15, SS80	9 06 76-0546	Screw	Vis	Schraube	Tornillo
C15, SS80	2 07 89-3208	Rubber Pad	Tampon caoutchouc	Gummiauflage	Cojin de goma
C15, SS80	8 36 90-0011	Bearing	Roulement	Lager	Rolamiento
C15, SS80	1 08 90-5268	Cable Clip	Attache pour câble	Kabelklemme	Abrazadera de cable
		*First 250 models.	*Premier 250 modèles.	*Typen erst 250.	*Primero 250 modelos.

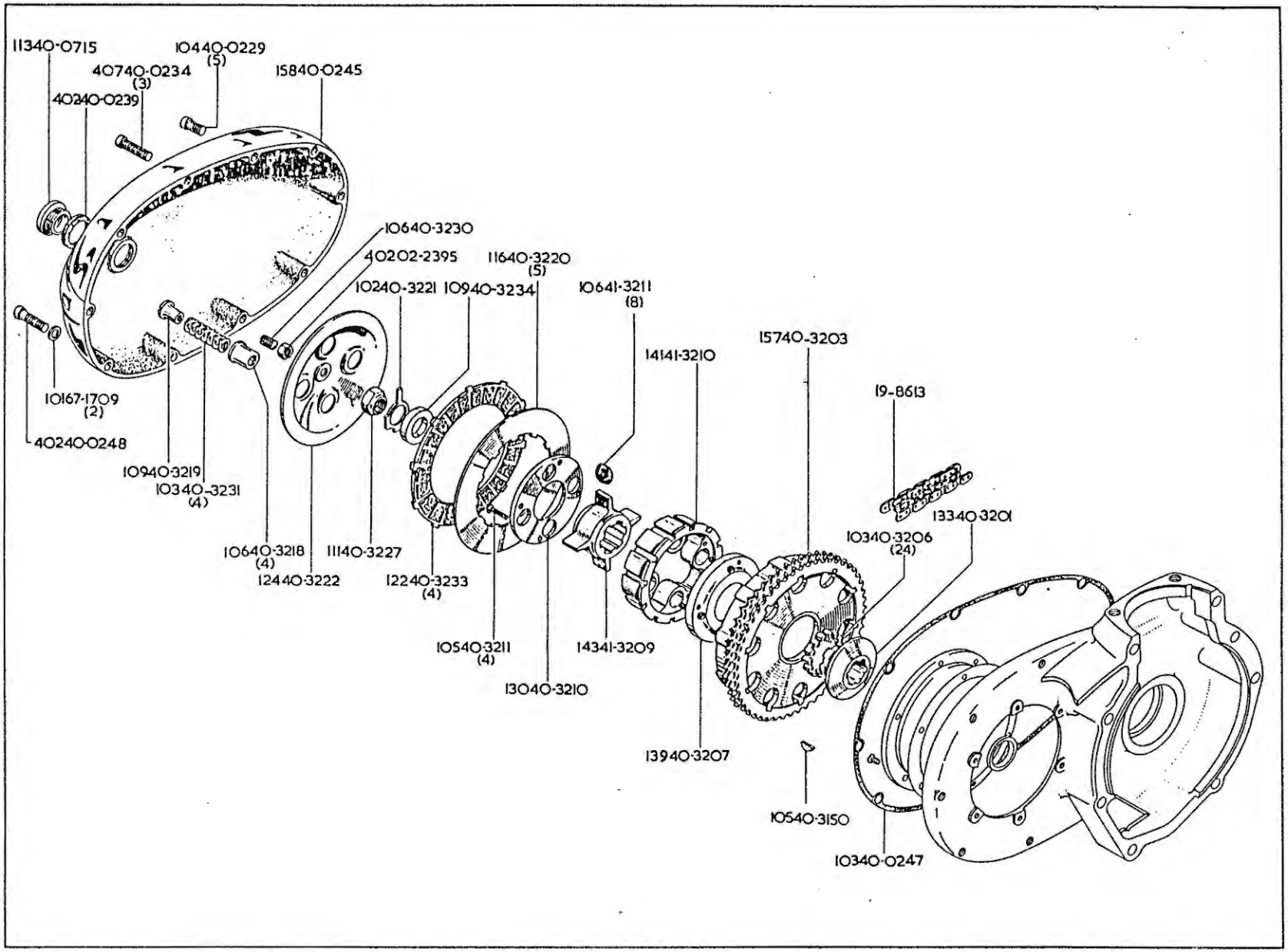
11340-0715
10440-0229
(5)
40740-0234
(3)
15840-0245
40240-0239
10640-3230
40202-2395
11640-3220
(5)
10240-3221
10940-3234
10641-3211
(8)
15740-3203
14141-3210
19-8613
10167-1709
(2)
40240-0248
10940-3219
10340-3231
(4)
13340-3201
10340-3206
(24)
10640-3218
(4)
11140-3227
12440-3222
12240-3233
(4)
10540-3211
(4)
14341-3209
13040-3210
13940-3207
10540-3150
10340-0247

CLUTCH, EMBRAYAGE, KUPPLUNG, EMBRAGUE

Model Modèle Typen Modelos	Spares No. No. de pièce Ersatzteil-Nr. No. de repuesto	Description	Designation	Beschreibung	Descripción
C15, SS80	4 02 02-2395	Nut	Écrou	Mutter	Tuerca
C15, SS80	19-8613	Chain	Chaîne	Kette	Cadena
C15, SS80	1 04 40-0229	Screw (short)	Vis (court)	Schraube (kurz)	Tornillo (corto)
C15, SS80	4 07 40-0234	Screw (long)	Vis (longue)	Schraube (lang)	Tornillo (largo)
C15, SS80	4 02 40-0239	Sealing Ring	Bague d'étanchéité	Dichtring	Junta
C15, SS80	1 52 40-0245	Cover	Couvercle	Schutzkappe	Tapa
C15, SS80	1 03 40-0247	Gasket	Joint	Dichtung	Empaquetadura
C15, SS80	1 02 40-0248	Screw	Vis	Schraube	Tornillo
C15, SS80	1 13 40-0715	Plug	Bouchon	Stopfen	Tapon
C15, SS80	1 04 40-3150	Woodruff Key	Clavette Woodruff	Rundkeil	Chaveta Woodruff
C15, SS80	1 33 40-3201	Clutch Sleeve	Manchon de l'embrayage	Kupplungsmitnehmer	Manguito de embrague
C15, SS80	1 57 40-3203	Clutch Chainwheel	Couronne d'embrayage	Kupplungskettenrad	Piñón de cadena del embrague
C15, SS80	1 03 40-3206	Roller	Rouleau	Rolle	Rodillo
C15, SS80	1 39 40-3207	Retaining Plate (inner)	Plaque arrêtoir (intérieur)	Haltescheibe (innen)	Placa retenedora (interior)
C15, SS80	1 30 40-3210	Retaining Plate (outer)	Plaque arrêtoir (extérieur)	Haltescheibe (aussen)	Placa retenedora (exterior)
C15, SS80	1 05 40-3211	Screw	Vis	Schraube	Tornillo
C15, SS80	1 06 40-3218	Spring Cup	Siège de ressort	Federhülse	Copa
C15, SS80	1 09 40-3219	Nut	Écrou	Mutter	Tuerca
C15, SS80	1 16 40-3220	Driven Plate	Disque entraine	Reibscheibe	Disco accionado
C15, SS80	1 02 40-3221	Lockwasher	Rondelle frein	Sicherungsscheibe	Freno
C15, SS80	1 24 40-3222	Clutch Pressure Plate	Disque extérieur d'embrayage	Aussere Kupplungsdruckplatte	Disco exterior del embrague
C15, SS80	1 11 40-3227	Nut	Écrou	Mutter	Tuerca
C15, SS80	1 06 40-3230	Screw	Vis	Schraube	Tornillo
C15, SS80	1 03 40-3231	Spring	Ressort	Feder	Resorte
C15, SS80	1 22 40-3233	Driving Plate	Disque entraînement	Mitnehmerplatte	Placa de manda
C15, SS80	1 09 40-3234	Washer	Rondelle	Scheibe	Arandela
C15, SS80	1 43 41-3209	Clutch Spider	Croisillon de l'embrayage	Kupplungskreuz	Estrella de embrague
C15, SS80	1 41 41-3210	Clutch Centre	Moyeux d'embrayage	Kupplungsnabe	Cubo de embrague
C15, SS80	1 06 41-3212	Rubber Pad	Tampon caoutchouc	Gummiauflage	Cojin de goma
C15, SS80	4 01 67-1709	Sealing Ring	Bague d'étanchéité	Dichtung	Junta

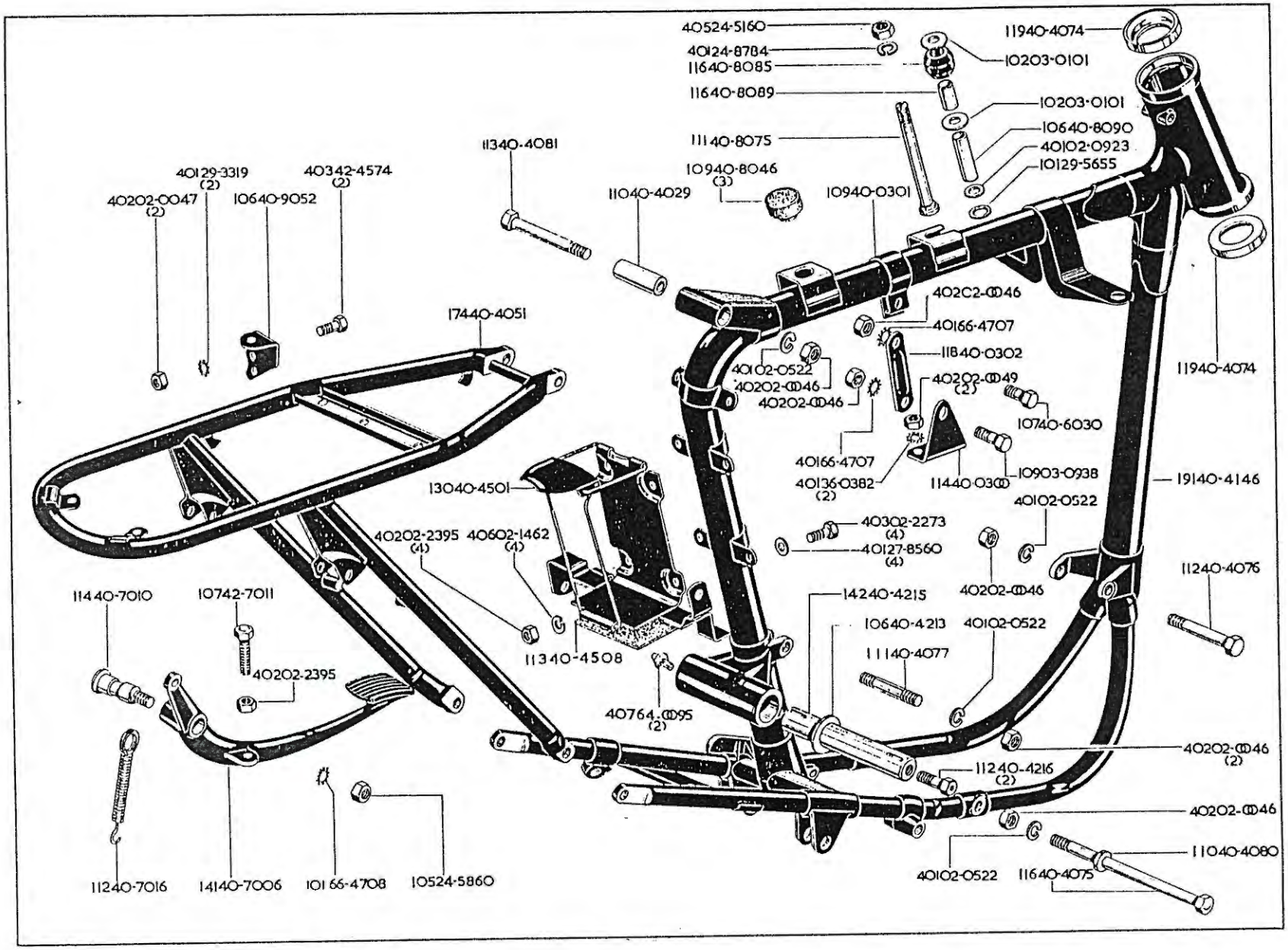
40524-5160
40124-8784
11640-8085
11640-8089
11940-4074
10203-0101
10203-0101
10640-8090
40102-0923
10129-5655
11140-8075
11340-4081
10940-8046
(3)
11040-4029
10940-0301
40129-3319
(2)
40342-4574
(2)
40202-0047
(2)
10640-9052
17440-4051
40202-0046
40166-4707
11840-0302
40102-0522
40202-0046
40202-0046
40202-0049
(2)
10740-6030
40166-4707
40136-0382
(2)
11440-0300
10903-0938
19140-4146
11940-4074
13040-4501
40102-0522
40302-2273
(4)
40127-8560
(4)
40202-2395
(1)
40602-1462
(1)
40202-0046
11240-4076
11440-7010
10742-7011
14240-4215
10640-4213
40102-0522
11340-4508
11140-4077
40202-2395
40764-0095
(2)
40202-0046
(2)
11240-4216
(2)
40202-0046
11040-4080
40102-0522
11640-4075
11240-7016
14140-7006
10166-4708
10524-5860

FRAME, CADRE, RAHMEN, CUADRO

Model Modèle Typen Modelos	Spares No. No. de pièce Ersatzteil-Nr. No. de repuesto	Description	Designation	Beschreibung	Descripción
C15, SS80	4 02 02–0046	Nut	Écrou	Mutter	Tuerca
C15, SS80	4 02 02–0047	Nut	Écrou	Mutter	Tuerca
C15, SS80	4 02 02–0049	Nut	Écrou	Mutter	Tuerca
C15, SS80	4 01 02–0522	Lockwasher	Rondelle frein	Sicherung	Freno
C15, SS80	4 01 02–0923	Washer	Rondelle	Scheibe	Arandela
C15, SS80	4 01 02–1462	Lockwasher	Rondelle frein	Sicherung	Freno
C15, SS80	4 03 02–2273	Bolt	Boulon	Schraube	Tornillo
C15, SS80	4 02 02–2395	Nut	Écrou	Mutter	Tuerca
C15, SS80	1 02 03–0101	Washer	Rondelle	Scheibe	Arandela
C15, SS80	1 09 03–0938	Bolt	Boulon	Schraube	Tornillo
C15, SS80	4 05 24–5160	Nut	Écrou	Mutter	Tuerca
C15, SS80	1 05 24–5860	Nut	Écrou	Mutter	Tuerca
C15, SS80	4 01 24–8784	Lockwasher	Rondelle frein	Sicherung	Freno
C15, SS80	4 01 27–8560	Washer	Rondelle	Scheibe	Arandela
C15, SS80	4 01 29–3319	Lockwasher	Rondelle frein	Sicherung	Freno
C15, SS80	1 01 29–5655	Washer	Rondelle	Scheibe	Arandela
C15, SS80	4 01 36–0382	Lockwasher	Rondelle frein	Sicherung	Freno
C15, SS80	1 14 40–0300	Bracket	Bride	Verstrebung	Soporte
C15, SS80	1 09 40–0301	Clip	Bride	Klammer	Grapa
C15, SS80	1 18 40–0302	Stay	Tringle	Strebe	Tirante
C15, SS80	1 10 40–4029	Spacer Tube	Tube entretoise	Distanzrohr	Tubo espaciador
C15, SS80	1 74 40–4051	Rear Sub-Frame	Cadre arrière	Hinterrahmen	Cuadro trasera
C15, SS80	1 19 40–4074	Bearing Cup	Cuvette de roulement	Lagerschale	Copa de rolamiento
C15, SS80	1 16 40–4075	Bolt	Boulon	Schraube	Tornillo
C15, SS80	1 12 40–4076	Bolt	Boulon	Schraube	Tornillo
C15, SS80	1 11 40–4077	Stud	Goujon	Stehbolzen	Esparago
C15, SS80	1 10 40–4080	Spacer Bush	Bague entretoise	Distanzbüchse	Anillo espaciador
C15, SS80	1 13 40–4081	Bolt	Boulon	Schraube	Tornillo
C15, SS80	1 91 40–4146	Frame Front	Cadre avant	Vorderrahmen	Cuadro delantera
C15, SS80	1 06 40–4213	Washer	Rondelle	Scheibe	Arandela
C15, SS80	1 42 40–4215	Spindle	Arbre	Welle	Arbol
C15, SS80	1 12 40–4216	Bolt	Boulon	Schraube	Tornillo
C15, SS80	1 30 40–4501	Battery Holder complete	Support de batterie complet	Batteriehalter komplett	Porta bateria completo
C15, SS80	1 13 40–4508	Rubber Pad	Tampon caoutchouc	Gummiauflage	Cojin de goma
C15, SS80	1 07 40–6030	Bolt	Boulon	Schraube	Tornillo
C15, SS80	1 41 40–7005	Brake Pedal complete	Pédale de frein complet	Fussbremshebel komplett	Pedal de freno completo
C15, SS80	1 14 40–7010	Pivot Pin	Axe	Bolzen	Eje
C15, SS80	1 12 40–7016	Spring	Ressort	Feder	Resorte
C15, SS80	1 09 40–8046	Rubber Buffer	Butée caoutchouc	Gummipuffer	Tope de goma
C15, SS80	1 11 40–8075	Bolt	Boulon	Schraube	Tornillo
C15, SS80	1 06 40–8085	Rubber Buffer	Butée caoutchouc	Gummipuffer	Tope de goma
C15, SS80	1 16 40–8089	Distance Piece	Entretoise	Distanzrohr	Distanciador
C15, SS80	1 16 40–8090	Distance Piece	Entretoise	Distanzrohr	Distanciador
C15, SS80	1 06 40–9052	Bracket	Support	Verstrebung	Soporte
C15, SS80	4 03 42–4574	Bolt	Boulon	Schraube	Tornillo
C15, SS80	1 07 42–7011	Bolt	Boulon	Schraube	Tornillo
C15, SS80	4 07 64–0095	Grease Nipple	Graisseur	Schmiernippel	Engrasador
C15, SS80	4 01 66–4707	Lockwasher	Rondelle frein	Sicherung	Freno
C15, SS80	4 02 66–4708	Lockwasher	Rondelle frein	Sicherung	Freno

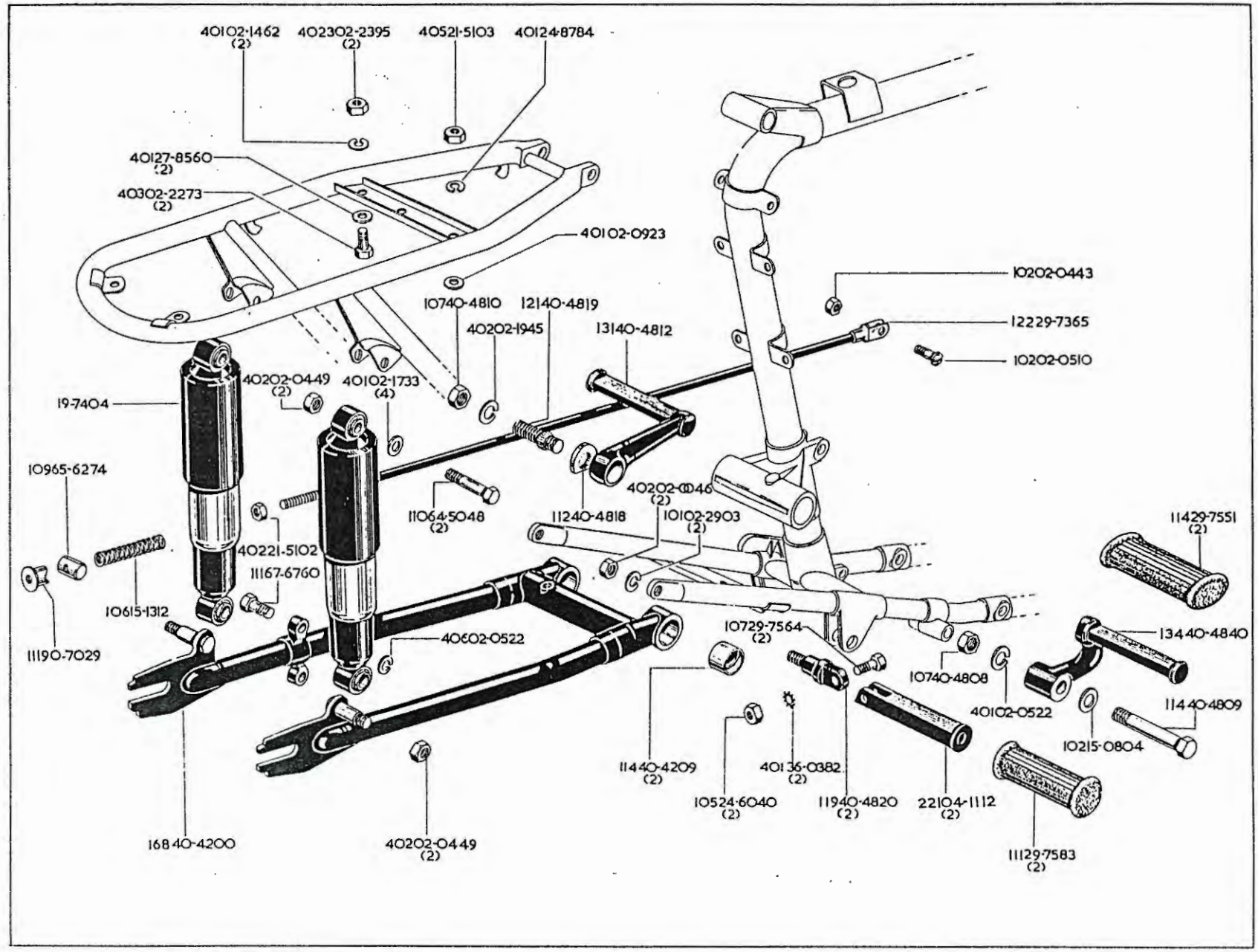
40102-1462 (2)
402302-2395 (2)
40521-5103
40124-8784
40127-8560 (2)
40302-2273 (2)
40102-0923
10202-0443
12229-7365
10202-0510
10740-4810
12140-4819
40202-1945
13140-4812
40202-0449 (2)
40102-1733 (4)
19-7404
10965-6274
11064-5048 (2)
40202-0046 (2)
11240-4818
10102-2903 (2)
11429-7551 (2)
40221-5102
11167-6760
10615-1312
11190-7029
40602-0522
10729-7564 (2)
13440-4840
10740-4808
40102-0522
11440-4809
10215-0804
11440-4209 (2)
40136-0382 (2)
10524-6040 (2)
11940-4820 (2)
22104-1112 (2)
11129-7583 (2)
16840-4200
40202-0449 (2)

SWINGING ARM, BRAS OSCILLANT, SCHWINGARM, HORQUILLA OSCILLANTE
FOOTRESTS, REPOSE-PIED, FUSSRASTEN, DESCANSA-PIE

Model Modèle Typen Modelos	Spares No. No. de pièce Ersatzteil-Nr. No. de repuesto	Description	Designation	Beschreibung	Descripción
C15, SS80	4 02 02-0046	Nut	Écrou	Mutter	Tuerca
C15, SS80	1 02 02-0443	Nut	Écrou	Mutter	Tuerca
C15, SS80	4 02 02-0449	Nut	Écrou	Mutter	Tuerca
C15, SS80	1 02 02-0510	Screw	Vis	Schraube	Tornillo
C15, SS80	4 01 02-0522	Lockwasher	Rondelle de frein	Sicherungsscheibe	Freno
C15, SS80	4 01 02-0923	Washer	Rondelle	Scheibe	Arandela
C15, SS80	4 01 02-1462	Lockwasher	Rondelle frein	Sicherungsscheibe	Freno
C15, SS80	4 01 02-1733	Washer	Rondelle	Scheibe	Arandela
C15, SS80	4 02 02-1945	Washer	Rondelle	Scheibe	Arandela
C15, SS80	4 03 02-2273	Bolt	Boulon	Schraube	Tornillo
C15, SS80	4 02 02-2395	Nut	Écrou	Mutter	Tuerca
C15, SS80	1 01 02-2903	Lockwasher	Rondelle frein	Sicherungsscheibe	Tornillo
C15, SS80	2 21 04-1112	Pillion Footrest	Repose-pied arrière	Fussrasten	Descansa-pie para asiento trasera.
C15, SS80	1 02 15-0804	Washer	Rondelle	Scheibe	Arandela
C15, SS80	1 06 15-1312	Spring	Ressort	Feder	Resorte
C15, SS80	19-7404	Shock Absorber (136 lb.)	Amortisseur (62 kg.)	Stossdämpfer (62 kg.)	Amortiguador (62 kg.)
C15, SS80	4 02 21-5102	Nut	Écrou	Mutter	Tuerca
C15, SS80	4 05 21-5103	Nut	Écrou	Mutter	Tuerca
C15, SS80	1 05 24-6040	Nut	Écrou	Mutter	Tuerca
C15, SS80	4 01 24-8784	Lockwasher	Rondelle frein	Sicherungsscheibe	Freno
C15, SS80	4 01 27-8560	Washer	Rondelle	Scheibe	Arandela
C15, SS80	1 22 29-7365	Brake Rod	Tringle de frein	Bremsstange	Tirante de freno
C15, SS80	1 14 29-7551	Rubber Pad	Tampon caoutchouc	Gummiauflage	Cojin de goma
C15, SS80	1 07 29-7564	Bolt	Boulon	Schraube	Tornillo
C15, SS80	1 11 29-7583	Rubber Pad	Tampon caoutchouc	Gummiauflage	Cojin de goma
C15, SS80	4 01 36-0382	Lockwasher	Rondelle frein	Sicherungsscheibe	Freno
C15, SS80	1 68 40-4200	Swinging Arm	Bras oscillant	Schwingarm	Horquilla oscillante
C15, SS80	1 14 40-4209	Bush	Douille	Büchse	Casquillo
C15, SS80	1 07 40-4808	Nut	Écrou	Mutter	Tuerca
C15, SS80	1 14 40-4809	Bolt	Boulon	Schraube	Tornillo
C15, SS80	1 07 40-4810	Nut	Écrou	Mutter	Tuerca
C15, SS80	1 31 40-4812	Footrest (left-hand)	Repose-pied (gauche)	Fussraste (links)	Descansa-pie (izquierdo)
C15, SS80	1 12 40-4818	Locking Plate	Plaque de blocage	Sicherungsscheibe	Placa cerradora
C15, SS80	1 21 40-4819	Stud	Goujon	Stehbolzen	Esparago
C15, SS80	1 19 40-4820	Anchor Bolt	Boulon d'ancrage	Ankerbolzen	Tornillo de sujeción
C15, SS80	1 31 40-4822	Pillion Footrest complete	Repose-pied arrière complet	Soziusfussraste komplett	Descansa-pie asiento completo
C15, SS80	1 34 40-4840	Footrest (right-hand)	Repose-pied (droite)	Fussraste (rechts)	Descansa-pie (derecho)
C15, SS80	1 10 64-5048	Bolt	Boulon	Schraube	Tornillo
C15, SS80	1 09 65-6274	Swivel Pin	Tourillon simple	Stift	Esparago
C15, SS80	1 11 67-6760	Bolt	Boulon	Schraube	Tornillo
C15, SS80	1 11 90-7029	Adjuster Nut	Écrou de réglage	Stellmutter	Tuerca de ajuste

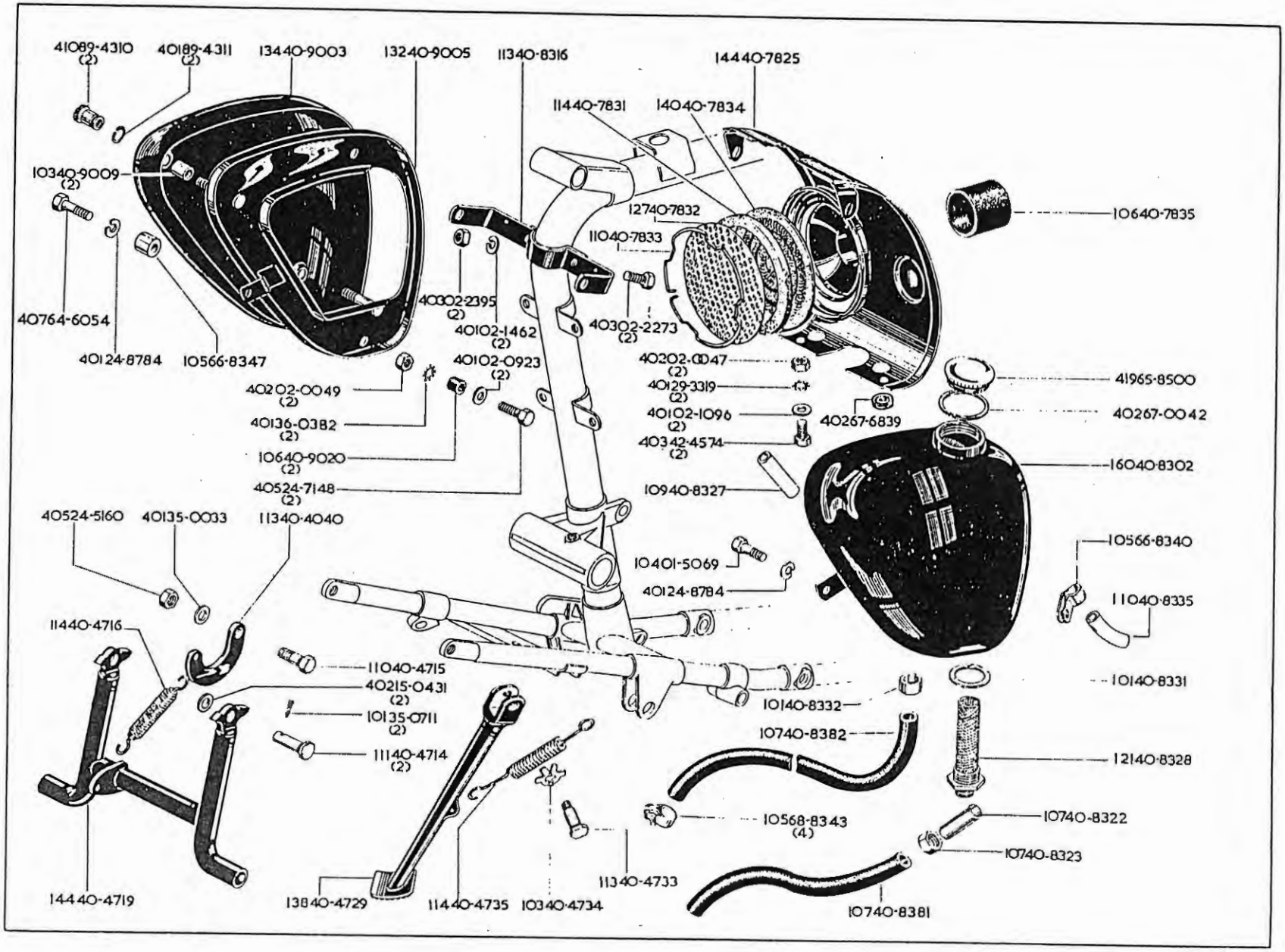
41089-4310 (2)
40189-4311 (2)
13440-9003
13240-9005
11340-8316
14440-7825
11440-7831
14040-7834
10340-9009 (2)
12740-7832
10640-7835
11040-7833
40764-6054
40302-2395 (2)
40102-1462 (2)
40302-2273 (2)
40124-8784
10566-8347
40102-0923 (2)
40202-0047 (2)
41965-8500
40202-0049 (2)
40129-3319 (2)
40267-0042
40136-0382 (2)
40102-1096 (2)
40267-6839
10640-9020 (2)
40342-4574 (2)
16040-8302
40524-7148 (2)
10940-8327
40524-5160
40135-0033
11340-4040
10566-8340
10401-5069
40124-8784
11040-8335
11440-4716
11040-4715
40215-0431 (2)
10140-8331
10135-0711 (2)
10140-8332
10740-8382
11140-4714 (2)
12140-8328
10568-8343 (4)
10740-8322
10740-8323
11340-4733
14440-4719
13840-4729
11440-4735
10340-4734
10740-8381

OIL TANK, RÉSERVOIR D'HUILE, ÖLTANK, DEPOSITO DE ACEITE TOOLBOX, BOÎTE À OUTILS WERKZEUGKASTEN, CAJA DE HERRAMIENTOS COVER PLATE, PLAQUE COUVERCLE, ABDECKPLATTE, TAPA DEL COJINETE

Model Modèle Typen Modelos	Spares No. No. de pièce Ersatzteil-Nr. No. de repuesto	Description	Designation	Beschreibung	Descripción
C15, SS80	1 04 01–5069	Bolt	Boulon	Schraube	Tornillo
C15, SS80	4 02 02–0047	Nut	Écrou	Mutter	Tuerca
C15, SS80	4 02 02–0049	Nut	Écrou	Mutter	Tuerca
C15, SS80	4 01 02–0923	Washer	Rondelle	Scheibe	Arandela
C15, SS80	4 01 02–1096	Washer	Rondelle	Scheibe	Arandela
C15, SS80	4 01 02–1462	Lockwasher	Rondelle frein	Sicherungsscheibe	Freno
C15, SS80	4 03 02–2273	Bolt	Boulon	Schraube	Tornillo
C15, SS80	4 02 02–2395	Nut	Écrou	Mutter	Tuerca
C15, SS80	4 02 15–0431	Washer	Rondelle	Scheibe	Arandela
C15, SS80	4 05 24–5160	Nut	Écrou	Mutter	Tuerca
C15, SS80	4 05 24–7148	Bolt	Boulon	Schraube	Tornillo
C15, SS80	4 01 24–8784	Lockwasher	Rondelle frein	Sicherungsscheibe	Freno
C15, SS80	4 01 29–3319	Lockwasher	Rondelle frein	Sicherungsscheibe	Freno
C15, SS80	4 01 35–0033	Washer	Rondelle	Scheibe	Arandela
C15, SS80	1 01 35–0711	Split Pin	Goupille fendue	Splint	Chaveta hendida
C15, SS80	4 01 36–0382	Lockwasher	Rondelle frein	Sicherungsscheibe	Freno
C15, SS80	1 13 40–4040	Anchor Plate	Support	Ankerplatte	Soporte
C15, SS80	1 11 40–4714	Pivot Pin	Axe	Drehzapfen	Eje
C15, SS80	1 10 40–4715	Bolt	Boulon	Schraube	Tornillo
C15, SS80	1 14 40–4716	Spring	Ressort	Feder	Resorte
C15, SS80	1 44 40–4719	Centre Stand	Béquille centrale	Mittelständer	Muleta
C15, SS80	1 38 40–4729	Prop Stand	Béquille latérale	Seitenstütze	Muleta lateral
C15, SS80	1 13 40–4733	Pivot Pin	Axe	Drehzapfen	Eje
C15, SS80	1 03 40–4734	Lockwasher	Rondelle frein	Sicherungsscheibe	Freno
C15, SS80	1 14 40–4735	Spring	Ressort	Feder	Resorte
C15, SS80	1 44 40–7825	Cover Plate	Plaque couvercle	Abdeckplatte	Tapa del cojinete
C15, SS80	1 14 40–7831	Rubber Ring	Bague caoutchouc	Gummiring	Anillo de goma
C15, SS80	1 27 40–7832	Filter Gauze	Gaze du filtre	Filtergaze	Gasa de filtro
C15, SS80	1 10 40–7833	Circlip	Circlip	Sprengring	Freno
C15, SS80	1 40 40–7834	Air Filter Element	Elément de filtre à air	Luftfiltereinsatz	Guarnición del filtro
C15, SS80	1 06 40–7835	Rubber Sleeve	Douille caoutchouc	Gummimuffe	Manguita de goma
C15, SS80	1 60 40–8302	Oil Tank	Réservoir d'huile	Öltank	Deposito de aceite
C15, SS80	1 13 40–8316	Bracket	Support	Verstrebung	Soporte
C15, SS80	1 07 40–8322	Connector	Connexion	Verbinder	Conector

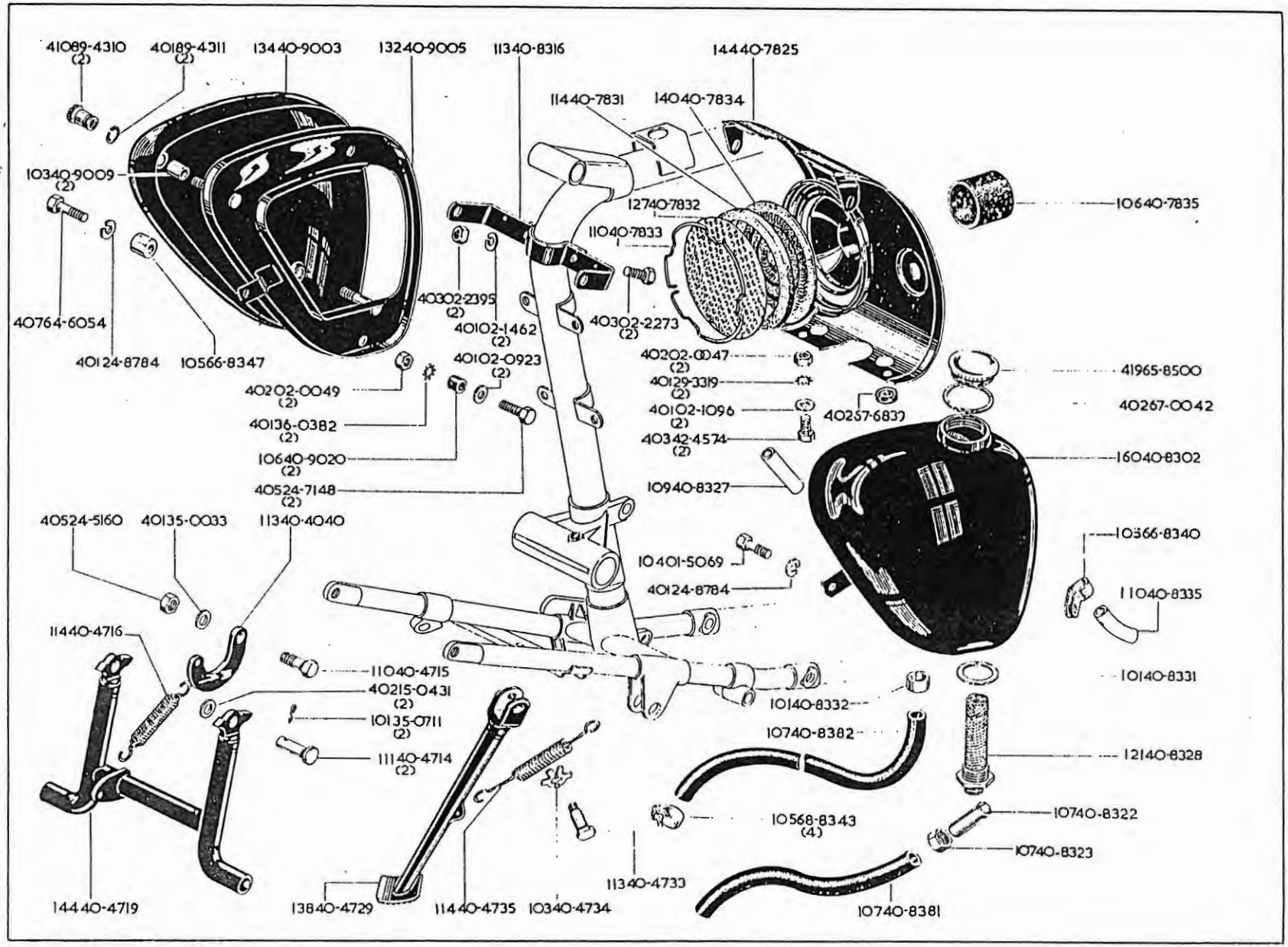
41089-4310 (2)
40189-4311 (2)
13440-9003
13240-9005
11340-8316
14440-7825
11440-7831
14040-7834
10340-9009 (2)
12740-7832
10640-7835
11040-7833
40302-2395 (2)
40102-1462 (2)
40302-2273 (2)
40764-6054
40124-8784
10566-8347
40102-0923 (2)
40202-0047 (2)
41965-8500
40129-3319 (2)
40202-0049 (2)
40102-1096 (2)
40267-6837
40267-0042
40136-0382 (2)
40342-4574 (2)
10640-9020 (2)
16040-8302
40524-7148 (2)
10940-8327
40524-5160
40135-0033
11340-4040
10401-5069
10366-8340
40124-8784
11040-8335
11440-4716
11040-4715
40215-0431 (2)
10140-8331
10135-0711 (2)
10140-8332
10740-8382
11140-4714 (2)
12140-8328
10568-8343 (4)
10740-8322
10740-8323
11340-4733
14440-4719
13840-4729
11440-4735
10340-4734
10740-8381

OIL TANK, RÉSERVOIR D'HUILE, ÖLTANK, DEPOSITO DE ACEITE
TOOLBOX, BOÎTE À OUTILS, WERKZEUGKASTEN, CAJA DE HERRAMIENTOS
COVER PLATE, PLAQUE COUVERCLE, ABDECKPLATTE, TAPA DEL COJINETE

Model Modèle Typen Modelos	Spares No. No. de pièce Ersatzteil-Nr. No. de repuesto	Description	Designation	Beschreibung	Descripción
C15, SS80	1 07 40-8323	Nut	Écrou	Mutter	Tuerca
C15, SS80	1 09 40-8327	Rubber Sleeve	Douille caoutchouc	Gummimuffe	Manguita de goma
C15, SS80	1 21 40-8328	Oil Tank Filter	Filtre du réservoir à huile	Öltankfilter	Filtro del deposito de aceite
C15, SS80	1 01 40-8331	Sealing Washer	Joint d'étanchéité	Dichtung	Arandela de reten
C15, SS80	1 10 40-8335	Oil Pipe	Conduit ou canalisation d'huile	Ölleitung	Conección de engrase
C15, SS80	1 07 40-8381	Oil Feed Pipe	Tuyauterie d'alimentation d'huile.	Ölzufuhrleitung	Tubo de alimentación de aceite.
C15, SS80	1 07 40-8382	Oil Return Pipe	Tuyauterie de retour d'huile	Ölrücklaufleitung	Tubo de retorno de aceite
C15, SS80	1 34 40-9003	Toolbox Cover	Couvercle de la boite à outils	Werkzeugkastendeckel	Tapa de la caja de herramientos
C15, SS80	1 32 40-9005	Back Plate	Plaque arrière	Hintereplatte	Placa trasera
C15, SS80	1 03 40-9009	Spacer Bush	Bague entretoise	Distanzbüchse	Anillo espaciador
C15, SS80	1 06 40-9020	Rubber Sleeve	Douille caoutchouc	Gummimuffe	Manguita de goma
C15, SS80	4 03 42-4574	Bolt	Boulon	Schraube	Tornillo
C15, SS80	4 07 64-6054	Bolt	Boulon	Schraube	Tornillo
C15, SS80	4 19 65-8500	Filler Cap	Bouchon de remplissage	Verschlusskappe	Tapa
C15, SS80	1 05 66-8340	Clip	Bride	Klammer	Grapa
C15, SS80	1 05 66-8347	Spacer Bush	Bague entretoise	Distanzbüchse	Anillo espaciador
C15, SS80	4 02 67-0042	Sealing Washer	Joint d'étanchéité	Dichtung	Arandela de reten
C15, SS80	4 02 67-6839	Grommet	Rondelle capuchon	Tülle	Manguera
C15, SS80	1 05 68-8343	Clip	Bride	Klammer	Grapa
C15, SS80	4 10 89-4310	Nut	Écrou	Mutter	Tuerca
C15, SS80	4 01 89-4311	Circlip	Circlip	Sprengring	Freno

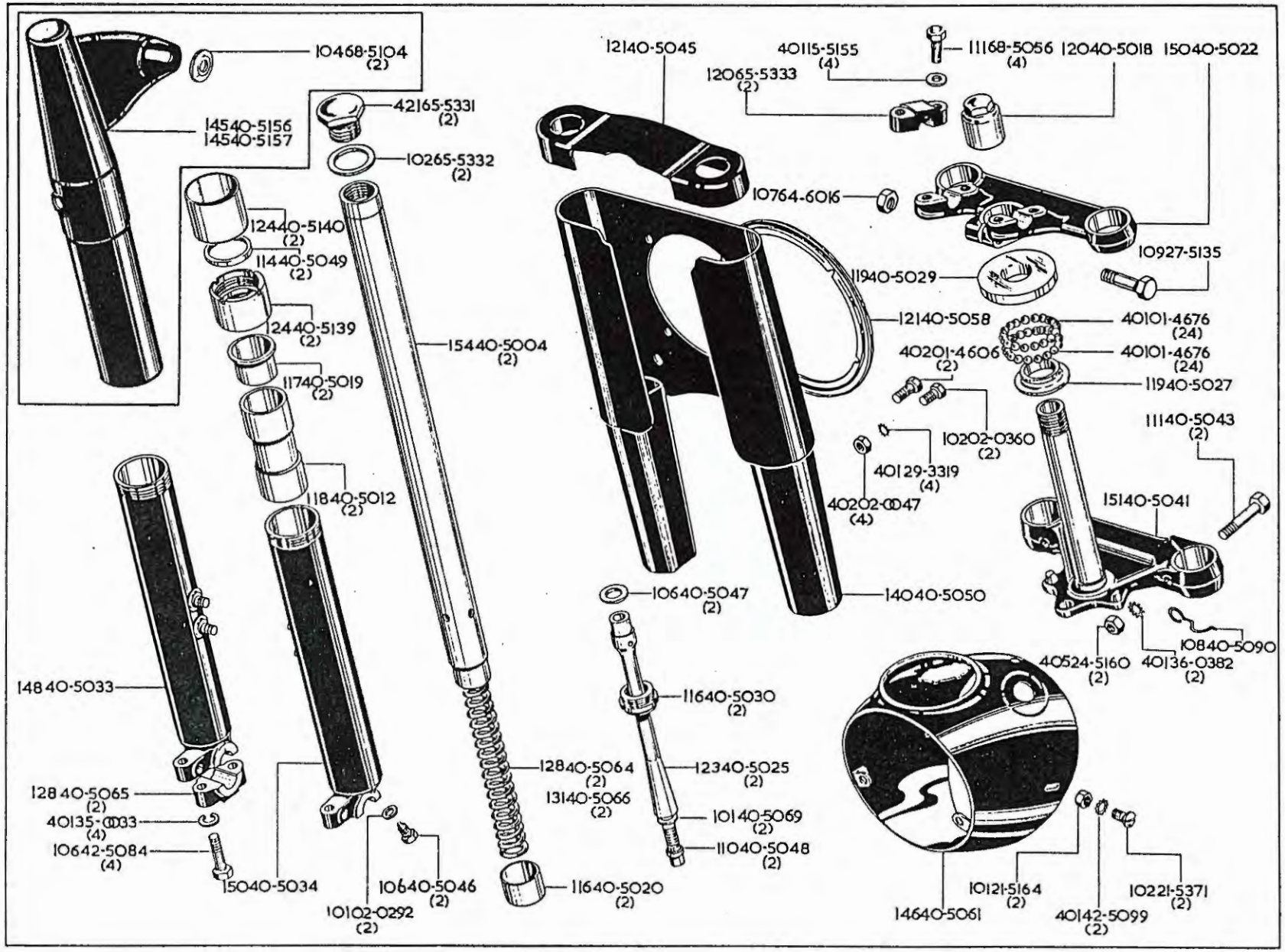
10468-5104 (2)
14540-5156
14540-5157
42165-5331 (2)
10265-5332 (2)
12440-5140 (2)
11440-5049 (2)
12440-5139 (2)
11740-5019 (2)
11840-5012 (2)
15440-5004 (2)
12140-5045
40115-5155 (4)
12065-5333 (2)
11168-5056 (4)
12040-5018
15040-5022
10764-6016
10927-5135
11940-5029
12140-5058
40101-4676 (24)
40201-4606 (2)
40101-4676 (24)
11940-5027
10202-0360 (2)
11140-5043 (2)
40129-3319 (4)
40202-0047 (4)
15140-5041
10640-5047 (2)
14040-5050
10840-5090
40524-5160 (2)
40136-0382 (2)
14840-5033
11640-5030 (2)
12840-5064 (2)
13140-5066 (2)
12340-5025 (2)
10140-5069 (2)
11040-5048 (2)
12840-5065 (2)
40135-0033 (4)
10642-5084 (4)
15040-5034
10640-5046 (2)
10102-0292 (2)
11640-5020 (2)
14640-5061
10121-5164 (2)
40142-5099 (2)
10221-5371 (2)

FRONT FORK, FOURCHE AVANT, VORDERGABEL, HORQUILLA DELANTERA

Model Modèle Typen Modelos	Spares No. No. de pièce Ersatzteil-Nr. No. de repuesto	Description	Designation	Beschreibung	Descripción
C15, SS80	4 02 01–4606	Screw	Vis	Schraube	Tornillo
C15, SS80	4 01 01–4676	Ball	Bille	Kugel	Bola
C15, SS80	4 02 02–0047	Nut	Écrou	Mutter	Tuerca
C15, SS80	1 01 02–0292	Washer	Rondelle	Scheibe	Arandela
C15, SS80	1 02 02–0360	Bolt	Boulon	Schraube	Tornillo
C15, SS80	4 01 15–5155	Washer	Rondelle	Scheibe	Arandela
C15, SS80	1 01 21–5164	Nut	Écrou	Mutter	Tuerca
C15, SS80	1 02 21–5371	Screw	Vis	Schraube	Tornillo
C15, SS80	4 05 24–5160	Nut	Écrou	Mutter	Tuerca
C15, SS80	1 09 27–5135	Bolt	Boulon	Schraube	Tornillo
C15, SS80	4 01 29–3319	Lockwasher	Rondelle frein	Sicherungsscheibe	Freno
C15, SS80	4 01 35–0033	Lockwasher	Rondelle frein	Sicherungsscheibe	Freno
C15, SS80	4 01 36–0382	Lockwasher	Rondelle frein	Sicherungsscheibe	Freno
C15, SS80	1 89 40–5001	Front Fork complete	Fourche avant complet	Vordergabel komplett	Horquilla delantera completo
C15, SS80	1 54 40–5004	Shaft	Arbre	Welle	Arbol
C15, SS80	1 18 40–5012	Spacer Tube	Tube entretoise	Distanzrohr	Tubo espaciador
C15, SS80	1 20 40–5018	Cap	Chapeau	Abdeckkappe	Tapon
C15, SS80	1 17 40–5019	Top Bush	Douille supérieur	Obenbüchse	Casquillo superior
C15, SS80	1 16 40–5020	Bottom Bush	Douille inférieur	Untenbüchse	Casquillo inferior
C15, SS80	1 50 40–5022	Top Yoke	Tête de fourche	Oberjoch	Horqueta superior
C15, SS80	1 23 40–5025	Restrictor Rod	Tige	Stange	Varilla
C15, SS80	1 19 40–5027	Cone	Cone	Konus	Cona
C15, SS80	1 19 40–5029	Bearing Cup	Cuvette de roulement	Lagerschale	Copa de rolamiento
C15, SS80	1 16 40–5030	Stop Nut	Écrou d'arrêt	Sperrmutter	Tuerca de tope
C15, SS80	1 48 40–5033	Sliding Tube (left-hand)	Tube coulissant (gauche)	Gleitrohr (links)	Tubo deslizando (izquierdo)
C15, SS80	1 50 40–5034	Sliding Tube (right-hand)	Tube coulissant (droite)	Gleitrohr (rechts)	Tubo deslizando (derecho)
C15, SS80	1 51 40–5041	Bottom Yoke	Attache inférieur	Unterjoch	Horqueta inferior
C15, SS80	1 11 40–5043	Bolt	Boulon	Schraube	Tornillo
C15, SS80	1 21 40–5045	Cover	Couvercle	Schutzkappe	Tapa
C15, SS80	1 06 40–5046	Drain Plug	Bouchon de vidange d'huile	Ablassschraube	Tapón
C15, SS80	1 06 40–5047	Washer	Rondelle	Scheibe	Arandela
C15, SS80	1 10 40–5048	Bolt	Boulon	Schraube	Tornillo
C15, SS80	1 14 40–5049	Oil Seal	Joint d'huile	Simmerring	Reten de aceite
C15, SS80	1 40 40–5050	Cover	Couvercle	Schutzkappe	Tapa
C15, SS80	1 21 40–5058	Mounting Ring	Portiére de phare	Glashaltering	Anillo de sujetador del cristal
C15, SS80	1 46 40–5061	Headlamp Shell	Corps de phare	Scheinwerfergehäuse	Cuerpo de faro

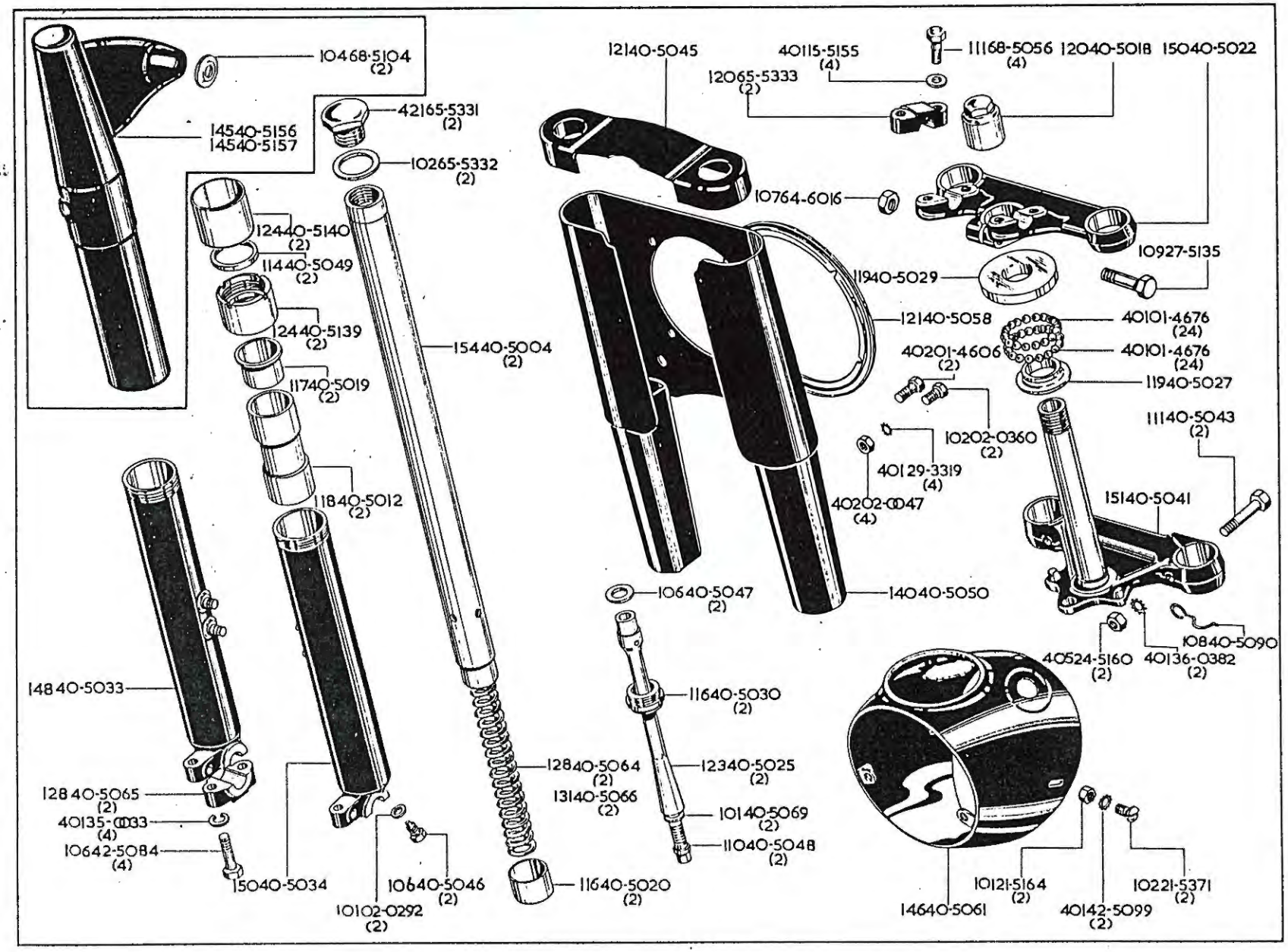
10468-5104 (2)
14540-5156
14540-5157
42165-5331 (2)
10265-5332 (2)
12440-5140 (2)
11440-5049 (2)
12440-5139 (2)
11740-5019 (2)
11840-5012 (2)
15440-5004 (2)
14840-5033
12840-5065 (2)
40135-0033 (4)
10642-5084 (4)
15040-5034
10102-0292 (2)
10640-5046 (2)
11640-5020 (2)
12840-5064 (2)
13140-5066 (2)
12140-5045
10764-6016
12140-5058
10640-5047 (2)
14040-5050
11640-5030 (2)
12340-5025 (2)
10140-5069 (2)
11040-5048 (2)
40115-5155 (4)
12065-5333 (2)
11168-5056 (4)
12040-5018
15040-5022
10927-5135
11940-5029
40101-4676 (24)
40201-4606 (2)
40101-4676 (24)
11940-5027
10202-0360 (2)
40129-3319 (4)
40202-0047 (4)
11140-5043 (2)
15140-5041
40524-5160 (2)
40136-0382 (2)
10840-5090
14640-5061
10121-5164 (2)
40142-5099 (2)
10221-5371 (2)

FRONT FORK, FOURCHE AVANT, VORDERGABEL, HORQUILLA DELANTERA

Model Modèle Typen Modelos	Spares No. No. de pièce Ersatzteil-Nr. No. de repuesto	Description	Designation	Beschreibung	Descripción
C15, SS80	†1 28 40–5064	Spring	Ressort	Feder	Resorte
C15, SS80	1 28 40–5065	Clip	Bride	Klammer	Grapa
C15, SS80	*1 31 40–5066	Spring	Ressort	Feder	Resorte
C15, SS80	1 01 40–5069	Washer	Rondelle	Scheibe	Arandela
C15, SS80	1 08 40–5090	Clip	Bride	Klammer	Grapa
C15, SS80	1 24 40–5139	Screwed Collar	Bague filetée	Halsmutter	Tuerca de collar
C15, SS80	1 24 40–5140	Dust Cover	Couvercle	Schutzkappe	Tapa
C15, SS80 U.S.A. ...	1 97 40–5153	Front Fork complete	Fourche avant complet	Vordergabel komplett	Horquilla delantera completo
C15, SS80 U.S.A. ...	1 45 40–5156	Fork Cover (right-hand)	Couvercle (droite)	Schutzkappe (rechts)	Tapa (derecho)
C15, SS80 U.S.A. ...	1 45 40–5157	Fork Cover (left-hand)	Couvercle (gauche)	Schutzkappe (links)	Tapa (izquierdo)
C15, SS80	1 06 42–5084	Bolt	Boulon	Schraube	Tornillo
C15, SS80	4 01 42–5099	Lockwasher	Rondelle frein	Sicherungsscheibe	Freno
C15, SS80	1 07 64–6016	Nut	Écrou	Mutter	Tuerca
C15, SS80	4 21 65–5331	Top Nut	Écrou supérieur	Obere Mutter	Tuerca superior
C15, SS80	1 02 65–5332	Washer	Rondelle	Scheibe	Arandela
C15, SS80	1 20 65–5333	Clamp	Bride	Lasche	Brida
C15, SS80	1 11 68–5056	Bolt	Boulon	Schraube	Tornillo
C15, SS80	1 04 68–5104	Washer	Rondelle	Scheibe	Arandela
		*Sidecar. †Solo.	*Side-car. †Solo.	*Beiwagen. †Solo.	*Side-car. †Solo.

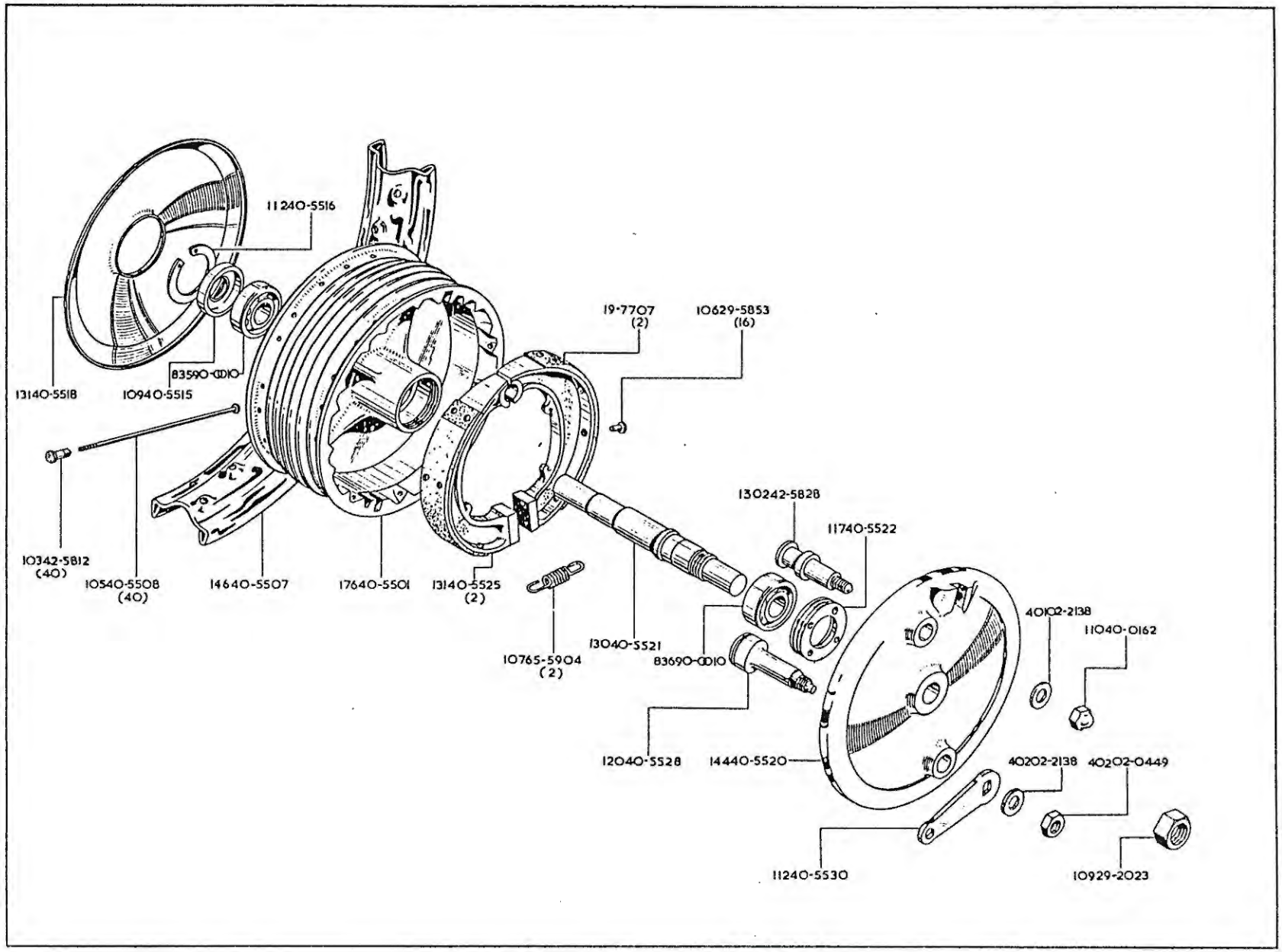
11240-5516
13140-5518
10940-5515
83590-0010
19-7707
(2)
10629-5853
(16)
10342-5812
(40)
10540-5508
(40)
14640-5507
17640-5501
13140-5525
(2)
10765-5904
(2)
13040-5521
83690-0010
130242-5828
11740-5522
40102-2138
11040-0162
12040-5528
14440-5520
40202-2138
40202-0449
11240-5530
10929-2023

FRONT WHEEL, ROUE AVANT, VORDERRAD, RUEDA DELANTERA

Model Modèle Typen Modelos	Spares No. No. de pièce Ersatzteil-Nr. No. de repuesto	Description	Designation	Beschreibung	Descripción
C15, SS80	4 02 02-0449	Nut	Écrou	Mutter	Tuerca
C15, SS80	4 01 02-2138	Washer	Rondelle	Scheibe	Arandela
C15, SS80	19-7707	Brake Lining	Garniture de frein	Bremsbelag	Guarnición
C15, SS80	1 09 29-2023	Nut	Écrou	Mutter	Tuerca
C15, SS80	1 01 29-5853	Rivet	Rivet	Niete	Remache
C15, SS80	1 10 40-0162	Nut	Écrou	Mutter	Tuerca
C15, SS80	1 46 40-5507	Rim	Jante	Felge	Llanta
C15, SS80	1 05 40-5508	Spoke	Rayon	Speiche	Raio
C15, SS80	1 09 40-5515	Cover	Couvercle	Schutzkappe	Tapa
C15, SS80	1 12 40-5516	Circlip	Circlip	Sprengring	Freno
C15, SS80	1 31 40-5518	Cover	Couvercle	Schutzkappe	Tapa
C15, SS80	1 44 40-5520	Brake Back Plate	Flasque arrière de frein	Hintere Bremsplatte	Disco de freno
C15, SS80	1 30 40-5521	Spindle	Arbre	Welle	Arbol
C15, SS80	1 17 40-5522	Lock Ring	Arrêtoir	Sicherung	Freno
C15, SS80	1 31 40-5525	Brake Shoe complete	Segment complet	Bremsbacke komplett	Zapata completo
C15, SS80	1 30 40-5528	Brake Cam	Came de frein	Bremsnocke	Llave de freno
C15, SS80	1 12 40-5530	Brake Cam Lever	Levier de came de frein	Bremsnockenhebel	Palanca de freno
C15, SS80	1 03 42-5812	Nipple	Écrou de rayon	Nippel	Tuerca
C15, SS80	1 12 42-5828	Pivot Pin	Axe	Bolzen	Eje
C15, SS80	1 07 65-5904	Spring	Ressort	Feder	Resorte
C15, SS80	8 35 90-0010	Bearing	Roulement	Lager	Rolamiento

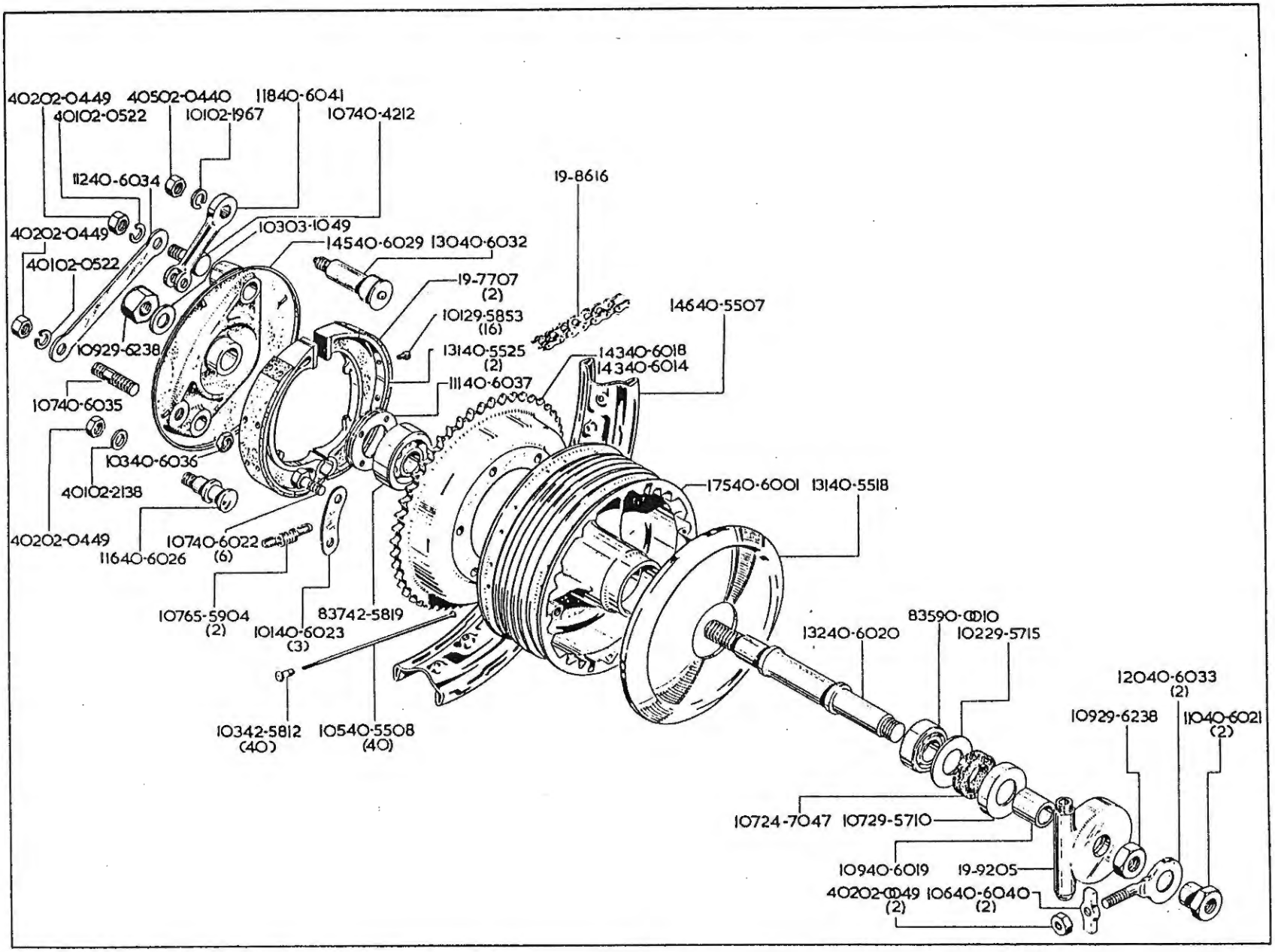
40202-0449
40502-0440
11840-6041
40102-0522
10102-1967
10740-4212
11240-6034
19-8616
40202-0449
10303-1049
14540-6029
13040-6032
40102-0522
19-7707
(2)
10129-5853
(16)
14640-5507
10929-6238
13140-5525
(2)
14340-6018
14340-6014
11140-6037
10740-6035
10340-6036
40102-2138
17540-6001
13140-5518
40202-0449
11640-6026
10740-6022
(6)
10765-5904
(2)
83742-5819
10140-6023
(3)
83590-0010
13240-6020
10229-5715
12040-6033
(2)
10929-6238
11040-6021
(2)
10342-5812
(40)
10540-5508
(40)
10724-7047
10729-5710
10940-6019
19-9205
40202-0049
(2)
10640-6040
(2)

REAR WHEEL, ROUE ARRIÈRE, HINTERRAD, RUEDA TRASERA

Model Modèle Typen Modelos	Spares No. No. de pièce Ersatzteil-Nr. No. de repuesto	Description	Designation	Beschreibung	Descripción
C15, SS80	4 02 02-0049	Nut	Écrou	Mutter	Tuerca
C15, SS80	4 05 02-0440	Nut	Écrou	Mutter	Tuerca
C15, SS80	4 02 02-0449	Nut	Écrou	Mutter	Tuerca
C15, SS80	4 01 02-0522	Lockwasher	Rondelle frein	Sicherungsscheibe	Freno
C15, SS80	1 01 02-1967	Washer	Rondelle	Scheibe	Arandela
C15, SS80	4 01 02-2138	Washer	Rondelle	Scheibe	Arandela
C15, SS80	1 03 03-1049	Washer	Rondelle	Scheibe	Arandela
C15, SS80	19-7707	Brake Lining	Garniture de frein	Bremsbelag	Guarnición
C15, SS80	19-8616	Rear Chain	Chaîne	Kette	Cadena
C15, SS80	19-9205	Speedometer Drive	Entrainement du compteur	Tachoantrieb	Accionamiento del velocimetro
C15, SS80	1 07 24-7047	Felt Washer	Rondelle feutre	Filzscheibe	Arandela del fieltro
C15, SS80	1 07 29-5710	Cover	Couvercle	Schutzkappe	Tapa
C15, SS80	1 02 29-5715	Washer	Rondelle	Scheibe	Arandela
C15, SS80	1 01 29-5853	Rivet	Rivet	Niete	Remache
C15, SS80	1 09 29-6238	Nut	Écrou	Mutter	Tuerca
C15, SS80	1 07 40-4212	Bolt	Boulon	Schraube	Tornillo
C15, SS80	1 46 40-5507	Rim	Jante	Felge	Llanta
C15, SS80	1 05 40-5508	Spoke	Rayon	Speiche	Raio
C15, SS80	1 31 40-5518	Cover	Couvercle	Schutzkappe	Tapa
C15, SS80	1 31 40-5525	Brake Shoe complete	Segment complet	Bremsbacke komplett	Zapata completo
C15, SS80	1 83 40-6000	Wheel complete	Roue complet	Rad komplett	Rueda completo
C15, SS80	1 75 40-6001	Hub complete	Moyeau complet	Nabe komplett	Cubo completo
C15, SS80 Sidecar ...	1 43 40-6014	Brake Drum (46T)	Tambour de frein (D-46)	Bremstrommel (Z-46)	Tambor del freno (D-46)
C15, SS80 Solo ...	1 43 40-6018	Brake Drum (45T)	Tambour de frein (D-45)	Bremstrommel (Z-45)	Tambor del freno (D-45)
C15, SS80	1 09 40-6019	Spacer Tube	Bague entretoise	Distanzbüchse	Anillo espaciador
C15, SS80	1 32 40-6020	Spindle	Arbre	Welle	Arbol
C15, SS80	1 10 40-6021	Nut	Écrou	Mutter	Tuerca
C15, SS80	1 07 40-6022	Bolt	Boulon	Schraube	Tornillo
C15, SS80	1 01 40-6023	Locking Plate	Plaque de blocage	Sicherung	Placa cerradora
C15, SS80	1 16 40-6026	Fulcrum Pin	Goupille de butée	Drehbolzen	Espiga
C15, SS80	1 45 40-6029	Brake Back Plate	Flasque arrière de frein	Hintere Bremsplatte	Disco de freno
C15, SS80	1 30 40-6032	Brake Cam	Came de frein	Bremsnocke	Llave de freno
C15, SS80	1 20 40-6033	Adjuster	Système de réglage	Einstellschraube	Tornillo de ajuste
C15, SS80	1 12 40-6034	Anchor Strap	Bride d'ancrage	Ankerhalterung	Anclaje de freno
C15, SS80	1 07 40-6035	Stud	Goujon	Stehbolzen	Esparago
C15, SS80	1 03 40-6036	Nut	Écrou	Mutter	Tuerca
C15, SS80	1 11 40-6037	Lock Ring	Arrêtoir	Sicherung	Freno
C15, SS80	1 06 40-6040	Adjuster Cap	Couvercle de réglage	Kappe	Tapón
C15, SS80	1 18 40-6041	Lever	Levier	Hebel	Palanca de freno
C15, SS80	1 03 42-5812	Nipple	Écrou de rayon	Nippel	Tuerca
C15, SS80	8 37 42-5819	Bearing	Roulement	Lager	Rolamiento
C15, SS80	1 07 65-5904	Spring	Ressort	Feder	Resorte
C15, SS80	8 35 90-0010	Bearing	Roulement	Lager	Rolamiento

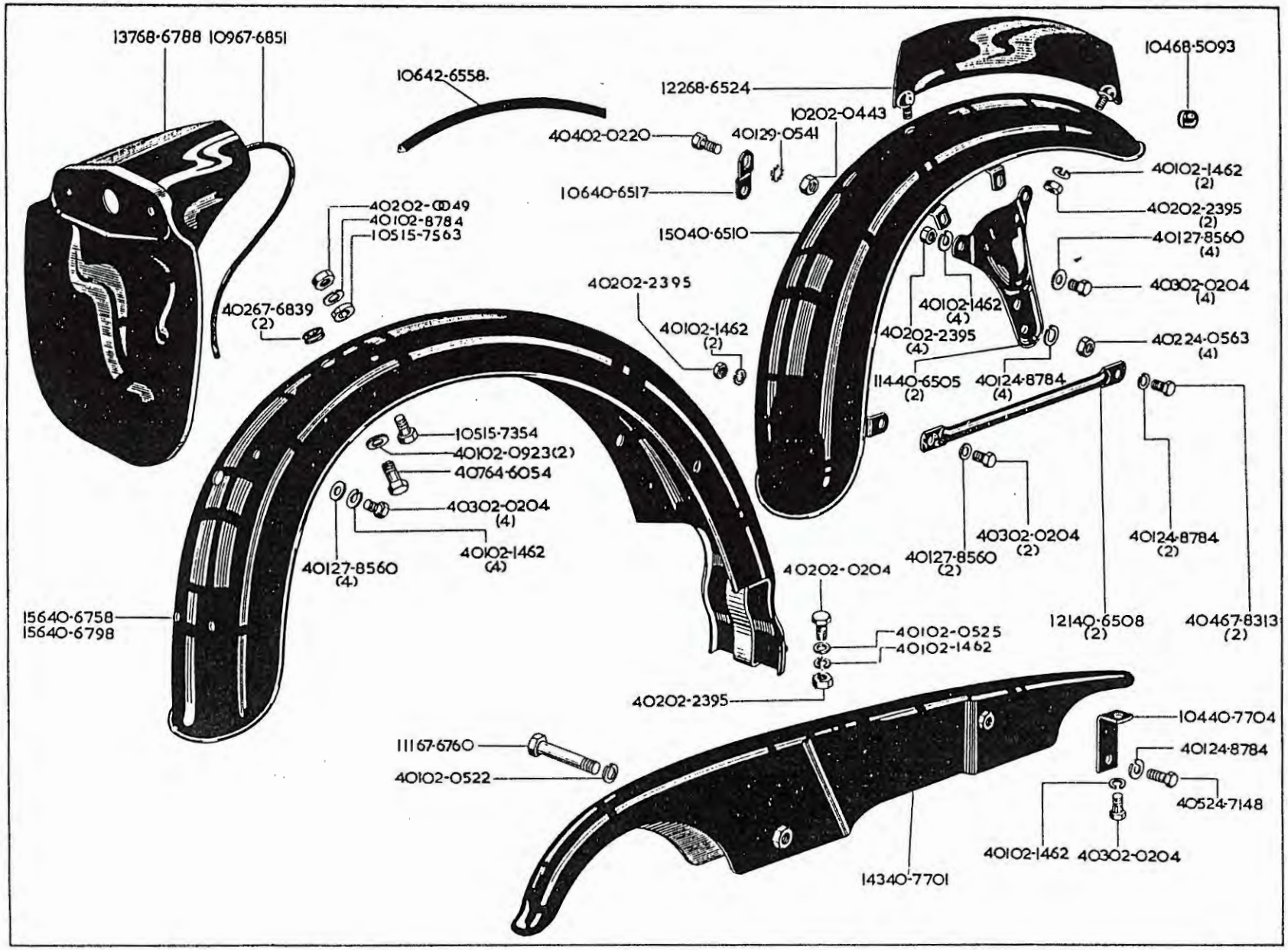
13768-6788 10967-6851
10642-6558.
12268-6524
10468-5093
10202-0443
40402-0220
40129-0541
10640-6517
40102-1462 (2)
40202-2395 (2)
40202-0049
40102-8784
10515-7563
15040-6510
40127-8560 (4)
40302-0204 (4)
40267-6839 (2)
40202-2395
40102-1462 (4)
40102-1462 (2)
40202-2395 (4)
40224-0563 (4)
11440-6505 (2)
40124-8784 (4)
10515-7354
40102-0923(2)
40764-6054
40302-0204 (4)
40302-0204 (2)
40124-8784 (2)
40102-1462 (4)
40127-8560 (4)
40127-8560 (2)
40202-0204
15640-6758
15640-6798
12140-6508 (2)
40467-8313 (2)
40102-0525
40102-1462
40202-2395
10440-7704
11167-6760
40124-8784
40102-0522
40524-7148
40102-1462
40302-0204
14340-7701

MUDGUARDS, GARDE-BOUE, SCHUTZBLECH, GUARDABARROS

Model Modèle Typen Modelos	Spares No. No. de pièce Ersatzteil-Nr. No. de repuesto	Description	Designation	Beschreibung	Descripción
C15, SS80	4 02 02-0049	Nut	Écrou	Mutter	Tuerca
C15, SS80	4 03 02-0204	Bolt	Boulon	Schraube	Tornillo
C15, SS80	4 03 02-0220	Bolt	Boulon	Schraube	Tornillo
C15, SS80	1 02 02-0443	Nut	Écrou	Mutter	Tuerca
C15, SS80	4 01 02-0522	Washer	Rondelle	Scheibe	Arandela
C15, SS80	4 01 02-0525	Washer	Rondelle	Scheibe	Arandela
C15, SS80	4 01 02-0923	Washer	Rondelle	Scheibe	Arandela
C15, SS80	4 01 02-1462	Lockwasher	Rondelle frein	Sicherungsscheibe	Freno
C15, SS80	4 02 02-2395	Nut	Écrou	Mutter	Tuerca
C15, SS80	1 05 15-7354	Bolt	Boulon	Schraube	Tornillo
C15, SS80	1 05 15-7563	Distance Piece	Entretoise	Distanzroh	Distanciador
C15, SS80	4 05 24-0563	Nut	Écrou	Mutter	Tuerca
C15, SS80	4 05 24-7148	Bolt	Boulon	Schraube	Tornillo
C15, SS80	4 01 24-8784	Lockwasher	Rondelle frein	Sicherungsscheibe	Freno
C15, SS80	4 01 27-8560	Washer	Rondelle	Scheibe	Arandela
C15, SS80	4 01 29-0541	Lockwasher	Rondelle frein	Sicherungsscheibe	Freno
C15, SS80	1 14 40-6505	Bracket	Support	Verstrebung	Soporte
C15, SS80	1 21 40-6508	Stay	Tringle	Strebe	Tirante
C15	1 50 40-6510	Front Guard	Garde-boue de roue avant	Vorderradschutzblech	Guardabarro delantera
C15, SS80	1 06 40-6517	Bracket	Support	Verstrebung	Soporte
SS80	1 23 40-6588	Stay	Tringle	Strebe	Tirante
C15	*1 56 40-6758	Rear Guard	Garde-boue de roue arrière	Hinterradschutzblech	Guardabarro trasera
C15	1 56 40-6798	Rear Guard	Garde-boue de roue arrière	Hinterradschutzblech	Guardabarro trasera
C15, SS80	1 43 40-7701	Chainguard	Carter de chaîne	Kettenschutz	Guardacadena
C15, SS80	1 04 40-7704	Bracket	Support	Verstrebung	Soporte
C15, SS80	1 06 42-6558	Beading	Molure	Zierleiste	Moldura
C15, SS80	4 07 64-6054	Bolt	Boulon	Schraube	Tornillo
C15, SS80	1 11 67-6760	Bolt	Boulon	Schraube	Tornillo
C15, SS80	4 02 67-6839	Grommet	Rondelle capuchon	Tülle	Manguera
C15, SS80	1 09 67-6851	Rubber Moulding	Caoutchouc moule	Profilgummi	Profil de goma
C15, SS80	4 04 67-8313	Bolt	Boulon	Schraube	Tornillo
C15, SS80	1 04 68-5093	Grommet	Rondelle capuchon	Tülle	Manguera
C15, SS80	1 22 68-6524	Number Plate	Plaque de police	Nummernschild	Chapa de patente
C15, SS80	1 37 68-6788	Number Plate	Plaque de police	Nummernschild	Chapa de patente
		*For Lifting Handle.	*Pour poignée de levage.	*Gebohrt für Griff.	*Para puño elevadora.

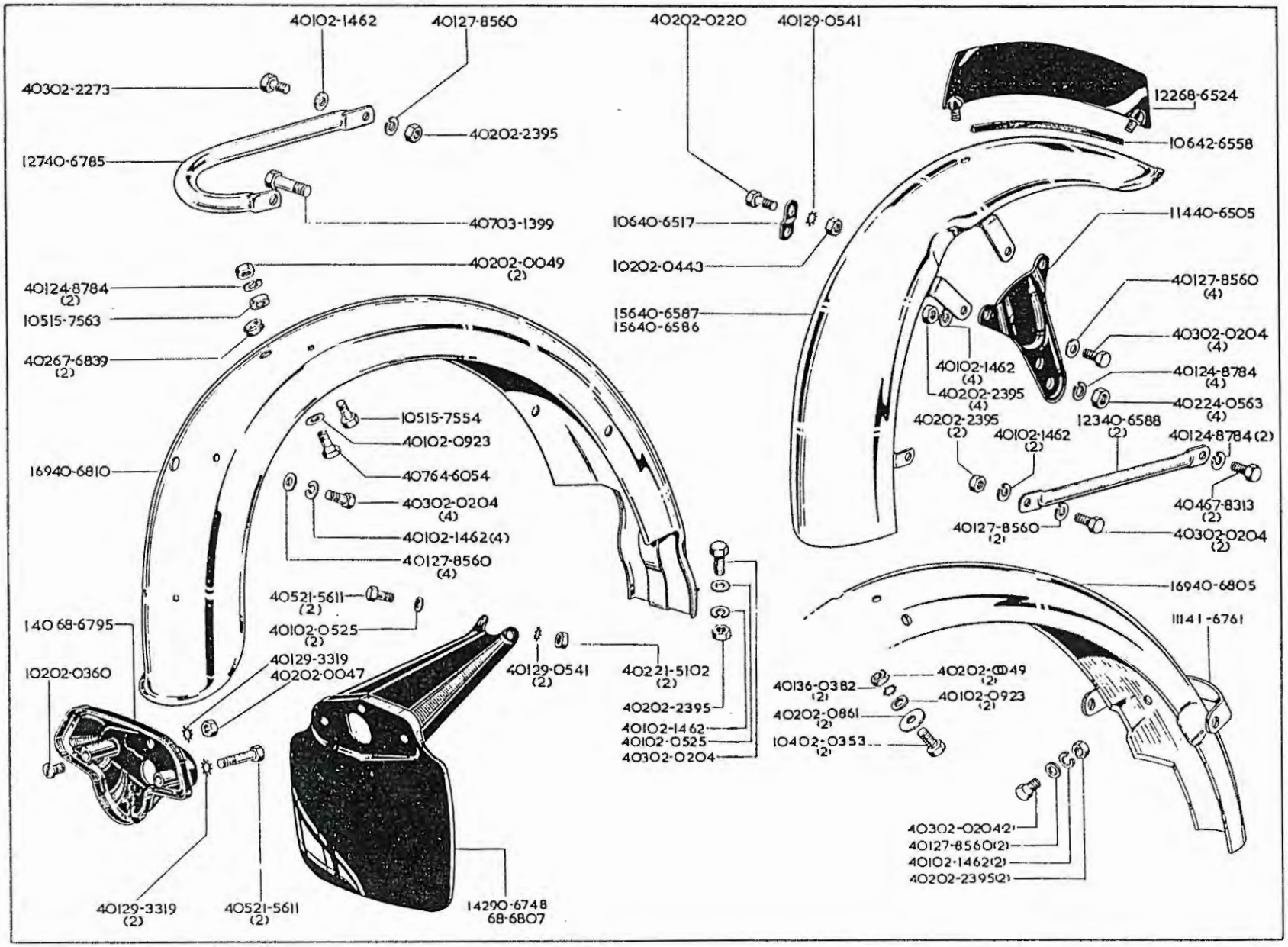
40102-1462
40127-8560
40202-0220
40129-0541
40302-2273
40202-2395
12268-6524
10642-6558
12740-6785
40703-1399
10640-6517
11440-6505
40202-0049 (2)
10202-0443
40124-8784 (2)
10515-7563
15640-6587
15640-6586
40127-8560 (4)
40267-6839 (2)
40302-0204 (4)
40102-1462 (4)
40124-8784 (4)
40202-2395 (4)
40224-0563 (4)
10515-7554
40102-0923
40202-2395 (2)
12340-6588 (2)
40102-1462 (2)
40124-8784 (2)
16940-6810
40764-6054
40302-0204 (4)
40467-8313 (2)
40102-1462 (4)
40127-8560 (2)
40302-0204 (2)
40127-8560 (4)
16940-6805
40521-5611 (2)
11141-6761
14068-6795
40102-0525 (2)
40129-3319
40202-0047
40129-0541 (2)
40221-5102 (2)
10202-0360
40136-0382 (2)
40202-0049 (2)
40102-0923 (2)
40202-2395
40202-0861 (2)
40102-1462
40102-0525
10402-0353 (2)
40302-0204
40302-0204 (2)
40127-8560 (2)
40102-1462 (2)
40202-2395 (2)
40129-3319 (2)
40521-5611 (2)
14290-6748
68-6807

MUDGUARDS, GARDE-BOUE, SCHUTZBLECH, GUARDABARROS

Model Modèle Typen Modelos	Spares No. No. de pièce Ersatzteil-Nr. No. de repuesto	Description	Designation	Beschreibung	Descripción
C15, SS80	4 02 02-0047	Nut	Écrou	Mutter	Tuerca
C15, SS80	4 02 02-0049	Nut	Écrou	Mutter	Tuerca
C15, SS80	4 03 02-0204	Bolt	Boulon	Schraube	Tornillo
C15, SS80	4 03 02-0220	Bolt	Boulon	Schraube	Tornillo
SS80	1 04 02-0353	Bolt	Boulon	Schraube	Tornillo
C15, SS80	1 02 02-0360	Screw	Vis	Schraube	Tornillo
C15, SS80	1 02 02-0443	Nut	Écrou	Mutter	Tuerca
SS80	4 01 02-0525	Washer	Rondelle	Scheibe	Arandela
SS80	4 02 02-0861	Washer	Rondelle	Scheibe	Arandela
C15, SS80	4 01 02-0923	Washer	Rondelle	Scheibe	Arandela
C15, SS80	4 01 02-1462	Lockwasher	Rondelle frein	Sicherung	Freno
C15, SS80	4 03 02-2273	Bolt	Boulon	Schraube	Tornillo
C15, SS80	4 02 02-2395	Nut	Écrou	Mutter	Tuerca
C15, SS80	4 07 03-1399	Bolt	Boulon	Schraube	Tornillo
C15, SS80	1 05 15-7563	Distance Piece	Entretoise	Distanzrohr	Distanciador
SS80	4 02 21-5102	Nut	Écrou	Mutter	Tuerca
SS80	4 05 21-5611	Bolt	Boulon	Schraube	Tornillo
C15, SS80	4 05 24-0563	Nut	Écrou	Mutter	Tuerca
C15, SS80	4 01 24-8784	Lockwasher	Rondelle frein	Sicherungsscheibe	Freno
C15, SS80	4 01 27-8560	Washer	Rondelle	Scheibe	Arandela
SS80	4 01 29-0541	Lockwasher	Rondelle frein	Sicherungsscheibe	Freno
C15, SS80	4 01 29-3319	Washer	Rondelle	Scheibe	Arandela
SS80	4 01 36-0382	Washer	Rondelle	Scheibe	Arandela
C15, SS80	1 14 40-6505	Bracket	Support	Verstrebung	Soporte
C15, SS80	1 06 40-6517	Bracket	Support	Verstrebung	Soporte
SS80	1 56 40-6586	Front Guard	Garde-boue de roue avant	Vorderradschutzblech	Guardabarro delantera
SS80 U.S.A.	1 56 40-6587	Front Guard	Garde-boue de roue avant	Vorderradschutzblech	Guardabarro delantera
SS80	1 23 40-6588	Stay	Tringle	Strebe	Tirante
C15, SS80	1 27 40-6785	Lifting Handle	Poignée de levage	Griff	Puño elevadora
SS80	1 69 40-6805	Rear Guard	Garde-boue de roue arrière	Hinterradschutzblech	Guardabarro trasera
SS80 U.S.A.	1 69 40-6810	Rear Guard	Garde-boue de roue arrière	Hinterradschutzblech	Guardabarro trasera
SS80	1 11 41-6761	Bracket	Support	Verstrebung	Soporte
SS80 U.S.A.	1 06 42-6558	Beading	Moulure	Zierleiste	Moldura
C15, SS80	4 07 64-6054	Bolt	Boulon	Schraube	Tornillo
C15, SS80	1 11 67-6760	Bolt	Boulon	Schraube	Tornillo
C15, SS80	4 02 67-6839	Grommet	Rondelle capuchon	Tülle	Manguera
C15, SS80	4 04 67-8313	Bolt	Boulon	Schraube	Tornillo
C15, SS80	1 22 68-6524	Number Plate	Plaque de police	Nummernschild	Chapa de patente
C15, SS80 U.S.A. ...	1 40 68-6795	Extension	Rallonge	Verlängerung	Extensión
SS80 U.S.A.	1 40 68-6807	Number Plate	Plaque de police	Nummernschild	Chapa de patente
SS80	1 42 90-6748	Number Plate	Plaque de police	Nummernschild	Chapa de patente

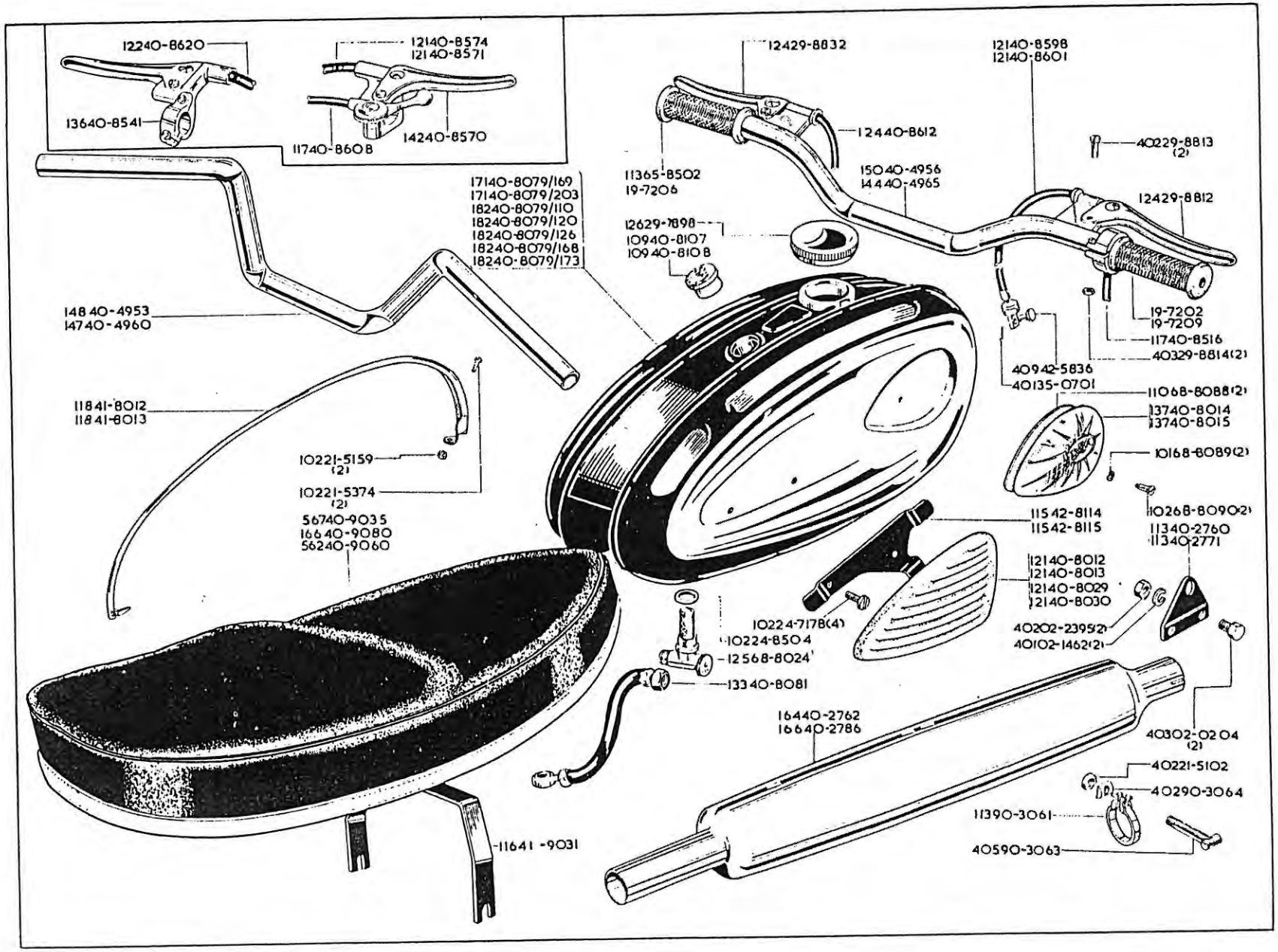
12240-8620
13640-8541
12140-8574
12140-8571
11740-8608
14240-8570
12429-8832
12140-8598
12140-8601
12440-8612
40229-8813 (2)
11365-8502
19-7206
15040-4956
14440-4965
12429-8812
17140-8079/169
17140-8079/203
18240-8079/110
18240-8079/120
18240-8079/126
18240-8079/168
18240-8079/173
12629-7898
10940-8107
10940-8108
14840-4953
14740-4960
19-7202
19-7209
11740-8516
40329-8814(2)
40942-5836
40135-0701
11068-8088(2)
13740-8014
13740-8015
10168-8089(2)
11841-8012
11841-8013
10221-5159 (2)
10221-5374 (2)
56740-9035
16640-9080
56240-9060
10268-8090(2)
11542-8114
11542-8115
11340-2760
11340-2771
12140-8012
12140-8013
12140-8029
12140-8030
10224-7178(4)
10224-8504
12568-8024
40202-2395(2)
40102-1462(2)
13340-8081
16440-2762
16640-2786
40302-0204 (2)
40221-5102
40290-3064
11390-3061
40590-3063
11641-9031

PETROL TANK, RÉSERVOIR D'ESSENCE, BENZINTANK, DEPOSITO DE COMBUSTIBLE

Model Modèle Typen Modelos	Spares No. No. de pièce Ersatzteil-Nr. No. de repuesto	Description	Designation	Beschreibung	Descripción
C15, SS80	4 03 02-0204	Bolt	Boulon	Schraube	Tornillo
C15, SS80	4 01 02-1462	Washer	Rondelle	Scheibe	Arandela
C15, SS80	4 02 02-2395	Nut	Écrou	Mutter	Tuerca
C15, SS80 U.S.A. ...	19-7202	Twist-Grip	Poignée tournante de commande des gaz	Gasdrehgriff	Puño girante de acelerador
C15, SS80 U.S.A. ...	19-7206	Dummy Grip	Poignée en coutchouc	Gummigriff	Puño fijo de goma
C15, SS80 ...	19-7209	Twist-Grip	Poignée tournante de commande des gaz.	Gasdrehgriff	Puño girante de acelerador.
C15, SS80	4 02 21-5102	Nut	Écrou	Mutter	Tuerca
C15, SS80	1 02 21-5159	Nut	Écrou	Mutter	Tuerca
C15, SS80	1 03 21-5374	Screw	Vis	Schraube	Tornillo
C15, SS80	1 02 24-7178	Screw	Vis	Schraube	Tornillo
C15, SS80	1 02 24-8504	Sealing Washer	Joint d'étachéité	Dichtung	Arandela de reten
C15, SS80	1 26 29-7898	Filler Cap	Bouchon de remplissage	Verschlusskappe	Tapa
C15, SS80	1 24 29-8812	Brake Lever	Levier de frein	Bremshebel	Palanca de freno
C15, SS80	4 02 29-8813	Screw	Vis	Schraube	Tornillo
C15, SS80	4 03 29-8814	Nut	Écrou	Mutter	Tuerca
C15, SS80	1 24 29-8832	Clutch Lever	Levier d'embrayage	Kupplungshebel	Palanca de embrague
C15	1 13 40-2760	Bracket	Support	Verstrebung	Soporte
C15	1 64 40-2762	Silencer	Silencieux	Schalldämpfer	Silenciador
SS80	1 66 40-2765	Silencer	Silencieux	Schalldämpfer	Silenciador
SS80	1 13 40-2771	Bracket	Support	Verstrebung	Soporte
C15 U.S.A.	1 66 40-2786	Silencer	Silencieux	Schalldämpfer	Silenciador
C15 U.S.A.	1 48 40-4953	Handlebar (Western)	Guidon (type American)	Lenker (Amerikanische)	Manillar (tipo Americano)
C15	1 50 40-4956	Handlebar	Guidon	Lenker	Manillar
SS80 U.S.A.	1 47 40-4960	Handlebar (Western)	Guidon (type American)	Lenker (Amerikanische)	Manillar (tipo Americano)
SS80	1 44 40-4965	Handlebar	Guidon	Lenker	Manillar
C15, SS80	1 21 40-8012	Knee Grip	Tampon caoutchouc	Gummiauflage	Cojin de goma
C15, SS80	1 21 40-8013	Knee Grip	Tampon caoutchouc	Gummiauflage	Cojin de goma
C15, SS80	1 37 40-8014	Badge	Écusson	Typenzeichen	Placa
C15, SS80	1 37 40-8015	Badge	Écusson	Typenzeichen	Placa
C15, U.S.A.	1 21 40-8029	Knee Grip	Tampon caoutchouc	Gummiauflage	Cojin de goma
C15, U.S.A.	1 21 40-8030	Knee Grip	Tampon caoutchouc	Gummiauflage	Cojin de goma

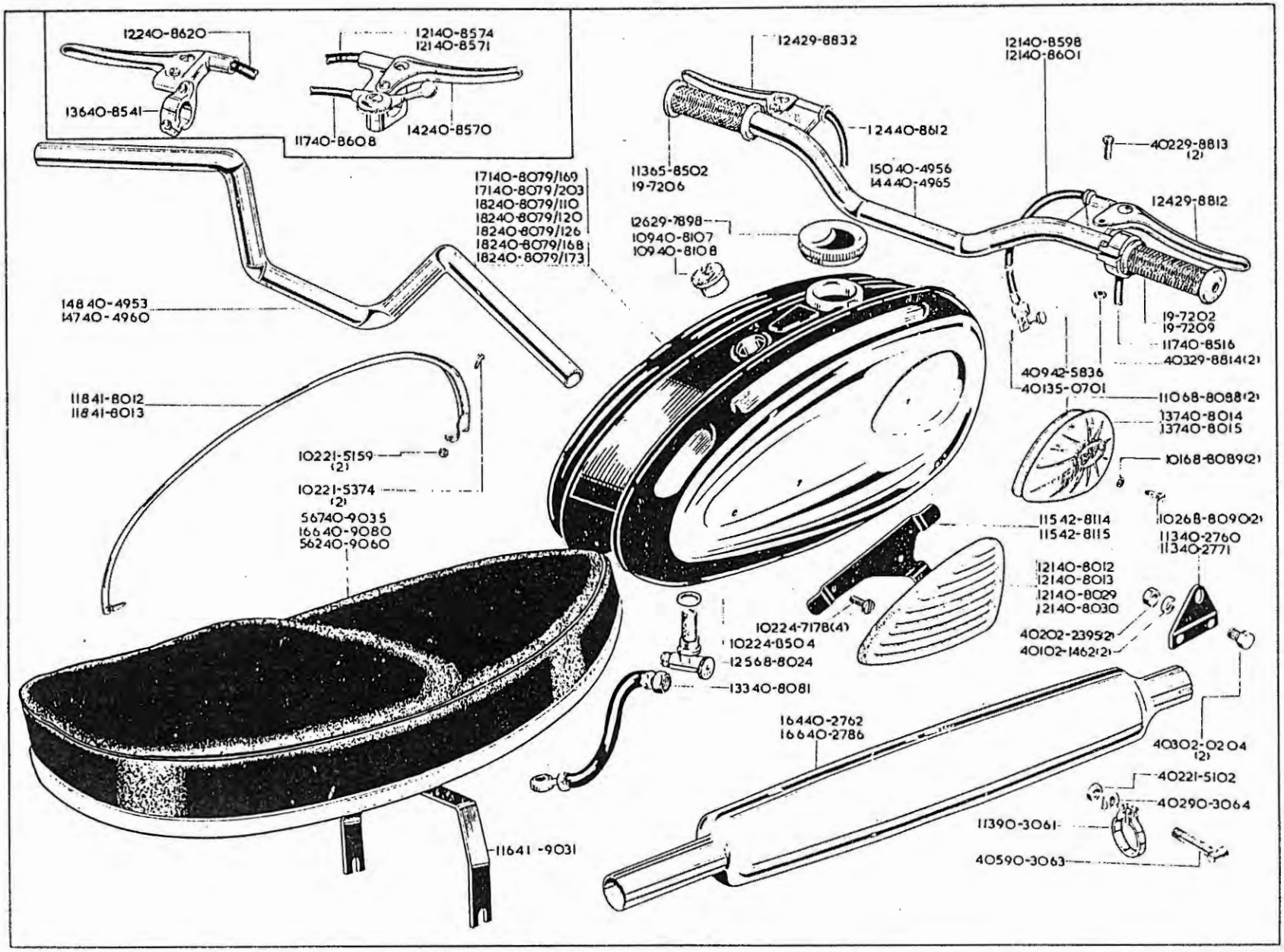
12240-8620
13640-8541
12140-8574
12140-8571
11740-8608
14240-8570
12429-8832
12140-8598
12140-8601
12440-8612
40229-8813 (2)
11365-8502
19-7206
15040-4956
14440-4965
12429-8812
17140-8079/169
17140-8079/203
18240-8079/110
18240-8079/120
18240-8079/126
18240-8079/168
18240-8079/173
12629-7898
10940-8107
10940-8108
14840-4953
14740-4960
19-7202
19-7209
11740-8516
40329-8814(2)
40942-5836
40135-0701
11068-8088(2)
13740-8014
13740-8015
11841-8012
11841-8013
10221-5159 (2)
10221-5374 (2)
10168-8089(2)
10268-8090(2)
56740-9035
16640-9080
56240-9060
11542-8114
11542-8115
11340-2760
11340-2771
12140-8012
12140-8013
12140-8029
12140-8030
10224-7178(4)
10224-8504
12568-8024
40202-2395(2)
40102-1462(2)
13340-8081
16440-2762
16640-2786
40302-0204 (2)
40221-5102
40290-3064
11390-3061
40590-3063
11641-9031

PETROL TANK, RÉSERVOIR D'ESSENCE, BENZINTANK, DEPOSITO DE COMBUSTIBLE

Model Modèle Typen Modelos	Spares No. No. de pièce Ersatzteil-Nr. No. de repuesto	Description	Designation	Beschreibung	Descripción
C15	1 71 40-8079	Petrol Tank	Réservoir d'essence	Benzintank	Deposito de combustible
SS80	1 82 40-8079	Petrol Tank	Réservoir d'essence	Benzintank	Deposito de combustible
C15, SS80	1 33 40-8081	Petrol Pipe	Tuyauterie d'essence	Benzinleitung	Tubo de benzina
SS80	1 09 40-8107	Grommet	Rondelle capuchon	Tülle	Manguera
C15	1 09 40-8108	Grommet	Rondelle capuchon	Tülle	Manguera
C15, SS80	1 17 40-8516	Throttle Cable	Commande des gaz	Gaszug	Cable Bowden para acelerador
SS80	1 36 40-8541	Clutch Lever	Levier d'embrayage	Kupplungshebel	Palanca de embrague
SS80	1 42 40-8570	Brake and Air Control	Levier de came de frein et d'air.	Bremshebel und Lufthebel	Palanca de freno de aire
SS80	1 21 40-8571	Brake Cable	Câble de commande du frein	Vorderradbremskabel	Cable Bowden para freno
SS80 U.S.A.	1 21 40-8574	Brake Cable	Câble de commande du frein	Vorderradbremskabel	Cable Bowden para freno
C15	1 21 40-8598	Brake Cable	Câble de commande du frein	Vorderradbremskabel	Cable Bowden para freno
C15 U.S.A.	*1 21 40-8601	Brake Cable	Câble de commande de frein	Vorderradbremskabel	Cable Bowden para freno
SS80	1 17 40-8608	Air Cable	Câble pour manette d'air	Seilzug für Luft	Cable para la manecilla
C15	1 24 40-8612	Clutch Cable	Câble de commande de l'embrayage.	Kupplungskabel	Cable Bowden para embrague
SS80	1 22 40-8620	Clutch Cable	Câble de commande de l'embrayage.	Kupplungskabel	Cable Bowden para embrague
SS80	5 67 40-9035	Dual Seat	Selle double	Doppelsitz	Asiento doble
C15	5 62 40-9060	Dual Seat	Selle double	Doppelsitz	Asiento doble
SS80 U.S.A.	5 66 40-9080	Dual Seat	Selle double	Doppelsitz	Asiento doble
C15, SS80	1 18 41-8012	Beading	Moulure	Zierleiste	Moldura
C15, SS80	1 18 41-8013	Beading	Moulure	Zierleiste	Moldura
C15, SS80	1 16 41-9031	Bracket	Support	Verstrebung	Soporte
C15 U.S.A.	1 11 42-8010	Grommet	Rondelle capuchon	Tülle	Manguera
C15, SS80	1 15 42-8114	Bracket (right-hand)	Support (droite)	Verstrebung (rechts)	Soporte (derecho)
C15, SS80	1 15 42-8115	Bracket (left-hand)	Support (gauche)	Verstrebung (links)	Soporte (izquierdo)
C15, SS80	1 13 65-8502	Dummy Grip	Poignée en caoutchouc	Gummigriff	Puño fijo de goma
C15, SS80	1 25 68-8024	Petrol Tap	Robinet à essence	Benzinhahn	Grifo de benzina
C15, SS80	1 10 68-8088	Rubber Pad	Tampon caoutchouc	Gummiauflage	Cojin de goma
C15, SS80	1 01 68-8089	Washer	Rondelle	Scheibe	Arandela
C15, SS80	1 02 68-8090	Screw	Vis	Schraube	Tornillo
C15, SS80	1 13 90-3061	Clip complete	Bride complet	Klammer komplett	Grapa completo
C15, SS80	4 05 90-3063	Bolt	Boulon	Schraube	Tornillo
C15, SS80	4 02 90-3064	Saddle Washer	Rondelle de selles	Sattelscheibe	Arandela para sillin
		*For Western Handlebars.	*Pour guidon type American.	*Für Lenker des Amerikanische Typs.	*Para manillar tipo Americano.

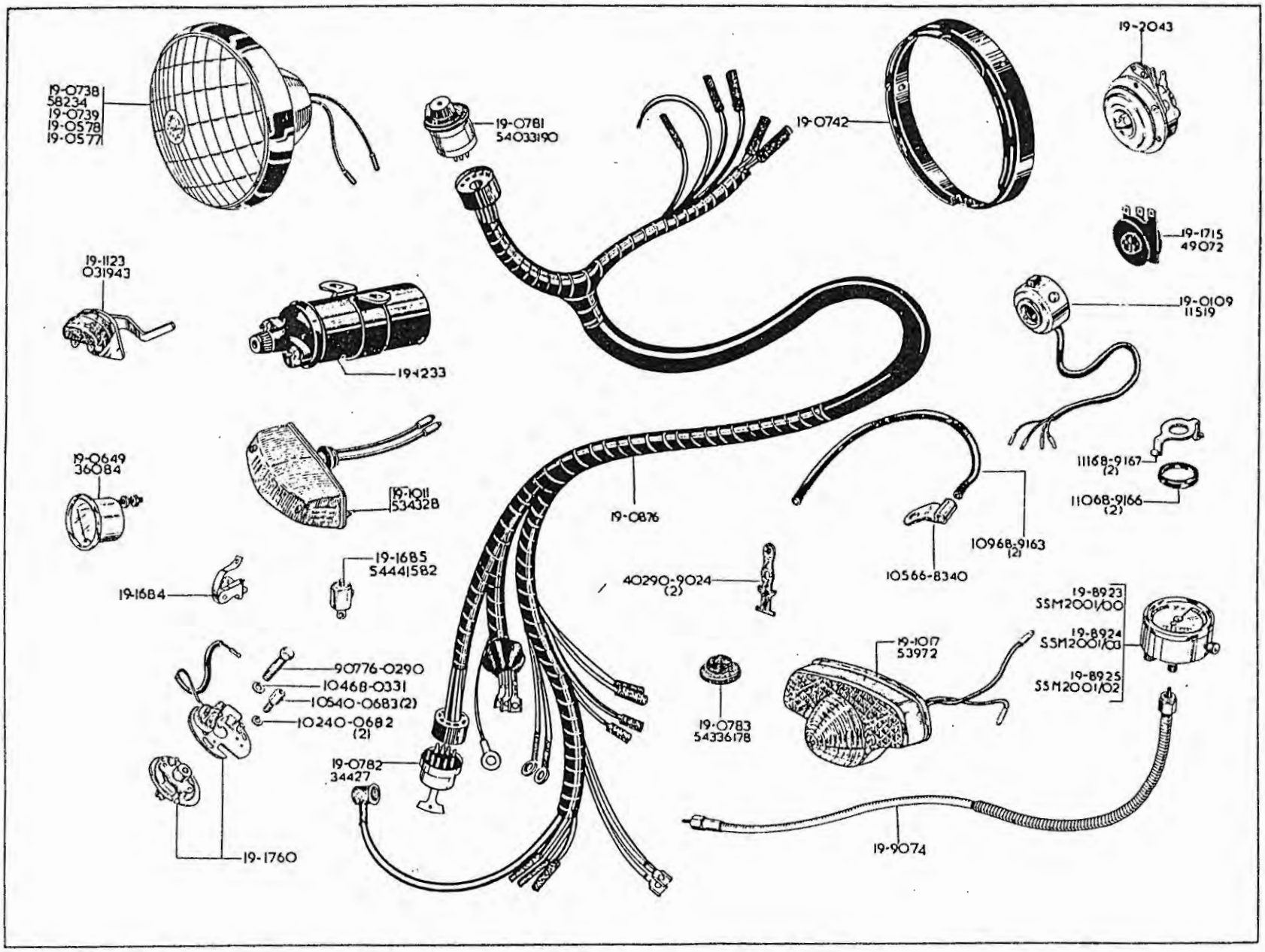
19-0738
58234
19-0739
19-0578
19-0577
19-0781
54033190
19-0742
19-2043
19-1715
49072
19-1123
031943
19-0109
11519
19-4233
19-0649
36084
19-1011
53432B
19-0876
11168-9167
(2)
11068-9166
(2)
10968-9163
(2)
10566-8340
19-1685
54441582
19-1684
40290-9024
(2)
19-8923
SSM2001/00
19-8924
SSM2001/03
19-8925
SSM2001/02
19-1017
53972
90776-0290
10468-0331
10540-0683(2)
10240-0682
(2)
19-0783
54336178
19-0782
34427
19-1760
19-9074

ELECTRICAL EQUIPMENT, EQUIPEMENT ELECTRIQUE, ELEKTR. AUSRUSTUNG, EQUIPO ELECTRICO

Model Modèle Typen Modelos	Spares No. No. de pièce Ersatzteil-Nr. No. de repuesto	Description	Designation	Beschreibung	Descripción
C15, SS80	19-0109	Ducon Switch	Inverseur code phare	Abblendschalter	Conmutador de cruce
C15, SS80	19-0649	Ammeter	Ampèremètre	Amperemeter	Amperimetro
C15, SS80	19-0577	Headlamp (French)	Phare complet (Francais)	Scheinwerfer komplett (Franzosisch).	Faro completo (Frances)
C15, SS80	19-0578	Headlamp (Continental)	Phare complet (Continental)	Scheinwerfer komplett (Kontinental).	Faro completo (Continental)
C15, SS80	19-0738	Headlamp	Phare complet	Scheinwerfer komplett	Faro completo
C15, SS80	19-0739	Headlamp (Export)	Phare complet (Export)	Scheinwerfer komplett (Ausfuhr).	Faro completo (Exportación)
C15, SS80	19-0742	Fixing Ring	Portière de phare	Haltering für Scheinwerfer	Anillo de soporte del faro
C15, SS80	19-0781	Light Switch	Interrupteur pour phare	Schalter für Scheinwerfer	Interruptor para faro
C15, SS80	19-0782	Ignition Switch	Commutateur d'allumage	Zündschalter	Interruptor de encendido
C15, SS80	19-0783	Shroud	Fourreau	Hülse	Manguito
C15, SS80	19-0876	Switch and Cable Assembly	Faisceau de câbles complet	Kabelstrang komplett	Juego de cables completo
C15, S880	19-1011	Stop/Tail Light	Feu rouge arrière	Schlusslampe	Luz roja trasera
C15, SS80 U.S.A. ...	19-1017	Stop/Tail Light	Feu rouge arrière	Schlusslampe	Luz roja trasera
C15, SS80	19-1123	Stop Lamp Switch	Commutateur de lampe de stop.	Stoplichtschalter	Interuptor para la luz "stop"
C15, SS80	19-1233	Coil	Bobine	Spule	Bobina
C15, SS80	19-1670	Battery	Batterie	Batterie	Bateria
C15, SS80	19-1684	Points	Plots de contact	Unterbrecherkontakte	Contactos del ruptor
C15, SS80	19-1685	Condenser	Condensateur	Kondensator	Condensador
C15, SS80	19-1715	Rectifier	Redresseur	Gleichrichter	Rectificador
C15, SS80	19-1760	Contact Breaker	Contacts du rupteur	Unterbrecher	Martillo del interruptor
C15, SS80	19-2043	Horn	Avertisseur	Hupe	Bocina
C15	19-8923	Speedometer (m.p.h.)	Compteur de vitesses (m.p.h.)	Tachometer (m.p.h.)	Velocimetro (m.p.h.)
C15, SS80	19-8924	Speedometer (k.p.h.)	Compteur de vitesses (k.p.h.)	Tachometer (k.p.h.)	Velocimetro (k.p.h.)
SS80	19-8925	Speedometer (m.p.h.)	Compteur de vitesses (m.p.h.)	Tachometer (m.p.h.)	Velocimetro (m.p.h.)
C15, SS80	19-9074	Cable	Câble de compteur	Tachometerkabel	Arbol de transmisión del velocimetro.
C15, SS80	1 02 40-0682	Washer	Rondelle	Scheibe	Arandela
C15, SS80	1 05 40-0683	Bolt	Boulon	Schraube	Tornillo
C15, SS80	1 05 66-8340	Clip	Bride	Klammer	Grapa
C15, SS80	1 04 68-0331	Washer	Rondelle	Scheibe	Arandela
C15, SS80 U.S.A. ...	1 09 68-9163	Vent Pipe	Tuyeau de ventilateur d'accumulateur.	Batterie-Entlüftungsrohr	Tubo del ventilación de la acumuladorra.
C15	1 10 68-9166	Rubber Ring	Bague caoutchouc	Gummiring	Anillo de goma
C15	1 11 68-9167	Bracket	Support	Verstrebung	Soporte
C15, SS80	9 07 76-0290	Bolt	Boulon	Schraube	Tornillo
C15, SS80	4 02 90-9024	Cable Clip	Attache pour câble	Kabelklemme	Abrazadera de cable

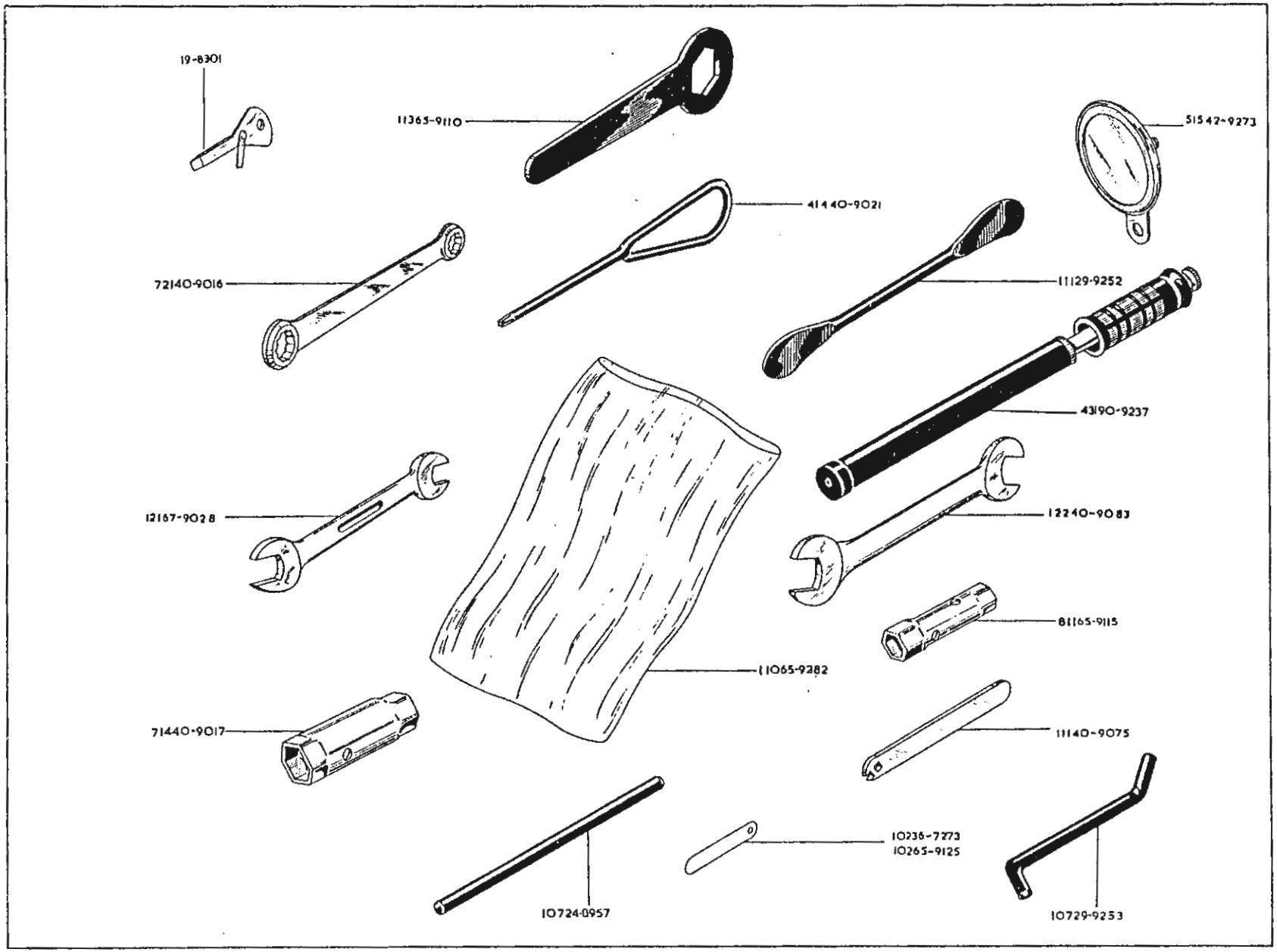
19-8301
11365-9110
51542-9273
41440-9021
72140-9016
11129-9252
43190-9237
12167-9028
12240-9083
81165-9115
11065-9282
71440-9017
11140-9075
10236-7273
10265-9125
10724-0957
10729-9253

TOOLS, OUTILS, WERKZEUGE, HERRAMIENTOS

Model Modèle Typen Modelos	Spares No. No. de pièce Ersatzteil-Nr. No. de repuesto	Description	Designation	Beschreibung	Descripción
C15, SS80	19–8301	Screwdriver	Tournevis	Schraubenzieher	Destornillador
C15, SS80	1 07 24–8957	Tommy Bar	Broche	Montiereisen	Barra para llaves de tubo
C15, SS80	1 11 29–9252	Tyre Lever	Démonte-pneu	Reifenheber	Palanca desmonta-neumaticos
C15, SS80	1 07 29–9253	Tommy Bar	Broche	Montiereisen	Barra para llaves de tubo
C15, SS80	1 06 36–7273	Feeler Gauge (.008 in.)	Cale d'epaisseur (.203 mm.)	Spion (.203 mm.)	Calibrador de cinta (.203 mm.)
C15, SS80	1 49 40–9012	Toolkit complete	Trousse à outils complet	Werkzeuge komplett	Herramientos completo
C15, SS80	1 21 40–9016	Ring Spanner	Clé annulaire	Ringschlüssel	Llave anular
C15, SS80	1 14 40–9017	Box Spanner	Clé à tube	Steckschlüssel	Llave de tubo
C15, SS80	4 14 40–9021	Screwdriver	Tournevis	Schraubenzieher	Destornillador
C15, SS80	1 11 40–9075	Single-ended Spanner	Clé à une fourche	Schraubenschlüssel	Llave de una boca
C15, SS80	1 22 40–9083	Double-ended Spanner	Clé à fourche double	Doppelschraubenschlüssel	Llave de dos bocas
C15, SS80	5 15 42–9273	Licence Holder	Porte-permis	Lizenzhalter	Portalicencia
C15, SS80	1 13 65–9110	Ring Spanner	Clé annulaire	Ringschlüssel	Llave anular
C15, SS80	1 13 65–9115	Box Spanner	Clé à tube	Steckschlüssel	Llave de tubo
C15, SS80	1 02 65–9125	Feeler Gauge (.010 in.)	Cale d'epaisseur (.254 mm.)	Spion (.254 mm.)	Calibrador de cinta (.254 mm.)
C15, SS80	1 10 65–9282	Toolbag	Sacoche à outils	Werkzeugtasche	Bolsa de herramientos
C15, SS80	1 23 67–9028	Double-ended Spanner	Clé à fourche double	Doppelschraubenschlüssel	Llave de dos bocas
C15, SS80	5 23 90–9237	Inflator	Pompe à air	Luftpumpe	Bomba de aire

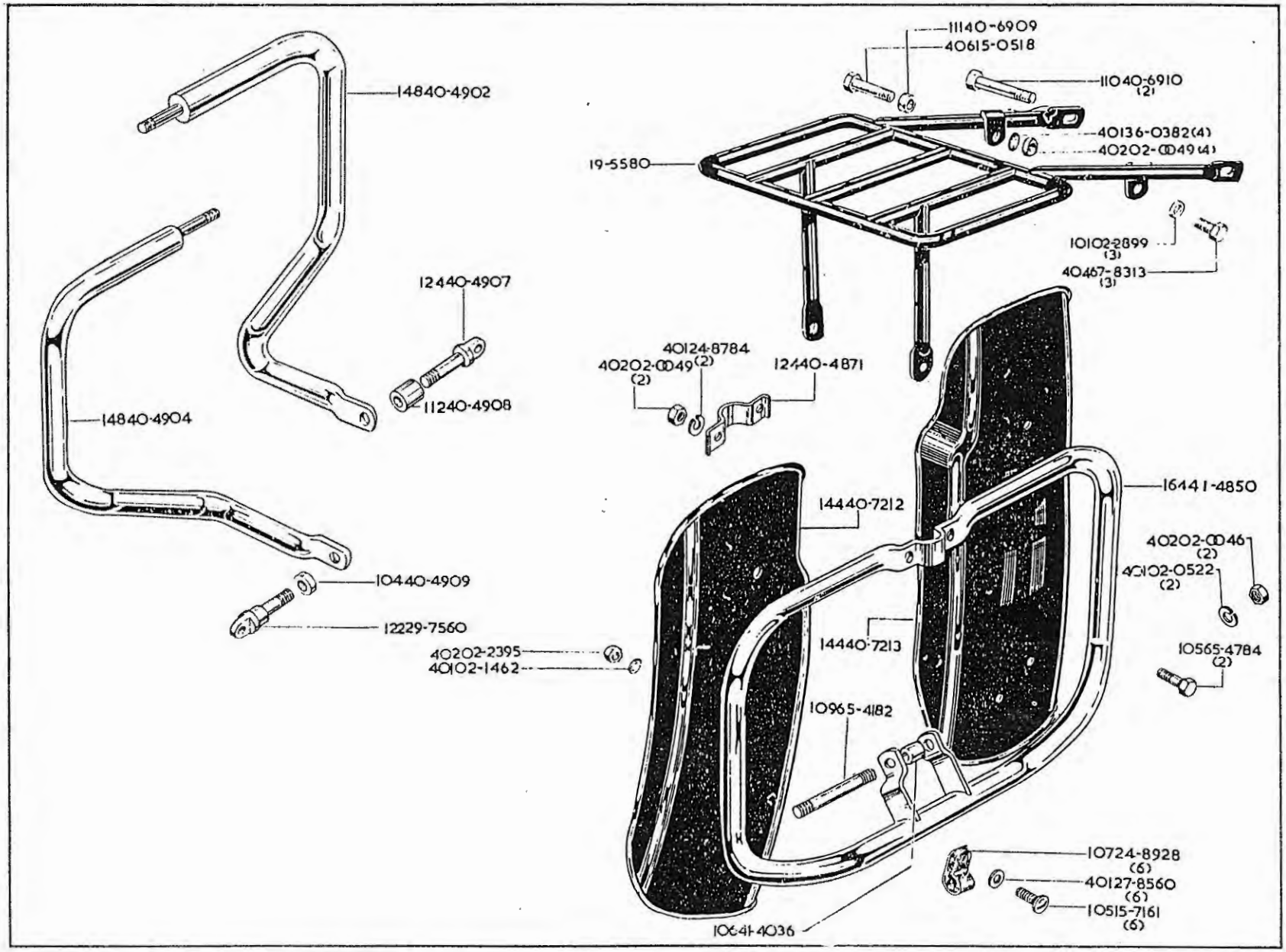
11140-6909
40615-0518
11040-6910 (2)
14840-4902
40136-0382(4)
40202-0049(4)
19-5580
10102-2899 (3)
40467-8313 (3)
12440-4907
40124-8784
40202-0049(2) (2)
12440-4871
11240-4908
14840-4904
16441-4850
14440-7212
40202-0046 (2)
40102-0522 (2)
10440-4909
12229-7560
14440-7213
40202-2395
40102-1462
10565-4784 (2)
10965-4182
10724-8928 (6)
40127-8560 (6)
10515-7161 (6)
10641-4036

LEGSHIELDS, PROTÈGE-JAMBES, BEINSCHUTZ, GUARDAPIERNOS
SAFETY BARS, PARE-CHOCS, STURZBÜGEL, BARAS DE SEGURIDAD

Model Modèle Typen Modelos	Spares No. No. de piece Ersatzteil-Nr. No. de repuesto	Description	Designation	Beschreibung	Descripción
C15, SS80	4 02 02–0046	Nut	Écrou	Mutter	Tuerca
C15, SS80	4 02 02–0049	Nut	Écrou	Mutter	Tuerca
C15, SS80	4 01 02–0522	Washer	Rondelle	Scheibe	Arandela
C15, SS80	4 01 02–1462	Washer	Rondelle	Scheibe	Arandela
C15, SS80	4 02 02–2395	Nut	Écrou	Mutter	Tuerca
C15, SS80	1 01 02–2899	Washer	Rondelle	Scheibe	Arandela
C15, SS80	4 06 15–0518	Bolt	Boulon	Schraube	Tornillo
C15, SS80	1 05 15–7161	Screw	Vis	Schraube	Tornillo
C15, SS80	19–5580	Carrier	Porte-bagages	Gepäckträger	Porta-equipaje
C15, SS80	4 01 24–8784	Washer	Rondelle	Scheibe	Arandela
C15, SS80	1 07 24–8920	Clip	Bride	Klammer	Grapa
C15, SS80	4 01 27–8560	Washer	Rondelle	Scheibe	Arandela
C15, SS80	1 22 29–7560	Anchor Bolt	Boulon d'ancrage	Ankerbolzen	Tornillo de sujeción
C15, SS80	4 01 36–0382	Washer	Rondelle	Scheibe	Arandela
C15, SS80	1 24 40–4871	Clip	Bride	Klammer	Grapa
C15, SS80	1 66 40–4901	Rear Safety Bars complete	Para-chocs complet (arrière)	Sturzbugel komplett (Hintere)	Barras de seguridad completo (trasera).
C15, SS80	1 48 40–4902	Rear Safety Bar (left-hand)	Para-chocs arrière (gauche)	Sturzbugel Hintere (links)	Barras de seguridad trasera (izquierdo).
C15, SS80	1 48 40–4904	Rear Safety Bar (right-hand)	Para-chocs arrière (droite)	Sturzbugel Hintere (rechts)	Barras de seguridad trasera (derecho).
C15, SS80	1 24 40–4907	Anchor Bolt	Boulon d'ancrage	Ankerbolzen	Tornillo de sujeción
C15, SS80	1 12 40–4908	Distance Piece	Entretoise	Distanzrohr	Distanciador
C15, SS80	1 04 40–4909	Distance Piece	Entretoise	Distanzrohr	Distanciador
C15, SS80	1 11 40–6909	Distance Piece	Entretoise	Distanzrohr	Distanciador
C15, SS80	1 10 40–6910	Bolt	Boulon	Schraube	Tornillo
C15, SS80	1 77 40–7211	Legshield and Safety Bar Assembly.	Protege-jambes et para-chocs complet.	Beinschutz und Sturzbugel komplett.	Guardapiernas y barras de seguridad.
C15, SS80	1 44 40–7212	Legshield (right-hand)	Protège-jambes (droite)	Beinschutz (rechts)	Guardapiernas (derecho)
C15, SS80	1 44 40–7213	Legshield (left-hand)	Protège-jambes (gauche)	Beinschutz (links)	Guardapiernas (izquierdo)
C15, SS80	1 06 41–4036	Distance Piece	Entretoise	Distanzrohr	Distanciador
C15, SS80	1 64 41–4850	Front Safety Bar	Para-chocs (avant)	Sturzbugel (vordere)	Barras de seguridad (delantera)
C15, SS80	1 09 65–4182	Stud	Goujon	Stehbolzen	Esparago
C15, SS80	1 05 65–4784	Bolt	Boulon	Schraube	Tornillo
C15, SS80	4 04 67–8313	Bolt	Boulon	Schraube	Tornillo

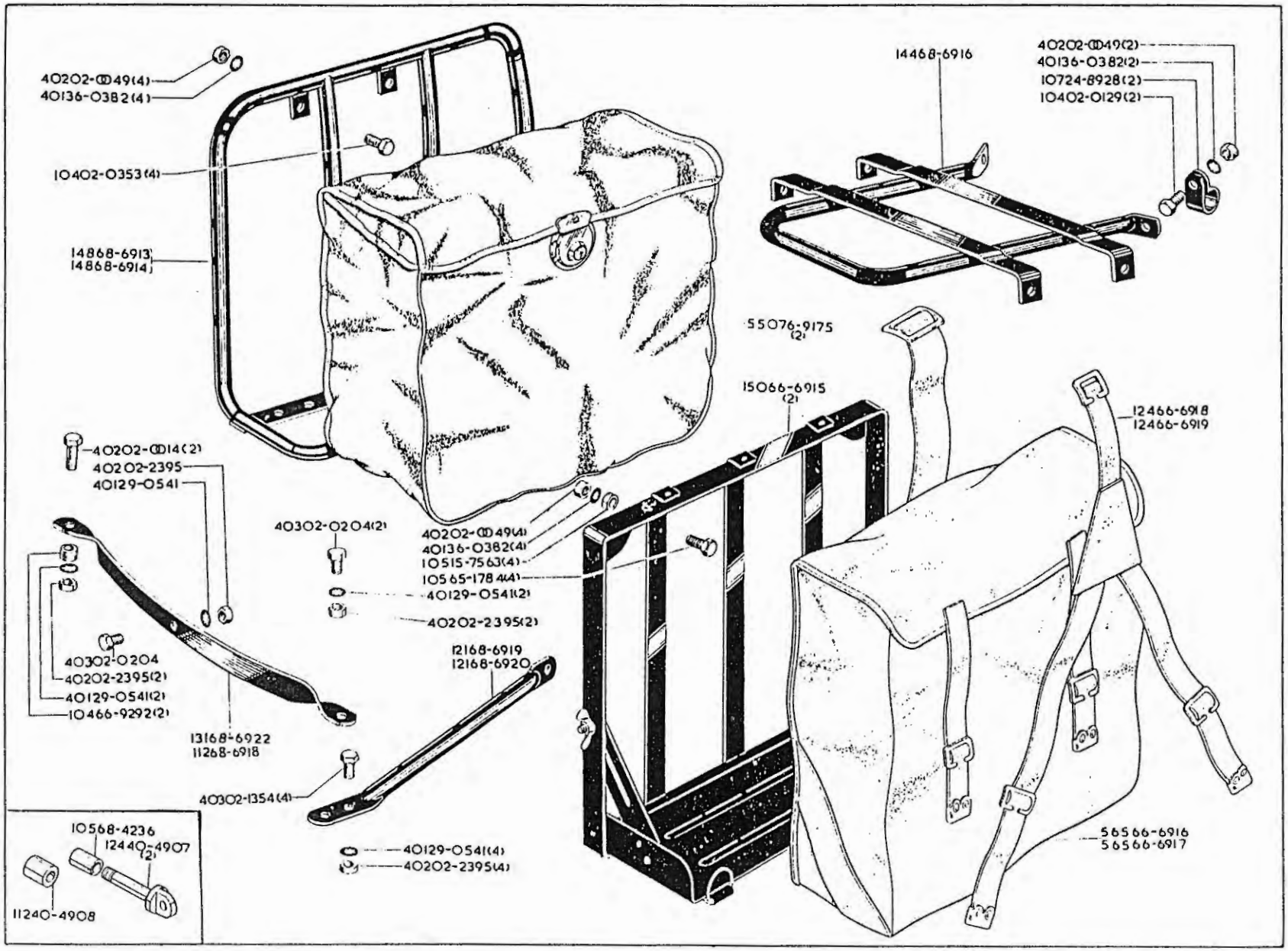
40202-0049(4)
40136-0382(4)
10402-0353(4)
14868-6913
14868-6914
14468-6916
40202-0049(2)
40136-0382(2)
10724-8928(2)
10402-0129(2)
55076-9175 (2)
15066-6915 (2)
12466-6918
12466-6919
40202-0014(2)
40202-2395
40129-0541
40302-0204(2)
40202-0049(4)
40136-0382(4)
10515-7563(4)
10565-1784(4)
40129-0541(2)
40202-2395(2)
40302-0204
40202-2395(2)
40129-0541(2)
10466-9292(2)
13168-6922
11268-6918
12168-6919
12168-6920
40302-1354(4)
40129-0541(4)
40202-2395(4)
56566-6916
56566-6917
10568-4236
12440-4907 (2)
11240-4908

PANNIERS, SACOCHE, GEPÄCKTÄSCHE, VIAJE

Model Modèle Typen Modelos	Spares No. No. de pièce Ersatzteil-Nr. No. de repuesto	Description	Designation	Beschreibung	Descripción
C15, SS80	*4 02 02–0014	Bolt	Boulon	Schraube	Tornillo
C15, SS80	4 02 02–0049	Nut	Écrou	Mutter	Tuerca
C15, SS80	1 04 02–0129	Bolt	Boulon	Schraube	Tornillo
C15, SS80	4 03 02–0204	Bolt	Boulon	Schraube	Tornillo
C15, SS80	*1 04 02–0353	Bolt	Boulon	Schraube	Tornillo
C15, SS80	4 03 02–1354	Bolt	Boulon	Schraube	Tornillo
C15, SS80	4 02 02–2395	Nut	Écrou	Mutter	Tuerca
C15, SS80	†1 05 15–7563	Distance Piece	Entretoise	Distanzrohr	Distanciador
C15, SS80	1 09 24–8928	Clip	Bride	Klammer	Grapa
C15, SS80	4 01 29–0541	Washer	Rondelle	Scheibe	Arandela
C15, SS80	4 01 36–0382	Washer	Rondelle	Scheibe	Arandela
C15, SS80	1 24 40–4907	Bolt	Boulon	Schraube	Tornillo
C15, SS80	1 12 40–4908	Distance Tube (left-hand)	Entretoise (gauche)	Distanzrohr (links)	Distanciador (izquierdo)
C15, SS80	† 05 65–4784	Bolt	Boulon	Schraube	Tornillo
C15, SS80	†1 50 66–6915	Pannier Frame	Cadre pour panier	Träger für Gepäckträger	Fabrica saco de viaje
C15, SS80	†5 65 66–6916	Pannier Bag	Sac de touriste	Gepäcktasche	Saco para bagaje
C15, SS80	† 65 66–6917	Pannier Bag	Sac de touriste	Gepäcktasche	Saco para bagaje
C15, SS80	†1 24 66–6918	Pannier Strap (long)	Barrette (longue)	Strebe (lang)	Soporte (largo)
C15, SS80	†1 24 66–6919	Pannier Strap (short)	Barrette (court)	Strebe (kurz)	Soporte (corto)
C15, SS80	* 04 66–9262	Distance Piece	Entretoise	Distanzrohr	Distanciador
C15, SS80	1 05 68–4236	Distance Piece (right-hand)	Entretoise (droite)	Distanzrohr (rechts)	Distanciador (derecho)
C15, SS80	* 48 68–6913	Pannier Frame (left-hand)	Cadre pour panier (gauche)	Träger für Gepäckträger (links)	Fabrica saco de viaje (izquierdo)
C15, SS80	* 48 68–6914	Pannier Frame (right-hand)	Cadre pour panier (droite)	Träger für Gepäckträger (rechts)	Fabrica saco de viaje (derecho)
C15, SS80	44 68–6916	Carrier	Porte-bagages	Gepäckträger	Porta-equipaje
C15, SS80	†1 12 68–6918	Bracket	Support	Verstrebung	Soporte
C15, SS80	21 68–6919	Bracket (left-hand)	Support (gauche)	Verstrebung (links)	Soporte (izquierdo)
C15, SS80	1 21 68–6920	Bracket (right-hand)	Support (droite)	Verstrebung (rechts)	Soporte (derecho)
C15, SS80	*1 31 68–6922	Bracket	Support	Verstrebung	Soporte
C15, SS80	*5 50 76–9175	Pannier Bag	Sac de touriste	Gepäcktasche	Saco para bagaje
		*Standard type panniers. †Military type Panniers.	*Etendard type. †Militaire type.	*Standard Typen. †Armee Typen.	*Estandarte tipo. †Militar tipo.

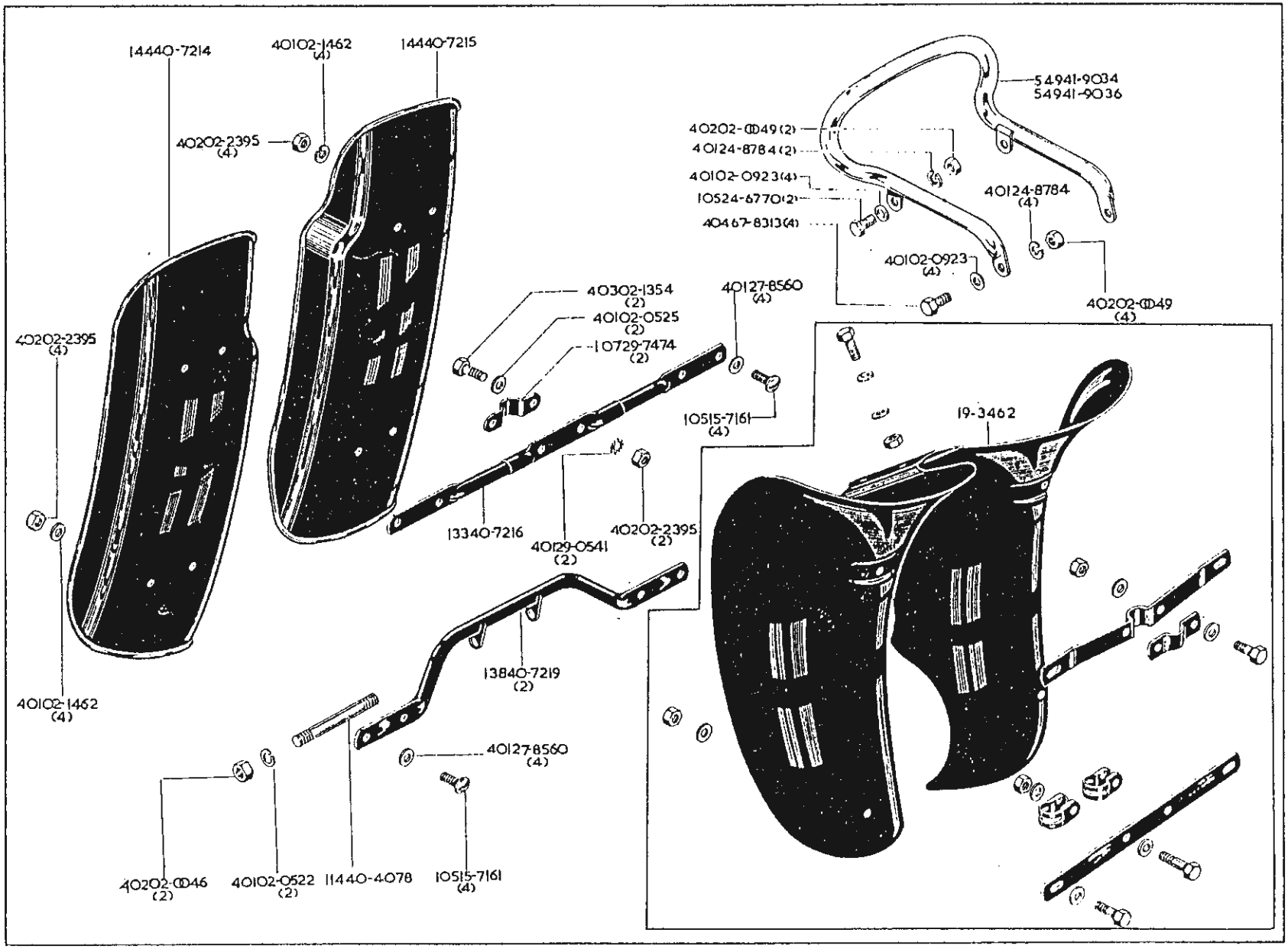
14440-7214
40102-1462 (4)
14440-7215
40202-2395 (4)
54941-9034
54941-9036
40202-0049 (2)
40124-8784 (2)
40102-0923 (4)
10524-6770 (2)
40467-8313 (4)
40124-8784 (4)
40102-0923 (4)
40202-0049 (4)
40302-1354 (2)
40102-0525 (2)
10729-7474 (2)
40127-8560 (4)
10515-7161 (4)
40202-2395 (4)
19-3462
13340-7216
40129-0541 (2)
40202-2395 (2)
13840-7219 (2)
40102-1462 (4)
40127-8560 (4)
40202-0046 (2)
40102-0522 (2)
11440-4078
10515-7161 (4)

LEGSHIELDS, PROTÈGE-JAMBES, BEINSCHUTZ, GUARDAPIERNOS
HANDRAIL, POIGNÉE, GRIFF, PUÑO

Model Modèle Typen Modelos	Spares No. No. de piece Ersatzteil-Nr. No. de repuesto	Description	Designation	Beschreibung	Descripción
C15, SS80	4 02 02-0046	Nut	Écrou	Mutter	Tuerca
C15, SS80	4 02 02-0049	Nut	Ecrou	Mutter	Tuerca
C15, SS80	4 01 02-0522	Washer	Rondelle	Scheibe	Arandela
C15, SS80	4 01 02-0525	Washer	Rondelle	Scheibe	Arandela
C15, SS80	4 01 02-0923	Washer	Rondelle	Scheibe	Arandela
C15, SS80	4 03 02-1354	Bolt	Boulon	Schraube	Tornillo
C15, SS80	4 01 02-1462	Washer	Rondelle	Scheibe	Arandela
C15, SS80	4 02 02-2395	Nut	Écrou	Mutter	Tuerca
C15, SS80	1 05 15-7161	Screw	Vis	Schraube	Tornillo
C15, SS80	19-3462	Fibre Glass Legshields	Protége-jambes de fibre de verre complet	Beinschutz Aus Fiberglas Komplett	Guardapiernas de fibravidrio completo
SS80	1 05 24-6770	Bolt	Boulon	Schraube	Tornillo
C15, SS80	4 01 24-8784	Washer	Rondelle	Scheibe	Arandela
C15, SS80	4 01 27-8560	Washer	Rondelle	Scheibe	Arandela
C15, SS80	4 01 29-0541	Washer	Rondelle	Scheibe	Arandela
C15, SS80	1 07 29-7474	Clip	Bride	Klammer	Grapa
C15, SS80	1 14 40-4078	Stud	Goujon	Stehbolzen	Esparago
C15, SS80	1 65 40-7210	Legshield Assembly	Protége-jambes complet	Beinschutz komplett	Guardapiernas completo
C15, SS80	1 44 40-7214	Legshield (right-hand)	Protége-jambes (droite)	Beinschutz (rechts)	Guardapiernas (derecho)
C15, SS80	1 44 40-7215	Legshield (left-hand)	Protége-jambes (gauche)	Beinschutz (links)	Guardapiernas (izquierdo)
C15, SS80	1 33 40-7216	Bracket	Support	Verstrebung	Soporte
C15, SS80	1 38 40-7219	Bracket	Support	Verstrebung	Soporte
C15	5 49 41-9034	Handrail	Poignée	Griff	Puño
SS80	5 49 41-9036	Handrail	Poignée	Griff	Puño
C15	4 04 67-8313	Bolt	Boulon	Schraube	Tornillo

British Only

MOTORCYLES AND PARTS INC.

32451 PARKLANE ST.
GARDEN CITY, MI 48135 USA

WWW.BRITISHONLY.COM
INFO@BRITISHONLY.COM

RETAIL: 1-800-278-6659 ***WHOLESALE: 1-800-852-9253*** ***FAX: 1-734-422-9253***

WORLDS LARGEST SELECTION OF FACTORY ORIGINAL NEW AND USED PARTS

45,000 SQ. FT. OF MOTORCYLE PARTS & ACCESSORIES FROM 1911 TO 1984 FOR ALL BRITISH MAKES!
CASH FOR ALL BRITISH BIKES, PARTS AND LITERATURE

SPECIALIZING IN
VINTAGE MOTORCYLCE PARTS

TRIUMPH
Norton
BSA

THE BIGGEST!

ENGINE REBUILDING PARTS
GASKET - SEALS - BEARINGS
BUSHINGS - PISTONS - RINGS
CLUTCHES - TUNE UP PARTS
SPEED EQUIPMENT

THE BEST!

STOCK AND CUSTOM PARTS
SEATS - HANDLEBARS - CHAINS
TIRES - TUBES - EXHAUST PIPES
MUFFLERS - GAS TANKS - FENDERS
RESTORATION PARTS

THE ONLY!

Central Wheel Components · Barnett Clutches & Cables · Classic Transfers Robert Derrick Ltd · Renold · Lucas · Amal · Emgo Your Powersport Supplier · Brituro England · JP Pistons · Hastings · UH

VELOCETTE • ANDOVER NORTON • TEC • HAYNES • P&P SEATING • WASSELL • MORGO
ALPHA BEARINGS • M.A.C. PRODUCTS • JOE HUNT MAGNETOS • J.J. CABLES • BUCHANAN'S
L.A. SLEEVE • MEGACYCLE CAMS • T.J. WASSELL LIMITED • SUDCO INTERNATIONAL
ACE CLASSICS LONDON • CLASSIC GASKETS • BRITISH WIRING • PBM ENGINEERING
TRI-COR ENGLAND • LEAK PROOF SEALS • MCA (ASTON) LIMITED • GARDNER - WESTCOTT

WE ACCEPT VISA - MASTERCARD - DISCOVER - AMERICAN EXPRESS

PARTS SHIPPED WORDLWIDE !!! VISA · MasterCard · Discover · American Express

VISIT OUR EBAY STORE
http://stores.ebay.com/British-Only-Motorcycles-And-Parts

British Only

MOTORCYLES AND PARTS INC.

32451 PARKLANE ST.
GARDEN CITY, MI 48135 USA

WWW.BRITISHONLY.COM
INFO@BRITISHONLY.COM

RETAIL: 1-800-278-6659 ***WHOLESALE: 1-800-852-9253*** ***FAX: 1-734-422-9253***

WORLDS LARGEST SELECTION OF FACTORY ORIGINAL NEW AND USED PARTS

45,000 SQ. FT. OF MOTORCYLE PARTS & ACCESSORIES FROM 1911 TO 1984 FOR ALL BRITISH MAKES!
CASH FOR ALL BRITISH BIKES, PARTS AND LITERATURE

SPECIALIZING IN
VINTAGE MOTORCYLCE PARTS

TRIUMPH
Norton
BSA

THE BIGGEST!

ENGINE REBUILDING PARTS
GASKET - SEALS - BEARINGS
BUSHINGS - PISTONS - RINGS
CLUTCHES - TUNE UP PARTS
SPEED EQUIPMENT

THE BEST!

STOCK AND CUSTOM PARTS
SEATS - HANDLEBARS - CHAINS
TIRES - TUBES - EXHAUST PIPES
MUFFLERS - GAS TANKS - FENDERS
RESTORATION PARTS

THE ONLY!

Central Wheel Components · Barnett Clutches & Cables · Classic Transfers Robert Derrick Ltd · Renold · Lucas · Amal · Emgo Your Powersport Supplier · Brituro England · JP Pistons · Hastings · UH

VELOCETTE • ANDOVER NORTON • TEC • HAYNES • P&P SEATING • WASSELL • MORGO
ALPHA BEARINGS • M.A.C. PRODUCTS • JOE HUNT MAGNETOS • J.J. CABLES • BUCHANAN'S
L.A. SLEEVE • MEGACYCLE CAMS • T.J. WASSELL LIMITED • SUDCO INTERNATIONAL
ACE CLASSICS LONDON • CLASSIC GASKETS • BRITISH WIRING • PBM ENGINEERING
TRI-COR ENGLAND • LEAK PROOF SEALS • MCA (ASTON) LIMITED • GARDNER - WESTCOTT

WE ACCEPT VISA - MASTERCARD - DISCOVER - AMERICAN EXPRESS

PARTS SHIPPED WORDLWIDE !!! VISA · MasterCard · Discover · American Express

VISIT OUR EBAY STORE
http://stores.ebay.com/British-Only-Motorcycles-And-Parts

British Only

MOTORCYCLES AND PARTS INC.
32451 PARKLANE ST
GARDEN CITY, MI 48135 USA
PHONE: **800-278-6659**
FAX: **734-422-9253**

Year:	Make:	Model:
Engine #		
Frame #		

WWW.BRITISHONLY.COM
INFO@BRITISHONLY.COM

Quantity	Part #	Description	Each	Amount

Date _____ / _____ / _____ **Customer #** _____ **Salesperson** _____

Card Number _____ **Expires** _____

Name _____

Address _____

City/State/Zip _____

Phone _____ / _____ **Fax** _____

Email _____

Signature _____

Subtotal	
Insurance	
Shipping	
Total	
Michigan Residents Add 6% Sales Tax	
Amount Enclosed	

FOLD

Name _____

Address _____

City _____

State _____ Zip _____

USE
FIRST CLASS
LETTER
POSTAGE

British Only

MOTORCYCLES AND PARTS INC.

32451 PARKLANE ST
GARDEN CITY, MI 48135 USA

FOLD

British Only

MOTORCYCLES AND PARTS INC.
32451 PARKLANE ST
GARDEN CITY, MI 48135 USA
PHONE: **800-278-6659**
FAX: **734-422-9253**

Year:	Make:	Model:
Engine #		
Frame #		

WWW.BRITISHONLY.COM
INFO@BRITISHONLY.COM

Quantity	Part #	Description	Each	Amount

Date _____ / _____ / _____ **Customer #** _____ **Salesperson** _____

Card Number _____ **Expires** _____

Name _____

Address _____

City/State/Zip _____

Phone _____ / _____ **Fax** _____

Email _____

Signature _____

Subtotal	
Insurance	
Shipping	
Total	
Michigan Residents Add 6% Sales Tax	
Amount Enclosed	

FOLD

Name _____

Address _____

City _____

State _____ Zip _____

USE
FIRST CLASS
LETTER
POSTAGE

British Only

MOTORCYCLES AND PARTS INC.

32451 PARKLANE ST
GARDEN CITY, MI 48135 USA

FOLD