20-10135 C

Cycle City Inc.
111 Sunrise Highway
Amityville, New York 11701

Model A7 From Engine No. CA7-7101 Frame No. GA7-101

Model A7 From Engine No. CAss-6701 Frame No. GA7-101
Shooting Star

Model A10 From Engine No. DA10-7801 Frame No. GA7-101

Model A10 From Engine No. DA10R-101 Frame No. GA7-101
Super Rocket

BSA

SPARES

"A" GROUP

Catalogue No. 00-5086

British Only

MOTORCYLES AND PARTS INC.

32451 PARKLANE ST.
GARDEN CITY, MI 48135 USA

WWW.BRITISHONLY.COM
INFO@BRITISHONLY.COM

RETAIL: 1-800-278-6659 ***WHOLESALE: 1-800-852-9253*** ***FAX: 1-734-422-9253***

WORLDS LARGEST SELECTION OF FACTORY ORIGINAL NEW AND USED PARTS

45,000 SQ. FT. OF MOTORCYLE PARTS & ACCESSORIES FROM 1911 TO 1984 FOR ALL BRITISH MAKES!
CASH FOR ALL BRITISH BIKES, PARTS AND LITERATURE

SPECIALIZING IN
VINTAGE MOTORCYLCE PARTS

TRIUMPH
Norton
BSA

THE BIGGEST!

ENGINE REBUILDING PARTS
GASKET - SEALS - BEARINGS
BUSHINGS - PISTONS - RINGS
CLUTCHES - TUNE UP PARTS
SPEED EQUIPMENT

THE BEST!

STOCK AND CUSTOM PARTS
SEATS - HANDLEBARS - CHAINS
TIRES - TUBES - EXHAUST PIPES
MUFFLERS - GAS TANKS - FENDERS
RESTORATION PARTS

THE ONLY!

Central Wheel Components · Barnett Clutches & Cables · Classic Transfers Robert Derrick Ltd · Renold · Lucas · Amal · Emgo Your Powersport Supplier · Brituro England · JP Pistons · Hastings · UH

VELOCETTE • ANDOVER NORTON • TEC • HAYNES • P&P SEATING • WASSELL • MORGO
ALPHA BEARINGS • M.A.C. PRODUCTS • JOE HUNT MAGNETOS • J.J. CABLES • BUCHANAN'S
L.A. SLEEVE • MEGACYCLE CAMS • T.J. WASSELL LIMITED • SUDCO INTERNATIONAL
ACE CLASSICS LONDON • CLASSIC GASKETS • BRITISH WIRING • PBM ENGINEERING
TRI-COR ENGLAND • LEAK PROOF SEALS • MCA (ASTON) LIMITED • GARDNER - WESTCOTT

WE ACCEPT VISA - MASTERCARD - DISCOVER - AMERICAN EXPRESS

PARTS SHIPPED WORDLWIDE !!! VISA · MasterCard · Discover · American Express

VISIT OUR EBAY STORE
http://stores.ebay.com/British-Only-Motorcycles-And-Parts

British Only

MOTORCYLES AND PARTS INC.

32451 PARKLANE ST.
GARDEN CITY, MI 48135 USA

WWW.BRITISHONLY.COM
INFO@BRITISHONLY.COM

RETAIL: 1-800-278-6659 ***WHOLESALE: 1-800-852-9253*** ***FAX: 1-734-422-9253***

WORLDS LARGEST SELECTION OF FACTORY ORIGINAL NEW AND USED PARTS

45,000 SQ. FT. OF MOTORCYLE PARTS & ACCESSORIES FROM 1911 TO 1984 FOR ALL BRITISH MAKES!
CASH FOR ALL BRITISH BIKES, PARTS AND LITERATURE

SPECIALIZING IN
VINTAGE MOTORCYLCE PARTS

TRIUMPH
Norton
BSA

THE BIGGEST!

ENGINE REBUILDING PARTS
GASKET - SEALS - BEARINGS
BUSHINGS - PISTONS - RINGS
CLUTCHES - TUNE UP PARTS
SPEED EQUIPMENT

THE BEST!

STOCK AND CUSTOM PARTS
SEATS - HANDLEBARS - CHAINS
TIRES - TUBES - EXHAUST PIPES
MUFFLERS - GAS TANKS - FENDERS
RESTORATION PARTS

THE ONLY!

Central Wheel Components · Barnett Clutches & Cables · Classic Transfers Robert Derrick Ltd · Renold · Lucas · Amal · Emgo Your Powersport Supplier · Brituro England · JP Pistons · Hastings · UH

VELOCETTE • ANDOVER NORTON • TEC • HAYNES • P&P SEATING • WASSELL • MORGO
ALPHA BEARINGS • M.A.C. PRODUCTS • JOE HUNT MAGNETOS • J.J. CABLES • BUCHANAN'S
L.A. SLEEVE • MEGACYCLE CAMS • T.J. WASSELL LIMITED • SUDCO INTERNATIONAL
ACE CLASSICS LONDON • CLASSIC GASKETS • BRITISH WIRING • PBM ENGINEERING
TRI-COR ENGLAND • LEAK PROOF SEALS • MCA (ASTON) LIMITED • GARDNER - WESTCOTT

WE ACCEPT VISA - MASTERCARD - DISCOVER - AMERICAN EXPRESS

PARTS SHIPPED WORDLWIDE !!! VISA · MasterCard · Discover · American Express

VISIT OUR EBAY STORE
http://stores.ebay.com/British-Only-Motorcycles-And-Parts

COPY OF B.S.A. REPAIRS GUARANTEE

1. Whilst the highest standard of workmanship and materials is aimed at, we cannot accept liability for any defects appearing more than three months after the machine, assembly or component has left our works after being repaired.

2. We will repair or replace at our option free of charge any defective work, materials or parts relating to the repairs carried out by us appearing within that time but shall not be under any further or other liability for any other loss or damage whether direct or consequential and our liability shall be limited to the cost of so making good. We do not undertake to bear the cost of fitting such repaired part or accessory.

3. We do not accept liability in respect of parts of proprietary manufacture, e.g. tyres, saddles, chains, speedometers, revolution counters and electrical equipment which may be used by us in effecting a repair. All other conditions and warranties statutory or otherwise express or implied are hereby excluded.

KOPIE DER B.S.A. REPARATUR-GARANTIE

1. Wir bemühen uns die höchste Fertigungsqualität zu erreichen, und wir verwenden die erstklassigtsen Werkstofle. Jedoch können wir trotzdem keine Haftficht für Mäugel übernehmen, die später als drei Monate, nachdem eine Maschine, Untereinjeit oder Teil nach Reparatur unser Werk verlassen hat, auftreten.

2. Gemäss unserer Wahl reparieren oder ersetzen wir kostenlos innerhalb der obengenannten Frist alle schadhaften Teile, die im Zusammenhang mit den von uns ausgeführten Reparaturen stehen. Desgleichen machen wir innerhalb der obenerwähnten Frist alle fehlerhafte Arbeit gut, die mit den von uns ausgeführten Reparaturen zusammenhängt. Ferner ersetzen wir auch innerhalb des obengenannten Zeitraumes alle mangelhaften Werkstoffe, die im Zusammenhang mit den von uns ausgeführten Reparaturen stehen. Jedoch übernehmen wir keinerlei weitere oder andere Verpflichtung für andere Verluste oder Schäden, die direkt mit den von uns ausgeführten Reparaturen zusammenhängen oder als Folge solcher Reparaturen entstehen. Desgleichen beschränken sich unsere Verpflichtungen auf die Kosten der Wiedergutmachung und schliessen die Kosten de Montage von reparierten Teilen oder im Zusammenhang mit der Reparatur gelieferten Zubehörteilen nicht ein.

3. Für Teile und Zubehörteile (z.B. Reifen, Sattel, Ketten, Geschwindigkeitmesser, Umdrehungszähler und elektrische Ausrüstung), die nicht von uns hergestellt werden, anderer Herkunft sind und bei von uns ausgeführten Reparaturen Verwendung finden, übernehmen wir keinerlei Haftflicht. Alle anderen Bedingungen und gesetzlichen Verpflichtungen, die hier nicht ausdrücklich erwähnt oder miteinbegriffen worden sind, sind von der vorliegenden Garantie ausgeschlossen.

COPIE DE LA GARANTIE B.S.A. RELATIVE A REPARATIONS

1. Bien que le but que essayons d'atteindre soit de fournir des pièces de la plus haute qualité et d'assurer une exécution irréprochable oous ne pouvons accepter aucune responsabilité pour des défauts qui se manifestent plus de trois mois après la date où la machine, l'ensemble ou la pièce quitte nos usines après réparation.

2. Nous réparerons ou remplaceroos gratuitement, à notre charge, tout travail défectueux et toute matière ou pièce défectuense ayant rapport au travail exécuté si les défauts se manifestant avant le terme de la période citée ci-dessus mais nous ne pouvons accepter aucune responsabilité supplémentaire à l'égard d'autres pertes ou d'avaries, soit directes soit indirectes et notre responsabilité sera limitée au prix de réparation ou de remplacement indiqué. Nous ne supportons pas les frais de montage del a pièce ou de l'accessoire réparé.

3. Nous n'acceptons pas de responsibilité à l'égard de pièces et d'accessoires fabriqués par d'autres fabricants, par example, pneus, selles, chaines, compte-kilomètres, compte-tours, appareils électriques etc., dont nous pouvons nous servir pour exécuter une réparation. Toutes autres conditions et garanties, réglementaires ou autres, expresses ou tacites sont par ces présentes exclues.

CPIA DE LA GARANTIA B.S.A. RELATIVA A REPARACIONES

1. Mientras que aspiremos aumnistrar piezas de la más alta calidad y asegurar una ejecución perfecta de todo trabajo de reparación no podemos aceptar responsabilidad alguna con respecto a imperfecciones que puedan mostrarse después de un término de tres meses desde la fecha en que la máquina, el conjunto o la pieza sale de uestra fábrica después de la reparación.

2. Segnu nuestra opción repararemos o reemplaceremos a nuestra carga todo defecto de trabajo, de materia o de piezas tocante a la reparación ejecutadapor nosotros que se muestra dentro del término citado arribapero no aceptamos responsabilidad alguna para otro siniestro o otra averla sea directo o indirecto y nuestra responsabilidad se restringirá al valor de restitución. No nos encargamos del costo de montar piezas o accesorios reparados.

3. No aceptamos responsabilidad alguna para piezas o accesorios de otros fabricantes, es decir neomáticos, sillinies, cadenas, velocimétros, contagiros y equipos eléctricos que podrían emplearse para una reparación. Todas otras condiciones y garantias estotarias o oo, explicitas o denotadas son excluidas por este acto.

B.S.A. SERVICE

(UNITED KINGDOM ONLY. ROYAUME UNI SEULEMENT, NUR VEREINIGTES KONIGREICH, REINO UNDIDO SOLO)

When you purchase a B.S.A. machine you become the owner of a product which is backed by the most comprehensive motor cycle service in the world. The following notes are intended to give a guide to the facilities to the B.S.A. owner. Detailed information on any aspect of B.S.A. service may be obtained by discussion with your B.S.A. dealer or on application to the factory Service Department.

REPLACEMENT PARTS

The moderate price at which B.S.A. replacement parts are avilable, has been maintained by making full use of trade distribution channels, with the consequent advantages of large consignments delivered from the works with lower handling, packing and transport costs. For this reason, we do not normally supply spares direct to individual owners, and all requests for replacement parts should be made to your local dealer or spare parts stockist. All B.S.A. dealers carry stocks of B.S.A. replacement parts, but the officially appointed spare parts stockists, whose names and addresses are quoted in the following pages, maintain an extensive and comprehensive range. B.S.A. owners are strongly advised to fit genuine B.S.A. reolacement parts only. Risks are incurred in not always insisting on the genuine component, and these risks are eliminated if parts are purchased only from our recognsed dealers.

B.S.A. EXCHANGE REPLACEMENT SERVICE

The B.S.A. Exchange Replacement Service is of great value to all B.S.A. owners. It is particularly useful to those who rely on their machines for daily transport, and who cannot afford to have them off the road for more than a few hours at a time. Under this scheme the owner can exchange any worn or otherwise unserviceable unit, such as engine, gearbox, forks or wheels, for a fully-guaranteed factory-assembled replacement unit. These units are ready for immediate use, and are supplied at fixed prices on the understanding that the old units which they replace are not damaged to a degree where they are not capable of being reconditioned.

All genuine B.S.A. Exchange Replacement units carry the full three months warranty. Most B.S.A. dealers and officially appointed spare parts stockists are able to supply genuine exchange unit from stock. If this cannot be done, they can obtain the unit for you quickly from the works, and make arrangements for it to be fitted to your machine, afterwards returning the old unit to us. In this way the machine need only be off the road long enough for the conversion to be made. Full details of this scheme can be obtained from your B.S.A. dealer, and an explanatory leaflet and price list will be sent upon request to B.S.A. Service Department.

CORRESPONDENCE

We maintain a skilled staff to help you with any query, technical or otherwise which you may have concerning your B.S.A. machine. We are always anxious to help, and all correspondence should be addressed to us at:—

B.S.A. MOTOR CYCLES LIMITED, Service Department, Armoury Road, Birmingham 11.

REPAIRS

(1). All motor cycles, engines or components for repair should be consigned to the factory Service Department at the following address:—

B.S.A. MOTOR CYCLES LIMITED, Service Department, Armoury Road, Birmingham 11.

Full instructions must accompany all items sent to us for repair. If we are simply asked to overhaul a machine all component parts will be completely dismantled and inspected, all worn parts will be renewed and the machine reassembled and tested to original standards.

(2). When sending complete motor cycles, accessories such as windscreens, panniers, Club badges, tools and inflators, should be removed as they are liable to be damaged or lost in transit.

(3). It frequently happens that parts are forwarded to us which do not bear the senders name and address. Care in this respect will prevent delay and annoyance.

(4). All goods consigned to us must be sent carriage paid.

(5). Immediately we receive a part for repair, an acknowledgment and confirmation of your instructions is posted to you. If you have occasion to enquire by letter or telephone about the progress of the repairs, please follow the instructions printed on your form of acknowledgment.

SERVICE LITERATURE

An Instruction Book is supplied free of charge with each machine and contains all the information required for routine maintenance, and top overhaul. For the normal owner this book will cover all the work that he is likely to undertake. Further copies of Instruction Books to cover all post-war and most pre-war models are available from the Service Department.

For the guidance of dealers and other skilled mechanics, the Service Department also issues Service Charts and Workshop Manuals to cover each model. These contain detailed instructions for complete dismantling and overhaul, and describe the special tools and jigs which are necessary for this purpose. The B.S.A. owner who has considerable mechanical experience, and feels that he is competent to carry out this more skilled type of work may obtain copies of the Service Charts or Workshop Manuals from the Service Department.

HOURS OF BUSINESS

Our Service Department is open from 8.30 a.m. to 5.30 p.m. Monday to Friday, excepting holiday periods and we are pleased to see B.S.A. owners, and if necessary, to inspect and advise on the condition of their machines.

We cannot guarantee, however, to be able to service any machine if a call is made without an appointment, and even when calling by appointment, an owner should be prepared to leave his machine with us, in case the work cannot be completed on the same day.

A commissionaire is always on duty to receive machines brought to the Service Department by appointment at any time of the day or night, on any day of the week, and similar arrangements are made for collection. Any machine delivered to us after hours should, however, be accompanied by full instructions in writing, together with the owner's name and address.

SUFFIX NUMBERS TO BE USED TO IDENTIFY VARYING FINISHES.
CHIFFRES DE SUFFIXE A EMPLOYER POUR IDENTIFIER LES PRÉSENTATIONS VARIÉES.
NACHZAHLEN ZU BENUTZEN UM DIE VERSCHIEDENEN AUSFUHRÜNGEN ZU BEZEICHNEN.
CIFRAS ADICIONALES QUE SE EMPLEA PARA IDENTIFICAR LOS ACABADOS VARIOS.

When ordering components with varying finishes, please state finish required by adding the APPROPRIATE NUMBER TO PART NUMBER.

En commandant des pièces avec présentations différentes veuillez indiquer la présentation requise en ajoutant les chiffres appropriés au numéro de CATALOGUE DE LA PIECE.

Bei Bestellungen von Teilen mit verschiedenen Ausfuhrüngen bitte die Erwünschte Ausfuhrung mit Angabe der entsprechenden Nachzahl nach dem TEILNUMMER BEZEICHNEN.

Al pedir piezas con acabados differentes sírvase indicar el acabado requirdo mediante la cifra relativa escrita después del NUMERO DE CATALOGO DE LA PIEZA.

EXAMPLE.	Standard Model, Petrol Tank, Devon Red, 1 **83** 40–8004./034
EXEMPLE.	Réservoir d'essence, Alizarine Carminée 1 **83** 40–8004./034
BEISPIEL.	Benzintank, Alizarinkarmin 1 **83** 40–8004./034
EJEMPLO.	Deposito de combustible, Carmin de Alizarina 1 **83** 40–8004./034

ASSEMBLY'S COMPLETE
ENSEMBLE COMPLET
TEILE-MONTAGE KOMPLETT
ASEMBLÍ COMPLETA

Model Modèle Typen Modelos	Spares No. No. de pièce Ersatzteil-nr No. de repuesto	Description	Designation	Beschreibung	Descripción
A7	67–0015	Engine complete less electrical equipment and Carburetter.	Moteur complet sans appareilage electrique et carburateur.	Motor, komplett O, Elektr. Ausrüstung u. o. Vergaser.	Motor completo sin equipo electrico y carburador.
A7S/S	67–1194	Engine complete less electrical equipment and Carburetter.	Moteur complet sans appareilage electrique et carburateur.	Motor, komplett O, Elektr. Ausrüstung u. o. Vergaser.	Motor completo sin equipo electrico y carburador.
A10	42–0133	Engine complete less electrical equipment and Carburetter.	Moteur complet sans appareilage electrique et carburateur.	Motor, komplett O, Elektr. Ausrüstung u. o. Vergaser.	Motor completo sin equipo electrico y carburador.
A10S/R	42–0131	Engine complete less electrical equipment and Carburetter.	Moteur complet sans appareilage electrique et carburateur.	Motor, komplett O, Elektr. Ausrüstung u .o. Vergaser.	Motor completo sin equipo electrico y carburador.
Spitfire Scrambler ...	42–0129	Engine complete less electrical equipment and Carburetter.	Moteur complet sans appareilage electrique et carburateur.	Motor, komplett O, Elektr. Ausrüstung u. o. Vergaser.	Motor completo sin equipo electrico y carburador.
A Group	42–3250	Gearbox complete less Clutch	Boîte de vitesses sans embrayage	Getriebegehäuse O, Kupplung	Caja de velocidades sin embrague
Spitfire Scrambler ...	42–3099	Gearbox complete less Clutch	Boîte de vitesses sans embrayage	Getriebegehäuse O, Kupplung	Caja de velocidades sin embrague
A Group	1 82 42–3264†	Clutch complete	Embrayage complet	Kupplung, komplett	Embrague completa
A7, A7S/S	1 88 67–1089	Crankcase Driveside and Gearside.	Carter de vilebrequin complet	Kurbelgehäuse, komplett	Caja de ciguëñal completa
A10	1 88 67–1077	Crankcase Driveside and Gearside.	Carter de vilebrequin complet	Kurbelgehäuse komplett	Caja de ciguëñal completa
A10S/R	1 91 42–0152	Crankcase Driveside, Gearside with Cover.	Carter de vilebrequin complet avec couvercle.	Kurbelgehäuse, komplett mit Schutzkappe.	Caja de ciguëñal completa con tapa,
A Group	1 95 42–4677	Frame complete with Centre Stand.	Cadre complet avec béquille centrale.	Rahmen, komplett mit Mittelständer.	Cuadro completa con muleta
Spitfire Scrambler ...	1 95 42–4483	Frame complete with Centre Stand.	Cadre complet avec béquille centrale.	Rahmen, komplett mit Mittelständer.	Cuadro completa con muleta
A7, A7S/S, A10 ...	1 96 42–5127	Front Fork complete	Fourche av complet	Vordergabel, komplett	Horquilla del completa
A10S/R	1 96 42–5128	Front Fork complete	Fourche av complet	Vordergabel, komplett	Horquilla del completa
Spitfire Scrambler ...	1 98 42–5314	Front Fork complete	Fourche av complet	Vordergabel, komplett	Horquilla del completa
A7	1 87 42–5806	Front Wheel complete with Spindle and Bearings.	Roue av complet	Vorderrad, komplett	Rueda del completa
A7S/S, A10	1 87 42–5803	Front Wheel complete with Spindle and Bearings.	Roue av complet	Vorderrad, komplett	Rueda del completa
A10/SR, Spitfire Scrambler	1 87 42–5804	Front Wheel complete with Spindle and Bearings.	Roue av complet	Vorderrad, komplett	Rueda del completa
A7	1 79 42–5807	Front Hub complete with Spindle and Bearings.	Moyeu de roue av complet	Vorderradnabe, komplett	Cuebo de rueda del completa
A7S/S, A10, A10S/R	1 79 42–5805	Front Hub complete with Spindle and Bearings.	Moyeu de roue av complet	Vorderradnabe, komplett	Cuebo de rueda del completa
A7, A7S/S, A10 ...	1 86 42–6308	Rear Wheel complete with Spindle and Bearings.	Roue ar complet	Hinterrad, komplett	Rueda trasera completa
A10S/R Spitfire Scrambler	1 86 42–6338	Rear Wheel complete with Spindle and Bearings.	Roue ar complet	Hinterrad, komplett	Rueda trasera completa
A Group	1 78 42–6309	Rear Hub with Spindle and Bearings.	Moyeu de roue ar complet	Hinterradnabe, komplett	Cuebo de rueda trasera completa
A Group	1 75 42–4899	Front Safety Bar with fittings.	Parachoc av monté	Stürzbogen m. Zubehör	Deufensa del montada
A Group	1 63 42–4909	Rear Safety Bar complete	Ensemble de parachoc ar complet	Hinterer Stürzbogen, komplett	Conjunto de defensa trasera comp.
A Group	1 69 42–7205	Legshields complete	Protege-jambes complet	Beinschutz komplett	Guardapiernas completa
A Group	1 78 42–7214	Legshield and Front Safety Bar complete.	Protege-jambes et pare-chocs complet.	Beinschutz und Stürzbogen komplett.	Guardabarros y defensas completa
A7, A7S/S, A10	1 51 67–1402	Oil Pump Complete	Pompe à huile complet	Ölpumpe, komplett	Bomba de aceite completa
A10S/R	1 52 42–0155	Oil Pump complete	Pompe à huile complet	Ölpumpe, komplett	Bomba de aceite completa

MODELS AND COMPONENTS WITH VARIOUS FINISHES
MODELES ET PIECES AVEC PRESENTATIONS VARIÉES
MODELLE UND TEILE VERSCHIEDENER AUSFÜHRUNGEN
MODELOS Y PIE AS CON ACABADOS DIFERENTES

Description Designation Beschreibung Descripción	Model Modèle Typen Modelos	Model Modèle Typen Modelos	Model Modèle Typen Modelos	Model Modèle Typen Modelos
	A7	**A7S/S**	**A10**	**A10S/R**
Frame, Fork ... ... **Cadre, fourche avant** **Rahmen, Vordergabel** **Cuadro, horquilla del.**	Black ... ... /007 Noir ... ... /007 Schwarz ... ... /007 Negro ... ... /007	Black ... ... /007 Noir ... ... /007 Schwarz ... ... /007 Negro ... ... /007	Black ... ... /007 Noir ... ... /007 Schwarz ... ... /007 Negro ... ... /007	Black ... ... /007 Noir ... ... /007 Schwarz ... ... /007 Negro ... ... /007
Petrol Tank	Devon Red and Chrome ... /142 *Black and Chrome ... ... /120	Metallic Green & Chrome ... /038	Silver Beige and Chrome ... /026 *Blue and Chrome ... ... /146 *Black and Chrome ... ... /120	Royal Red and Chrome ... /109 *Black and Chrome ... ... /120 *Metallic Grey & Chrome ... /127
Réservoir d'essence	Alizarine carminée et chrome /142 *Noir et chrome ... ... /120	Vert polychromé et chrome /038	Beige et chrome ... ... /026 *Blue et chrome ... ... /146 *Noir et chrome ... ... /120	Rouge royale et chrome ... /109 *Noir et chrome ... ... /120 *Gris polychromé et chrome /127
Benzintank	Alizarinkarmin mit Chromfeldern ... ... /142 *Schwarz mit Chromfeldern /120	Grün mit Chomfeldern ... /038	Beige mit Chromfeldern ... /026 *Blau mit Chromfeldern ... /146 *Schwarz mit Chromfeldern ... /120	Karmin-Rot mit Chromfeldern ... ... /109 *Schwarz mit Chromfeldern /120 *Grau mit Chomfeldern ... /127
Deposito de combustible	Carmin de alizarina y cromado ... ... /142 *Negro y cromado ... ... /120	Verde policromático ... /038	Dorado y cromado ... ... /026 *Azul y cromado ... ... /146 *Negro y cromado ... ... /120	Rojo real y cromado ... /109 *Negro y cromado ... ... /120 *Gris policromático y cromado ... ... /127
Oil Tank	Devon Red ... ... /034 *Black ... ... /007	Metallic Green ... ... /039	Polychromatic Silver Beige ... /024 *Black ... ... /007 *Nutley Blue ... ... /088	Black ... ... /007 *Metallic Princess Grey ... /102
Réservoir d'huile ...	Alizarine carminée ... ... /034 *Noir ... ... /007	Oxyde de chrome trans ... /039	Beige argentie polychromatique /024 *Noir ... ... /007 *Blau de cobalt ... ... /088	Noir ... ... /007 *Noir d'ivoire ... ... /102
Öltank	Alizarinkarmin ... ... /034 *Schwarz ... ... /007	Chromoxydgrün Trans ... /039	Polychromatisches Silber Beige /024 *Schwarz ... ... /007 *Kobaltblau ... ... /088	Schwarz ... ... /007 *Elfenbeinschwarz ... ... /102
Deposito de aceite ...	Carmin de alizarina ... /034 *Negro ... ... /007	Oxido de cromo trans ... /039	Beige-argento polycromatico /024 *Negro ... ... /007 *Azul de cobalto ... ... /088	Negro ... ... /007 *Negro de marfi ... ... /102

*Indicates alternative finishes.
*Indique des presentations alternatives.
*Bezeichnet Wahlweise Ausführungen.
*Indica acabados alternatives.

MODELS AND COMPONENTS WITH VARIOUS FINISHES
MODELES ET PIECES AVEC PRESENTATIONS VARIEES
MODELLE UND TEILE VERSCHIEDENER AUSFÜHRUNGEN
MODELOS Y PIEZAS CON ACABADOS DIFERENTES

Description Designation Beschreibung Descripción	Model Modèle Typen Modelos	Model Modèle Typen Modelos	Model Modèle Typen Modelos	Model Modèle Typen Modelos
	A7	**A7S/S**	**A10**	**A10S/R**
Toolbox	Devon Red ... ... /034 *Black ... ... /007	Metallic Green ... ... /039	Polychromatic Silver Beige ... /024 *Black ... ... /007 *Nutley Blue ... ... /088	Black ... ... /007 *Metallic Princess Grey ... /102
Boite a outils ...	Alizarine carminée ... ... /034 *Noir ... ... /007	Oxyde de chrome trans ... /039	Beige argentie polychromatique /024 *Noir ... ... /007 *Bleu de cobalt ... ... /088	Noir ... ... /007 *Noir d'ivoire ... ... /102
Werkzeugkasten ...	Alizarinkarmin ... ... /034 *Schwarz ... ... /007	Chromoxydgrün Trans ... /039	Polychromatisches Silber-Beige /024 *Schwarz ... ... /007 *Kobaltblau ... ... /088	Schwarz ... ... /007 *Elfenbeinschwarz ... ... /102
Caja de herramientos	Carmin de alizarina ... /034 *Negro ... ... /007	Oxido de cromo trans ... /039	Beige argento polycromatico ... /024 *Negro ... ... /007 *Azul de cobalto ... ... /088	Negro ... ... /007 *Negro de marfil ... ... /102
Mudguards	Devon Red ... ... /034 *Black ... ... /007	Metallic Green ... ... /039	Polychromatic Silver Beige ... /024 *Black ... ... /007 *Nutley Blue ... ... /088	Royal Red ... ... /027 *Black ... ... /007 *Metallic Princess Grey ... /102
Gardeboue	Alizarine carminée ... ... /034 *Noir ... ... /007	Oxyde de chrome trans ... /039	Beige argentie polychromatique /024 *Noir ... ... /007 *Bleu de cobalt ... ... /088	Rouge Royale ... ... /027 *Noir ... ... /007 *Noir d'ivoire ... ... /102
Schutzbleche	Alizarinkarmin ... ... /034 *Schwarz ... ... /007	Chromoxydgrün Trans ... /039	Polychromatisches Silber-Beige /024 *Schwarz ... ... /007 *Kobaltblau ... ... /088	Karmin-Rot ... ... /027 *Schwarz ... ... /007 *Elfenbeinschwarz ... ... /102
Guardabarros ...	Carmin de alizarina ... /034 *Negro ... ... /007	Oxido de cromo trans ... /039	Beige argento polycromatico ... /024 *Negro ... ... /007 *Azul de cobalto ... ... /088	Rojo real ... ... /027 *Negro ... ... /007 *Negro de marfil ... ... /102

*Indicates alternative finishes.
*Indique des presentations alternatives.
*Bezeichnet Wahlweise Ausführungen.
*Indica acabados alternatives.

PISTON CHART
TABLEAU DES PISTONS
KOLBENTABELLE
GRAFICO DE EMBOLOS

Model Modèle Typen Modelos	Compression Ratio Taux de compression Verdichtungsverhältnis Compresion	PISTON COMPLETE PISTON COMPLET KOLBEN KOMPLETT EMBOLO COMPLETA			COMPRESSION RING SEGMENT DE COMPRESSION VERDICHTUNGSRING ANILLO DE COMPRESION			PISTON RING (BOTTOM) SEGMENT (INFERIEUR) KOLBENRING (UNTER) SEGMENTO (INFERIOR)		
		Standard Montante	+½ mm.	+1 mm.	Standard Montante	+½ mm.	+1 mm.	Standard Montante	+½ mm.	+1 mm.
A7	7.25	1 51 67-1422(2)	1 51 67-1424(2)	1 51 67-1426(2)	1 16 67-0407(4)	1 16 67-0408(4)	1 16 67-0409(4)	1 18 67-0410(2)	1 18 67-0411(2)	1 18 67-0412(2)
A7S/S	8.0	1 51 67-1442(2)	1 51 67-1444(2)	1 51 67-1446(2)	1 16 67-0407(4)	1 16 67-0408(4)	1 16 67-0409(4)	1 18 67-0410(2)	1 18 67-0411(2)	1 18 67-0412(2)
*500 Flash ..	8.0	1 51 67-1442(2)	1 51 67-1444(2)	1 51 67-1446(2)	1 16 67-0407(4)	1 16 67-0408(4)	1 16 67-0409(4)	1 18 67-0410(2)	1 18 67-0411(2)	1 18 67-0412(2)
*A7S/S	8.5	1 51 67-1558(2)	1 51 67-1560(2)	1 51 67-1562(2)	1 16 67-0407(4)	1 16 67-0408(4)	1 16 67-0409(4)	1 18 67-0410(2)	1 18 67-0411(2)	1 18 67-0412(2)
A10	7.25	1 51 67-1416(2)	1 51 67-1418(2)	1 51 67-1420(2)	1 16 67-0311(4)	1 16 67-0312(4)	1 16 67-0313(4)	1 18 67-0314(2)	1 18 67-0315(2)	1 18 67-0316(4)
*Royal Tourist	8.3	1 51 67-1370(2)	1 51 67-1372(2)	1 51 67-1374(2)	1 16 67-0311(4)	1 16 67-0312(4)	1 16 67-0313(4)	1 18 67-0314(2)	1 18 67-0315(2)	1 18 67-0316(2)
A10	8.26	1 51 67-1370(2)	1 51 67-1372(2)	1 51 67-1374(2)	1 16 67-0311(4)	1 16 67-0312(4)	1 16 67-0313(4)	1 18 67-0314(2)	1 18 67-0315(2)	1 18 67-0316(2)
A10S/R	8.26	1 51 67-1370(2)	1 51 67-1372(2)	1 51 67-1374(2)	1 16 67-0311(4)	1 16 67-0312(4)	1 16 67-0313(4)	1 18 67-0314(2)	1 18 67-0315(2)	1 18 67-0316(2)
*Spitfire Scrambler ..	8.75	1 51 67-1552(2)	1 51 67-1554(2)	1 51 67-1556(2)	1 16 67-0311(4)	1 16 67-0312(4)	1 16 67-0313(4)	1 18 67-0314(2)	1 18 67-0315(2)	1 18 67-0316(2)
*A10S/R	8.75	1 51 67-1552(2)	1 51 67-1554(2)	1 51 67-1556(2)	1 16 67-0311(4)	1 16 67-0312(4)	1 16 67-0313(4)	1 18 67-0314(2)	1 18 67-0315(2)	1 18 67-0316(2)

*American type. *Type American. *Amerikanische Typen *Tipo Americano.

CARBURETTER
CARBURATEUR
VERGASER
CARBURADORES

AMAL LTD., HOLFORD ROAD, WITTON, BIRMINGHAM, ENGLAND.

Model Modèle Typen Modelos	Spares No. No. de pièce Ersatzteil Nr No. de repuesto	Makers No. No. du fabricant Hersteller Nr No. fabricante	Main Jet Gicleur principal Hauptdüse Surtidor principal	Pilot Jet Gicleur de ralenti Leerlaufdüse Surtidor piloto	Throttle Slide Boisseau des gaz Gassschieber Corredera de aceleración	Needle Jet Gicleur d'aiguille Nadeldüse Surtidor de aguja	Needle Position Position d'aguille Nadel position Posición de aguja
A7	8 73 42–0171	376/238	210	25	376/3½	.106	2
A7S/S	8 73 42–0172	376/239	270	30	376/3½	.106	3
A10	8 74 42–0173	389/45	250	30	389/3½	.106	3
A10S/R	8 90 42–0170	T10. T.T.9	410	—	7	.109	4
A10S/R	8 74 42–0177	389/46 Monobloc	420	25	389/3	.106	2
500 Flash ...	8 73 67–1183	376/212	210	25	376/3½	.106	2
A7S/S	8 73 67–1184	376/213	270	30	376/3½	.106	3
Royal Tourist ...	8 74 42–0176	389/48	250	30	389/3½	.106	3
Spitfire Scrambles ...	8 74 42–0169	389/47	290	25	389/3	.106	2
A10S/R	8 74 42–0169	389/47	290	25	389/3	.106	2
Spitfire Scrambles ...	8 90 42–0170	T10. T.T.9	410	—	7	.109	4
A10S/R	8 90 42–0170	T10. T.T.9	410	—	7	.109	4

*American type *Type American *Amerikanische Typen *Tipo Americano

INDEX, GRUPPEVERZEICHNIS, INDICE

				PAGE SEITE PAGINA
Rocker Box Oil Feed Pipe	Boitier des culbuteurs Tuyauterie d'alimentation d'huile	Kipphebelghäuse Ölzufuhrleitung	Carter des los brazos oscilantes Tubo de alimentacion de aceite	12 - 13
Cylinder Cylinder Head	Cylindre Culasse	Zylinder Zylinderkopf	Cilindro Culata	14 - 17
Crankshaft Exhaust Pipe	Vilebrequin Tuyau d'échappement	Kurbelwelle Auspuffrohr	Cigëñal Tubo de escape	18 - 19
Crankshaft Piston	Vilbrequin Piston	Kurbelwelle Kolben	Ciguëñal Embolo	20 - 21
Crankcase Oil Pump	Carter de vilebrequin Pompe á huile	Kurbelgehäuse Ölpumpe	Caja de ciguëñal Bomba de aceite	22 - 25
Crankcase Inner Cover Outer Cover	Carter de vilebrequin Couvercle intérieur Couvercle extérieur	Kurbelgehäuse Innere Schutzkappe Aussen Schutzkappe	Caja de ciguëñal Tapa int. Tapa exterior	26 - 27
Cush Drive Camshaft	Transmission Amortie Arbre de cames	Pufferantrieb Nockenwelle	Mando Amortiguado Arbol de levas	28 - 29
Footstart and Footchange	Kick-start et selecteur a pied	Fusstart und Fuss-Schaltung	Arrancador y canibio de pies	30 - 31
Gear Cluster	Jeu d'engrenages	Zahnradsatz	Juego de engranajes	32 - 35
Gearbox	Boîte de vitesses	Getriebe	Caja de velocidades	36 - 37
Clutch Primary Cover	Embrayage Couvercle primaire	Kupplung Primarkappe	Embrague Tapa primario	38 - 41
Frame Prop Stand Battery Holder	Cadre Bequille lateral Support de batterie	Rahmen Seitenstutze Batteriehalter	Cuadro Muleta lateral Porta-bateria	42 - 43
Engine Plates Footrests	Plaque d'appui pour moteur Repose-pied	Motorabstützblech Fussraste	Placa de apoyo del motor Descansa-pie	44 - 45
Engine Plates Air Filter	Plaque d'appui pour moteur Filtre à air	Motorabstützblech Luftfilter	Placa de apoyo del motor Filtro de air	46 - 47

INDEX, GRUPPEEVERZEICHNIS, INDICE,

				PAGE SEITE PAGINA
Swinging Arm Shock Absorber	Bras oscillant Amortisseur	Schwingarm Stossdämpfer	Horquilla oscillante Amortiguador	48 - 49
Front Fork	Fourche av	Vordergabel	Horquilla del.	50 - 53
Front Wheel	Roue av	Vorderrad	Rueda delantera	54 - 55
Rear Wheel	Roue ar	Hinterrad	Rueda trasera	56 - 57
Mudguards	Garde-boue	Schutzbleche	Guardabarros	58 - 61
Chainguard Brake Pedal	Carter de chaîne Pedale de frein	Kettenkasten Fussbremshebel	Guardacadena Pedal de freno	62 - 63
Petrol Tank	Réservoir d'essence	Benzintank	Deposito de combustible	64 - 67
Oil Tank Tool Box Silencer	Réservoir d'huile Boîte à outils Silencieux	Öltank Werkzeugkasten Schalldämpfer	Deposito de aceite Caja de herramientos Silenciador	68 - 69
Handlebar Dual Seat	Guidon Selle double	Lenker Doppelsitz	Manillar Asiento doble	70 - 73
Safety Bars Carrier Handrail	Pare-chocs Porte-bagages Poignée	Sturzbügel Gepäckträger Haltering	Baras de seguridad Porta-equipaje Puño	74 - 75
Legshields Safety Bars	Protège-jambes Pare-chocs	Beinschutz Sturzbügel	Guardapiernas Baras de seguridad	76 - 77
Legshields Carrier	Protège-jambes Porte-bagages	Beinschutz Gepäckträger	Guardapiernas Porta-equipaje	78 - 79
Equipment	Equipement	Ausrüstung	Equipo	80 - 83
Tools Sundries	Outils Pièces diverses	Werkzeuger Sonstige Teile	Herramientos Piezas varias	84 - 85

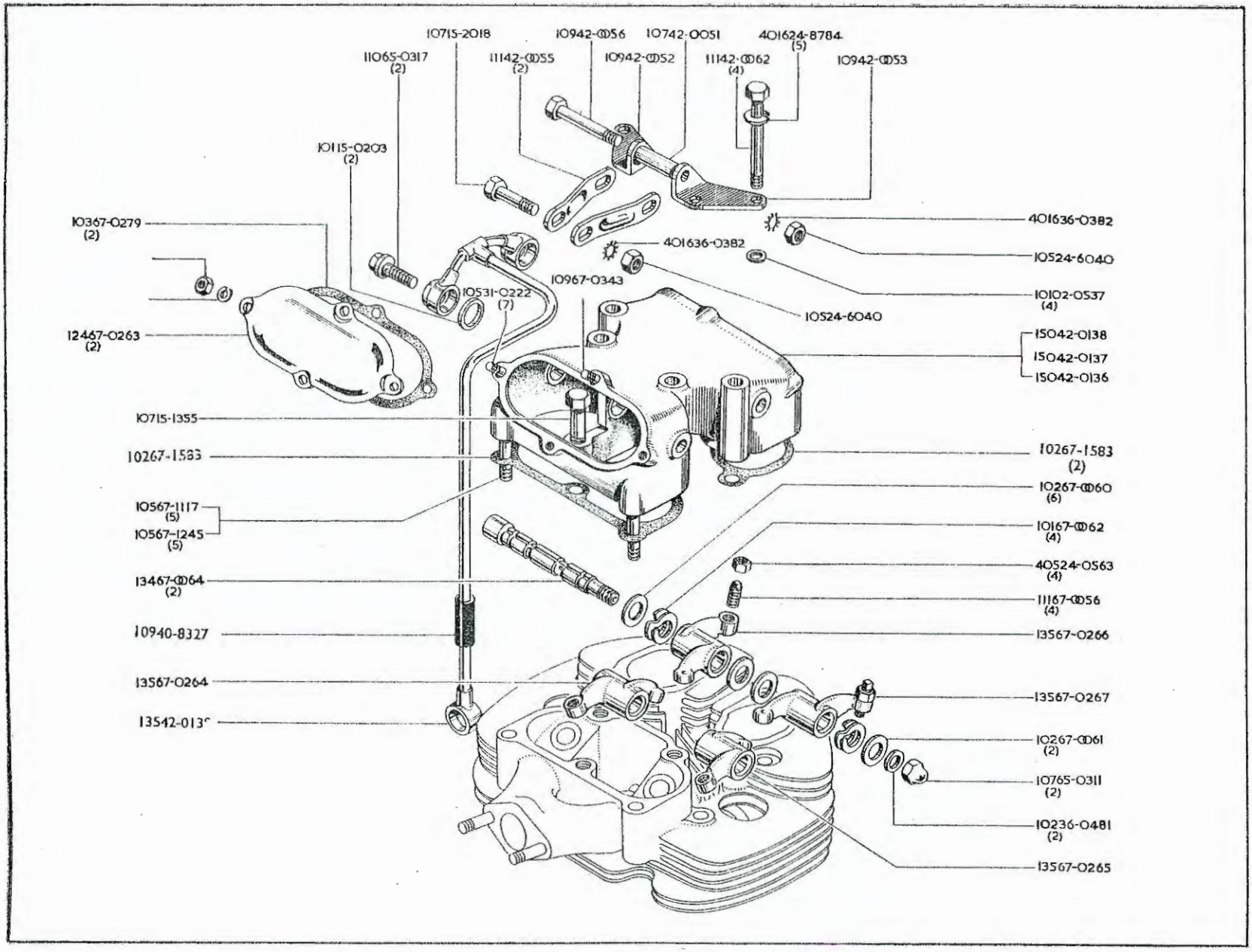
10715-2018
10942-0056
10742-0051
401624-8784
(5)
11065-0317
(2)
11142-0055
(2)
10942-0052
11142-0062
(4)
10942-0053
10115-0203
(2)
10367-0279
(2)
401636-0382
10524-6040
401636-0382
10967-0343
10531-0222
(7)
10524-6040
10102-0537
(4)
12467-0263
(2)
15042-0138
15042-0137
15042-0136
10715-1355
10267-1583
10267-1583
(2)
10267-0060
(6)
10567-1117
(5)
10567-1245
(5)
10167-0062
(4)
40524-0563
(4)
13467-0064
(2)
11167-0056
(4)
10940-8327
13567-0266
13567-0264
13567-0267
13542-013
10267-0061
(2)
10765-0311
(2)
10236-0481
(2)
13567-0265

ROCKER BOX
BOÎTIER DES CULBUTEURS
KIPPHEBELGHÄUSE
CARTER DES LOS BRAZOS OSCILANTES

OIL FEED PIPE
TUYAUTERIE D'ALIMENTATION D'HUILE
ÖLZUFUHRLEITUNG
TUBO DE ALIMENTACIÓN DE ACEITE

Model Modèle Typen Modelos	Spares No. No. de pièce Ersatzteil-Nr. No. de repuesto	Description	Designation	Beschreibung	Descripción	Per Set Par jeu Pr. Satz Juego de
A Group	4 02 01-6032	Nut	Écrou	Mutter	Tuerca	8
A Group	1 01 02-0537	Washer	Rondelle	Scheibe	Arandela	4
A Group	1 01 15-0203	Sealing Washer	Joint d'étanchéité	Dichtung	Arandela de reten	2
A Group	1 07 15-1355	Bolt	Boulon	Schraube	Tornillo	
A Group	1 07 15-2018	Bolt	Boulon	Schraube	Tornillo	
A Group	4 05 24-0563	Nut	Écrou	Mutter	Tuerca	4
A Group	4 01 24-0978	Lockwasher	Rondelle frein	Sicherungsscheibe	Freno	8
A Group	1 05 24-6040	Nut	Écrou	Mutter	Tuerca	2
A Group	4 01 24-8784	Lockwasher	Rondelle frein	Sicherungsscheibe	Freno	5
A Group	1 05 31-0222	Stud	Goujon	Stehbolzen	Esparago	7
A Group	4 01 36-0382	Lockwasher	Rondelle frein	Sicherungsscheibe	Freno	2
A Group	1 02 36-0481	Sealing Washer	Joint d'étanchéité	Dichtung	Arandela de reten	2
A Group	1 09 40-8327	Rubber Sleeve	Douille caoutchouc	Gummimuffe	Manguita de goma	
A Group	1 07 42-0051	Distance Piece	Entretoise	Distanzrohr	Distanciador	
A Group	1 09 42-0052	Bracket (left-hand)	Support (gauche)	Verstrebung (links)	Soporte (izq.)	
A Group	1 09 42-0053	Bracket (right-hand)	Support (droite)	Verstrebung (rechts)	Soporte (der.)	
A Group	1 11 42-0055	Stay	Tringle	Strebe	Tirante	2
A Group	1 09 42-0056	Bolt	Boulon	Schraube	Tornillo	
A Group	1 11 42-0062	Bolt	Boulon	Schraube	Tornillo	4
A7S/S	1 50 42-0136	Rocker Box	Boîtier des culbuteurs	Kipphebelgehäuse	Carter des los brazos oscilantes	
A10S/R	1 50 42-0137	Rocker Box	Boîtier des culbuteurs	Kipphebelgehäuse	Carter des los brazos oscilantes	
A7, A10	1 50 42-0138	Rocker Box	Boîtier des culbuteurs	Kipphebelgehäuse	Carter des los brazos oscilantes	
A Group	1 35 42-0139	Oil Feed Pipe complete	Tuyauterie d'alimentation d'huile	Ölzufuhrleitung	Tubo de alimentación de aceite	
A Group	1 07 65-0311	Domed Nut	Écrou borgne	Hutmutter	Tuerca abovedada	2
A Group	1 10 65-0317	Union Screw	Vis de raccord	Schraube	Tornillo	2
A Group	1 11 67-0056	Screw	Vis	Schraube	Tornillo	4
A Group	1 02 67-0060	Thrust Washer	Rondelle de butée	Druckscheibe	Anillo de empuje	6
A Group	1 02 67-0061	Thrust Washer	Rondelle de butée	Druckscheibe	Anillo de empuje	2
A Group	1 01 67-0062	Spring	Ressort	Feder	Resorte	4
A Group	1 34 67-0064	Rocker Shaft	Axe des culbuteurs	Kipphebelwelle	Eje de cambio de marche	2
A Group	1 24 67-0263	Cover	Couvercle	Schutzkappe	Tapa	2
A Group	1 35 67-0264	Inlet Rocker (left-hand)	Culbuteur-admission (gauche)	Einlasskipphebel (links)	Brazo osc. admisión (izq.)	
A Group	1 35 67-0265	Inlet Rocker (right-hand)	Culbuteur-admission (droite)	Einlasskipphebel (rechts)	Brazo osc. admisión (der.)	
A Group	1 35 67-0266	Exhaust Rocker (left-hand)	Culbuteur-échappement (gauche)	Auslasskipphebel (links)	Brazo osc. escape (izq.)	
A Group	1 35 67-0267	Exhaust Rocker (right-hand)	Culbuteur-échappement (droite)	Auslasskipphebel (rechts)	Brazo osc. escape (der.)	
A Group	1 03 67-0279	Gasket	Joint	Dichtung	Empaquetadura	2
A Group	1 09 67-0343	Stud	Goujon	Stehbolzen	Esparago	2
A7S/S, A10S/R ...	1 05 67-1117	Stud	Goujon	Stehbolzen	Esparago	5
A7, A10	1 05 67-1245	Stud	Goujon	Stehbolzen	Esparago	5
A Group	1 02 67-1582	Gasket	Joint	Dichtung	Empaquetadura	2
A Group	1 02 67-1583	Gasket	Joint	Dichtung	Empaquetadura	

Abreviations / Abréviations / Abkurzungen / Abreviacion:
A7S/S — A7 "Shooting Star"
A10S/R — A10 "Super Rocket"

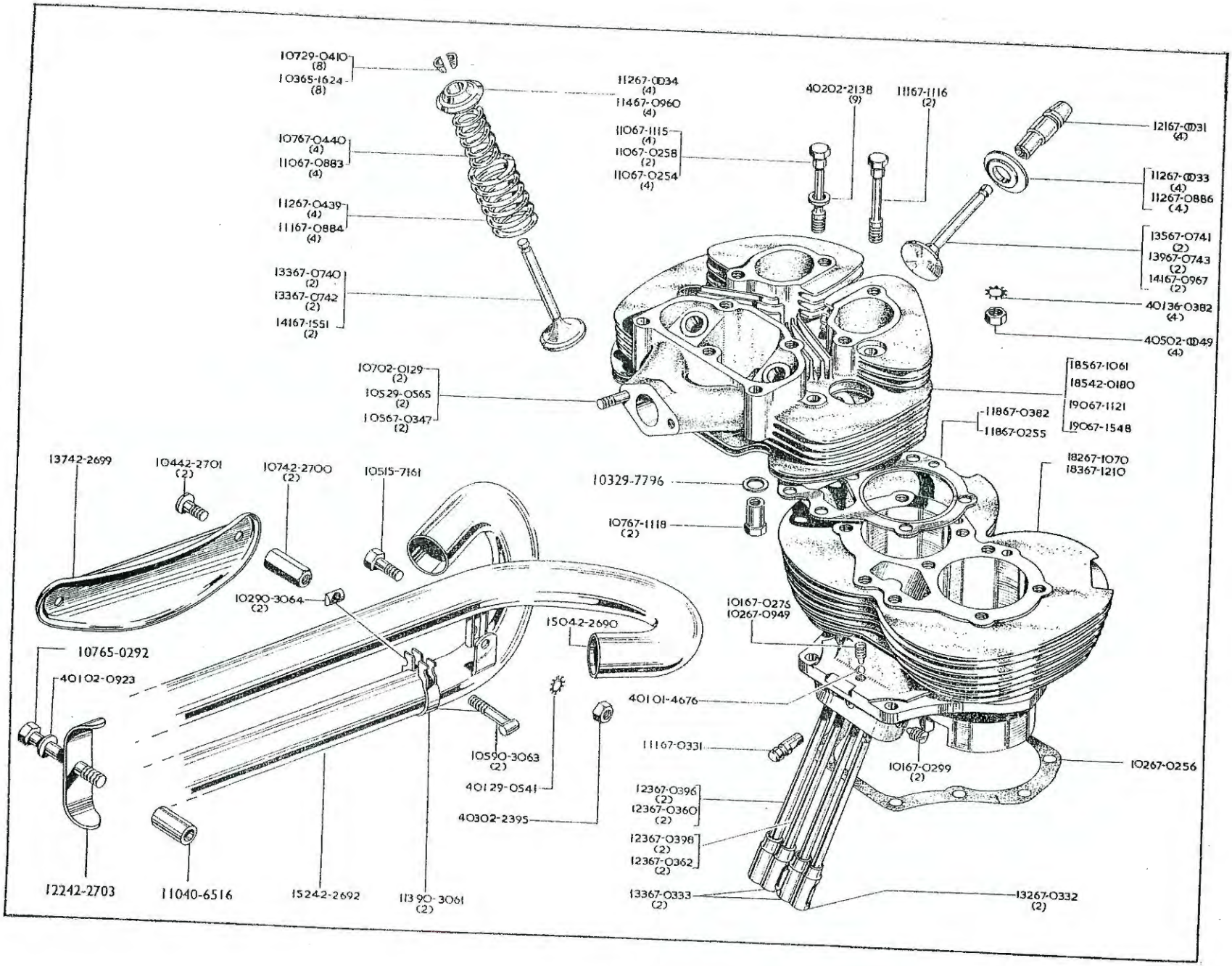
10729-0410 (8)
10365-1624 (8)
11267-0034 (4)
11467-0960 (4)
40202-2138 (9)
11167-1116 (2)
12167-0031 (4)
10767-0440 (4)
11067-0883 (4)
11067-1115 (4)
11067-0258 (2)
11067-0254 (4)
11267-0033 (4)
11267-0886 (4)
11267-0439 (4)
11167-0884 (4)
13567-0741 (2)
13967-0743 (2)
14167-0967 (2)
13367-0740 (2)
13367-0742 (2)
14167-1551 (2)
40136-0382 (4)
40502-0049 (4)
10702-0129 (2)
10529-0565 (2)
10567-0347 (2)
18567-1061
18542-0180
19067-1121
19067-1548
11867-0382
11867-0255
13742-2699
10442-2701 (2)
10742-2700 (2)
10515-7161
10329-7796
18267-1070
18367-1210
10767-1118 (2)
10290-3064 (2)
10167-0275
10267-0949
15042-2690
10765-0292
40102-0923
40101-4676
11167-0331
10590-3063 (2)
10167-0299 (2)
10267-0256
40129-0541
12367-0396 (2)
12367-0360 (2)
40302-2395
12367-0398 (2)
12367-0362 (2)
12242-2703
11040-6516
15242-2692
11390-3061 (2)
13367-0333 (2)
13267-0332 (2)

CYLINDER
CYLINDRE
ZYLINDER
CILINDRO

CYLINDER HEAD
CULASSE
ZYLINDERKOPF
CULATA

Model Modèle Typen Modelos	Part No. No. de pièce Bestell-nr No. de parte	Description	Designation	Beschreibung	Descripción	Per Set Par jeu Pr. Satz Jeugo de
A Group	4 01 01–4676	Ball	Bille	Kugel	Bola	
A Group	4 05 02–0049	Nut	Écrou	Mutter	Tuerca	4
A7, A10	1 07 02–0129	Stud	Goujon	Stehbolzen	Esparago	2
Spitfire Scrambler ...	4 01 02–0923	Washer	Rondelle	Scheibe	Arandela	
A Group	4 02 02–2138	Washer	Rondelle	Scheibe	Arandela	9
Spitfire Scrambler ...	4 03 02–2395	Nut	Écrou	Mutter	Tuerca	
Spitfire Scrambler ...	1 05 15–7161	Bolt	Boulon	Schraube	Tornillo	
A7, A7S/S, A10 ...	1 07 29–0410	Collet	Collet	Keil	Refuerzo del cilindro	
Spitfire Scrambler ...	4 01 29–0541	Lockwasher	Rondelle frein	Sicherungsscheibe	Freno	
A7S/S	1 05 29–0565	Stud	Goujon	Stehbolzen	Esparago	2
A7S/S, A10S/R ...	1 03 29–7796	Washer	Rondelle	Scheibe	Arandela	4
A Group	4 01 36–0382	Lockwasher	Rondelle frein	Sicherungsscheibe	Freno	4
Spitfire Scrambler ...	1 10 40–6516	Distance Piece	Entretoise	Distanzrohr	Distanciador	
A10	1 85 42–0180	Cylinder Head	Culasse	Zylinderkopf	Culata	
Spitfire Scrambler ...	1 50 42–2690	Exhaust Pipe (o/s)	Tuyau d'échappement (droite)	Auspuffrohr (rechts)	Tubo de escape (der.)	
Spitfire Scrambler ...	1 52 42–2692	Exhaust Pipe (n/s)	Tuyau d'échappement (gauche)	Auspuffrohr (links)	Tubo de escape (izq.)	
Spitfire Scrambler ...	1 37 42–2699	Cover Plate	Plaque couvercle	Abdeckplatte	Tapa del cojinete	
Spitfire Scrambler ...	1 07 42–2700	Nut	Écrou	Mutter	Tuerca	2
Spitfire Scrambler ...	1 04 42–2701	Screw	Vis	Schraube	Tornillo	2
Spitfire Scrambler ...	1 22 42–2703	Clip	Bride	Klammer	Grapa	
Spitfire Scrambler ...	1 07 65–0292	Bolt	Boulon	Schraube	Tornillo	
A10S/R	1 03 65–1624	Collet	Collet	Keil	Refuerzo del cilindro	8
A7, A10	1 21 67–0031	Valve Guide	Guide de soupape	Ventilführung	Guia de válvula	4
A7, A7S/S, A10 ...	1 12 67–0033	Spring Cup	Siege de ressort	Federhülse	Copa	4
A7, A7S/S, A10 ...	1 12 67–0034	Collar	Bague d'arrêt	Stellring	Anillo móvil aprisionado	4
A7, A10	1 10 67–0254	Bolt	Boulon	Schraube	Tornillo	4
A10, A10S/R	1 18 67–0255	Gasket	Joint	Dichtung	Empaquetadura	
A Group	1 02 67–0256	Gasket	Joint	Dichtung	Empaquetadura	
A7, A10	1 10 67–0258	Bolt	Boulon	Schraube	Tornillo	4
A7, A7S/S	1 01 67–0276	Screw	Vis	Schraube	Tornillo	
A Group	1 01 67–0299	Screw	Vis	Schraube	Tornillo	2
A Group	1 11 67–0331	Peg	Ergot	Stift	Esparago	
A Group	1 32 67–0332	Tappet (inlet)	Poussoir (d'admission)	Stössel (einlass)	Botador de valvula (admisión)	2
A Group	1 33 67–0333	Tappet (exhaust)	Poussoir (d'échappement)	Stössel (auslass)	Botador de valvula (escape)	2

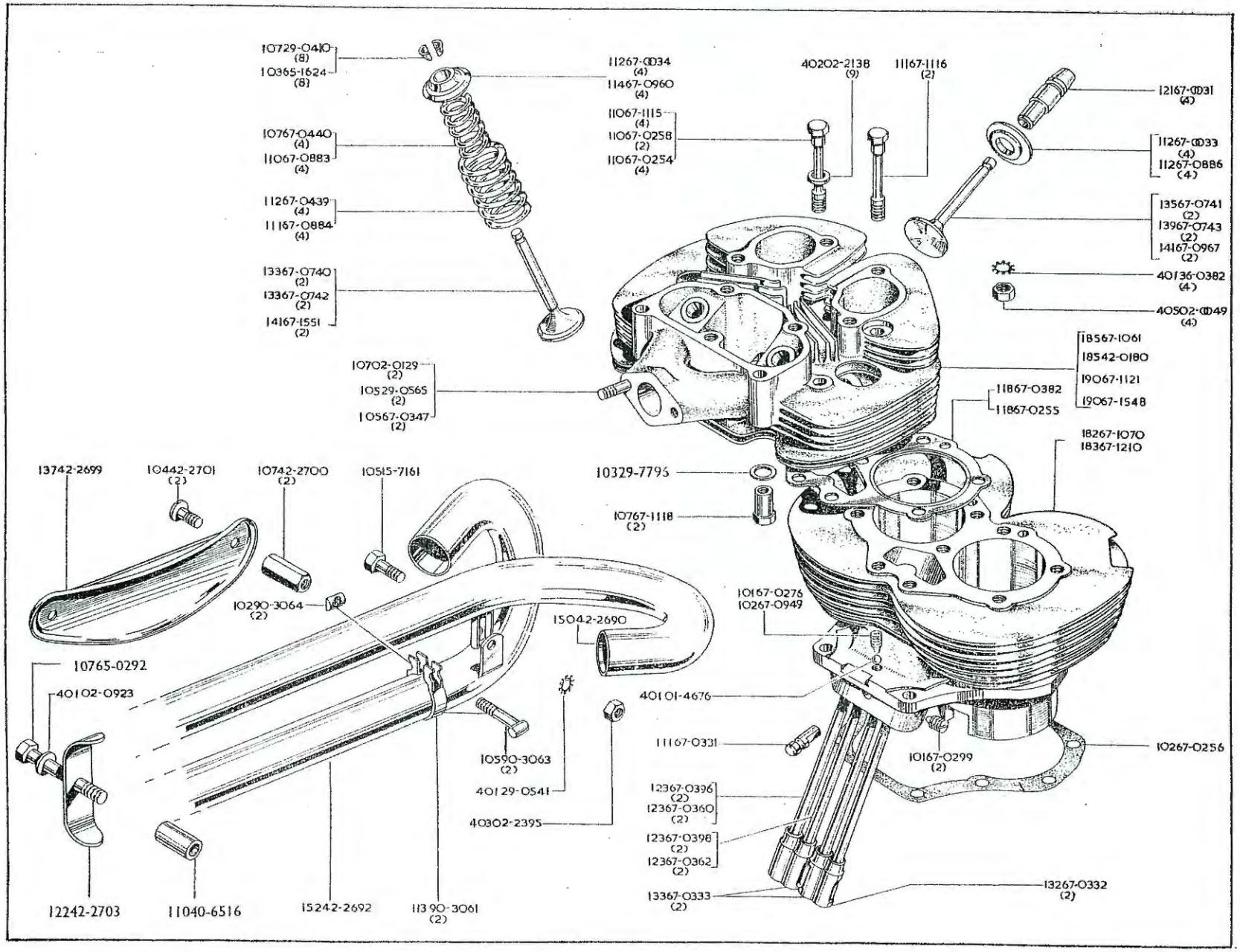
10729-0410 (8)
10365-1624 (8)
11267-0034 (4)
11467-0960 (4)
40202-2138 (9)
11167-1116 (2)
12167-0031 (4)
10767-0440 (4)
11067-0883 (4)
11067-1115 (4)
11067-0258 (2)
11067-0254 (4)
11267-0033 (4)
11267-0886 (4)
11267-0439 (4)
11167-0884 (4)
13567-0741 (2)
13967-0743 (2)
14167-0967 (2)
13367-0740 (2)
13367-0742 (2)
14167-1551 (2)
40136-0382 (4)
40502-0049 (4)
10702-0129 (2)
10529-0565 (2)
10567-0347 (2)
18567-1061
18542-0180
19067-1121
19067-1548
11867-0382
11867-0255
18267-1070
18367-1210
13742-2699
10442-2701 (2)
10742-2700 (2)
10515-7161
10329-7795
10767-1118 (2)
10290-3064 (2)
15042-2690
10167-0276
10267-0949
10765-0292
40102-0923
40101-4676
11167-0331
10167-0299 (2)
10267-0256
10590-3063 (2)
40129-0541
40302-2395
12367-0396 (2)
12367-0360 (2)
12367-0398 (2)
12367-0362 (2)
13367-0333 (2)
13267-0332 (2)
12242-2703
11040-6516
15242-2692
11390-3061 (2)

CYLINDER
CYLINDRE
ZYLINDER
CILINDRO

CYLINDER HEAD
CULASSE
ZYLINDERKOPF
CULATA

Model Modèle Typen Modelos	Spares No. No. de pièce Ersatzteil-Nr. No. de repuesto	Description	Designation	Beschreibung	Descripción	Per Set Par jeu Pr. Satz Juego de
A10S/R	1 05 67-0347	Stud	Goujon	Stehbolzen	Esparago	2
A10, A10S/R	1 23 67-0360	Push Rod (inlet)	Tige de culbuter (d'admission)	Stösselstange (einlass)	Varilla (admisión)	2
A10, A10S/R	1 23 67-0362	Push Rod (exhaust)	Tige de culbuteuf (d'échappement	Stösselstange (auslass)	Varilla (escape)	2
A7, A7S/S	1 18 67-0382	Gasket	Joint	Dichtung	Empaquetadura	
A7, A7S/S	1 23 67-0396	Push Rod (inlet)	Tige de culbuteur (d'admission)	Stösselstange (einlass)	Varilla (admisión)	2
A7, A7S/S	1 23 67-0398	Push Rod (exhaust)	Tige de culbuteur (d'échappement)	Stösselstange (auslass)	Varilla (escape)	2
A7, A7S/S, A10 ...	1 12 67-0439	Spring (outer)	Ressort (extérieur)	Feder (aussere)	Resorte (exterior)	4
A7, A7S/S, A10 ...	1 07 67-0440	Spring (inner)	Ressort (intérieur)	Feder (innen)	Resorte (interior)	4
A7, A7S/S	1 33 67-0740	Inlet Valve	Soupape d'admission	Einlassventil	Válvula de admisión	2
A7, A7S/S	1 35 67-0741	Exhaust Valve	Soupape d'échappement	Auslassventil	Vávula de escape	2
A10	1 33 67-0742	Inlet Valve	Soupape d'admission	Einlassventil	Vávula de admisión	2
A10	1 39 67-0743	Exhaust Valve	Soupape déchappement	Auslassventil	Vávula de escape	2
A10S/R	1 10 67-0883	Spring (inner)	Ressort (intérieur)	Feder (innen)	Resorte (interior)	4
A10S/R	1 11 67-0884	Spring (outer)	Ressort (extérieur)	Feder (aussere)	Resorte (exterior)	4
A10S/R	1 12 67-0886	Spring Cup	Siege de ressort	Federhülse	Copa	4
A10, A10S/R	1 02 67-0949	Screw	Vis	Schraube	Tornillo	
A10S/R	1 14 67-0960	Collar	Bague d'arrêt	Stellring	Anillo móvil aprisionado	4
A10S/R	1 41 67-0967	Exhaust Valve	Soupape d'échappement	Auslassventil	Vávlula de escape	2
A7	1 85 67-1061	Cylinder Head	Culasse	Zylinderkopf	Culata	
A7, A7S/S	1 82 67-1070	Cylinder	Cylindre	Zylinder	Cilindro	
A7S/S, A10S/R ...	1 10 67-1115	Bolt	Boulon	Schraube	Tornillo	4
A7S/S, A10S/R ...	1 11 67-1116	Bolt	Boulon	Schraube	Tornillo	2
A7S/S, A10S/R ...	1 07 67-1118	Nut	Écrou	Mutter	Tuerca	2
A7S/S	1 90 67-1121	Cylinder Head	Culasse	Zylinderkopf	Culata	
A10, A10S/R	1 83 67-1210	Cylinder	Cylindre	Zylinder	Cilindro	
A10S/R	1 90 67-1548	Cylinder Head	Culasse	Zylinderkopf	Culata	
A10S/R	1 41 67-1551	Inlet Valve	Soupape d'admission	Einlassventil	Válvula de admisión	2
Spitfire Scrambler ...	1 13 90-3061	Clip complete	Bride complet	Klammer kompl.	Grapa completa	
Spitfire Scrambler ...	1 05 90-3063	Bolt	Boulon	Schraube	Tornillo	
Spitfire Scrambler ...	1 02 90-3064	Saddle Washer	Rondelle de selles	Sattelscheibe	Arandela para sillín	

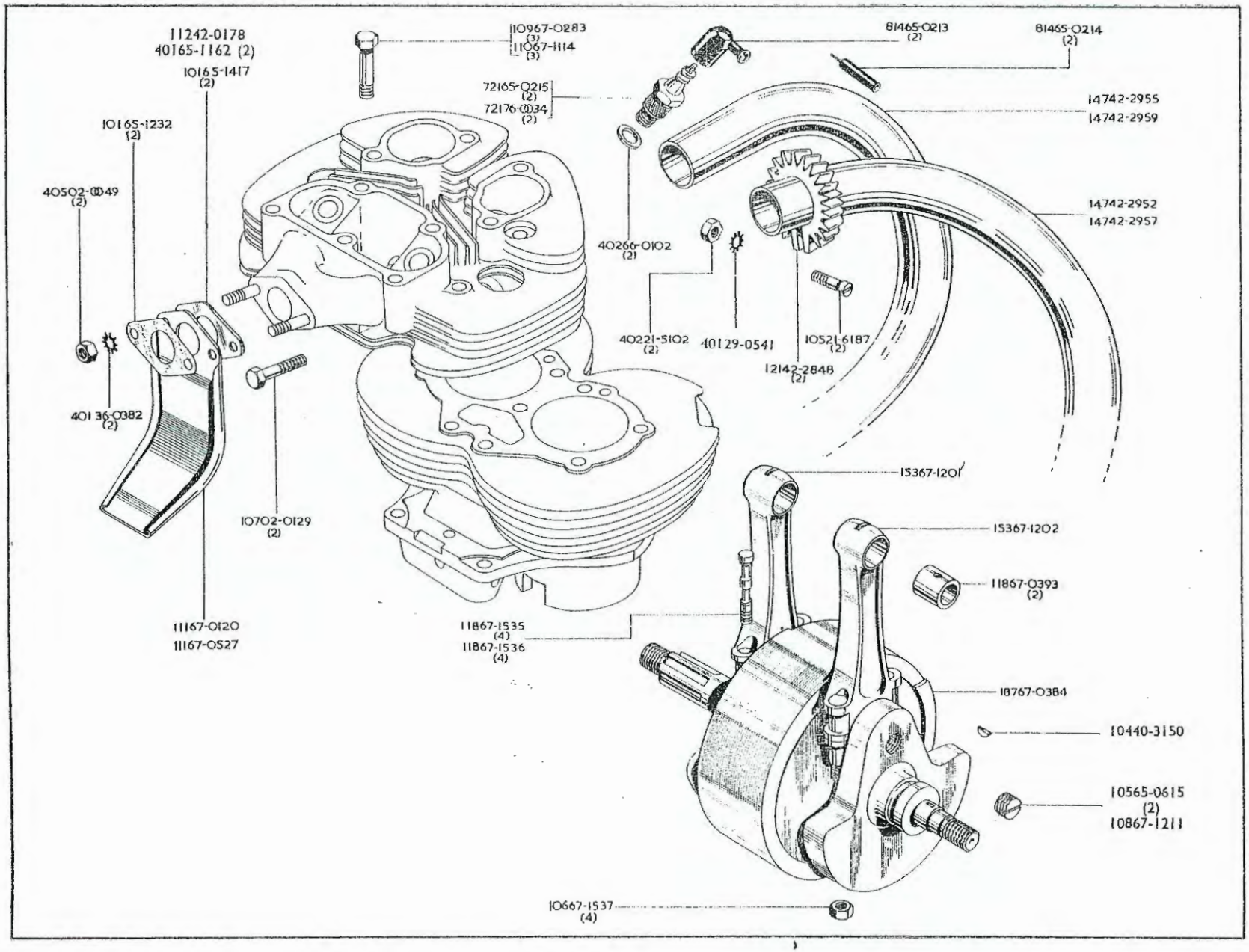
11242-0178
40165-1162 (2)
10165-1417 (2)
10165-1232 (2)
40502-0049 (2)
40136-0382 (2)
10702-0129 (2)
11167-0120
11167-0527
10967-0283 (3)
11067-1114 (3)
72165-0215 (2)
72176-0034 (2)
40266-0102 (2)
40221-5102 (2)
40129-0541
12142-2848 (2)
10521-6187 (2)
81465-0213 (2)
81465-0214 (2)
14742-2955
14742-2959
14742-2952
14742-2957
15367-1201
15367-1202
11867-0393 (2)
11867-1535 (4)
11867-1536 (4)
18767-0384
10440-3150
10565-0615 (2)
10867-1211
10667-1537 (4)

CRANKSHAFT
VILEBREQUIN
KURBELWELLE
CIGUENAL

EXHAUST PIPE
TUYAU D'ÉCHAPPEMENT
AUSPUFFROHR
TUBO DE ESCAPE

Model Modèle Typen Modelos	Spares No. No. de pièce Ersatzteil-Nr. No. de repuesto	Description	Designation	Beschreibung	Descripción	Per Set Par jeu Pr. Satz Juego de
A7S/S, A10S/R ...	4 05 02-0049	Nut	Écrou	Mutter	Tuerca	2
A7, A10	1 07 02-0129	Bolt	Boulon	Schraube	Tornillo	2
A Group	4 02 21-5102	Nut	Écrou	Mutter	Tuerca	2
A Group	1 05 21-6187	Screw	Vis	Schraube	Tornillo	2
A Group	4 01 29-0541	Lockwasher	Rondelle frein	Sicherungsscheibe	Freno	2
A7, A10	4 01 36-0382	Lockwasher	Rondelle frein	Sicherungsscheibe	Freno	2
A Group	1 04 40-3150	Woodruff Key	Clavette Woodruff	Scheibenfeder	Chaveta Woodruff	
A10S/R	1 12 42-0178	Gasket	Joint	Dichtung	Empaquetadura	
A Group	1 21 42-2848	Collar	Bague d'arrêt	Stellring	Anillo móvil aprisionado	
A7, A7S/S	1 47 42-2952	Exhaust Pipe (o/s)	Tuyau d'échappement (droite)	Auspuffrohr (rechts)	Tubo de escape (der.)	
A7, A7S/S	1 47 42-2955	Exhaust Pipe (n/s)	Tuyau d'échappement (gauche)	Auspuffrohr (links)	Tubo de escape (izq.)	
A10, A10S/R	1 47 42-2957	Exhaust Pipe (o/s)	Tuyau d'échappement (droite)	Auspuffrohr (rechts)	Tubo de escape (der.)	
A10, A10S/R	1 47 42-2959	Exhaust Pipe (n/s)	Tuyau d'échappement (gauche)	Auspuffrohr (links)	Tubo de escape (izq.)	
A Group	8 14 65-0213	IG. Lead Terminal	Borne de cable d'allumage	Zündleitungstcker	Borne de conexion	2
A Group	8 14 65-0214	Suppressor	Dispositif antiparasite	Entstoerter Kabelschuh	Supresor	2
A7S/S, A10S/R ...	7 21 65-0215	Spark Plug	Bougie d'allumage	Zündkerze	Bujía	
A7, A7S/S	1 05 65-0615	Plug	Bouchon	Stopfen	Tapon	2
A7	4 01 65-1162	Gasket	Joint	Dichtung	Empaquetadura	2
A7S/S, A10	1 01 65-1232	Gasket	Joint	Dichtung	Empaquetadura	2
A10S/R	1 01 65-1417	Gasket	Joint	Dichtung	Empaquetadura	2
A Group	4 02 66-0102	Sealing Washer	Joint	Dichtung	Arandela de reten	2
A7, A10	1 11 67-0120	Drip Shield	Garde-gouttes	Tropfschutzblech	Guardagotas	
A7, A10	1 09 67-0283	Bolt	Boulon	Schraube	Tornillo	3
A7, A7S/S	1 87 67-0384	Crankshaft complete	Vilebrequin complet	Kurbelwelle kompl.	Cigüeñal completa	
A7, A7S/S	1 18 67-0393	Bush	Douille	Büchse	Casquillo	2
A7S/S, A10S/R ...	1 11 67-0527	Drip Shield	Garde-gouttes	Tropfschutzblech	Guardagotas	
A7S/S, A10S/R ...	1 10 67-1114	Bolt	Boulon	Schraube	Tornillo	3
A7, A7S/S	1 53 67-1201	Connecting Rod (left-hand)	Bielle (gauche)	Pluelstange (links)	Varilla de acoplamiento (izq.)	
A7, A7S/S	1 53 67-1202	Connecting Rod (right-hand)	Bielle (droite)	Pluelstange (rechts)	Varilla de acoplamiento (der.)	
A10, A10S/R	1 08 67-1211	Plug	Bouchon	Stopfen	Tapon	2
A7, A7S/S	1 18 67-1535	Bolt	Boulon	Schraube	Tornillo	4
A10, A10S/R	1 18 67-1536	Bolt	Boulon	Schraube	Tornillo	4
A Group	1 06 67-1537	Nut	Écrou	Mutter	Tuerca	4
A7, A10	7 21 76-0034	Spark Plug	Bougie d'allumage	Zündkerze	Bujía	2

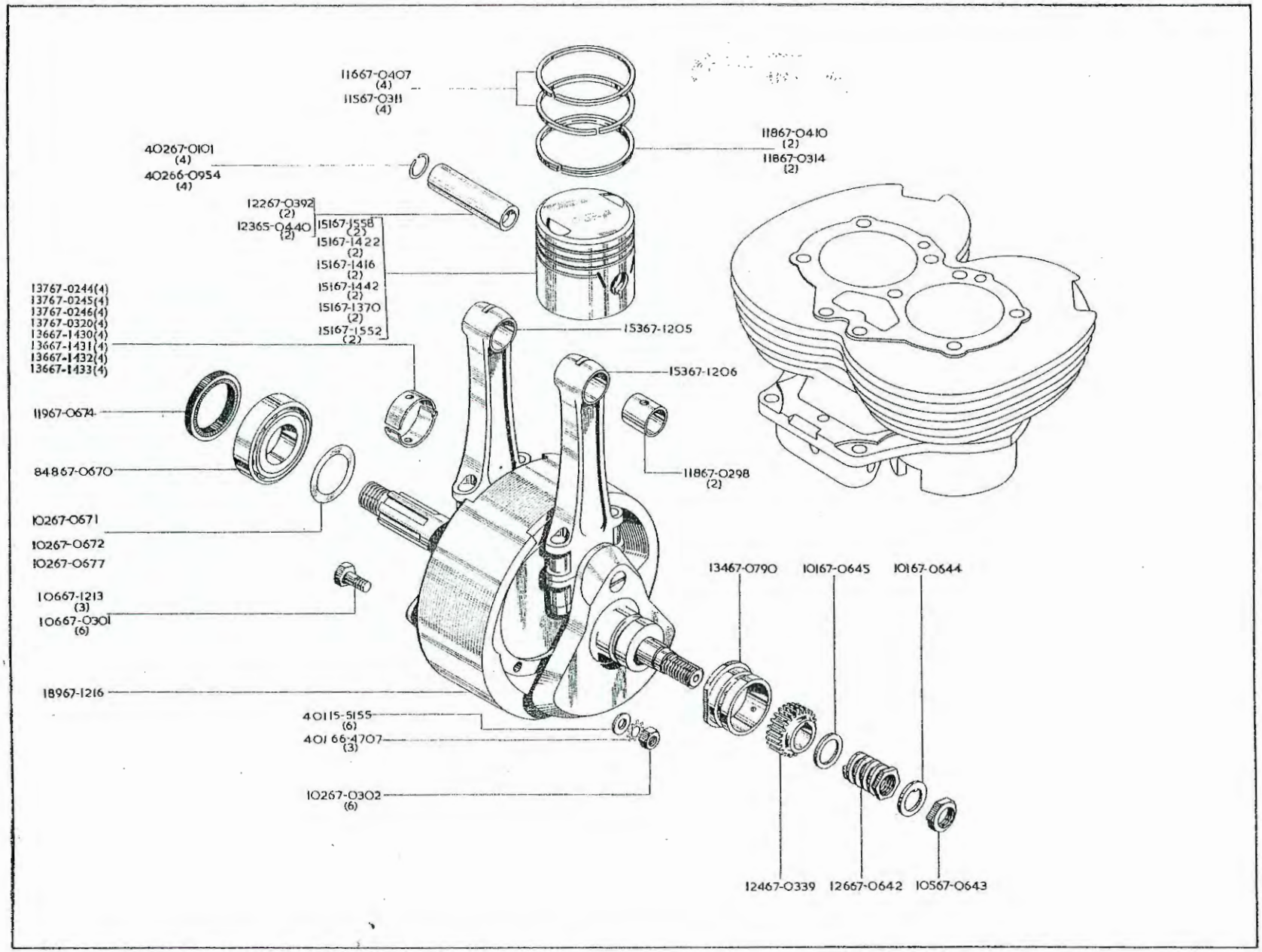
11667-0407
(4)
11567-0311
(4)
11867-0410
(2)
11867-0314
(2)
40267-0101
(4)
40266-0954
(4)
12267-0392
(2)
12365-0440
(2)
15167-1558
(2)
15167-1422
(2)
15167-1416
(2)
15167-1442
(2)
15167-1370
(2)
15167-1552
(2)
13767-0244(4)
13767-0245(4)
13767-0246(4)
13767-0320(4)
13667-1430(4)
13667-1431(4)
13667-1432(4)
13667-1433(4)
15367-1205
15367-1206
11967-0674
11867-0298
(2)
84867-0670
10267-0671
10267-0672
10267-0677
10667-1213
(3)
10667-0301
(6)
13467-0790
10167-0645
10167-0644
18967-1216
40115-5155
(6)
40166-4707
(3)
10267-0302
(6)
12467-0339
12667-0642
10567-0643

CRANKSHAFT
VILEBREQUIN
KURBELWELLE
CIGUENAL

PISTON
PISTON
KOLBEN
EMBOLO

Model Modèle Typen Modelos	Spares No. No. de pièce Ersatzteil-Nr. No. de repuesto	Description	Designation	Beschreibung	Descripción	Per Set Par jeu Pr. Satz Juego de
A7, A7S/S	4 01 15–5155	Washer	Rondelle	Scheibe	Arandela	6
A10, A10S/R	1 23 65–0440	Gudgeon Pin	Axe de piston	Kolbenbolzen	Bulón de embolo	2
A10, A10S/R	4 02 66–0954	Circlip	Arrêtoir	Sprengring	Freno	4
A10, A10S/R	4 01 66–4707	Lockwasher	Rondelle de freio	Sicherungsscheibe	Freno	3
A7, A7S/S	4 02 67-0101	Circlip	Arrêtoir	Sprengring	Freno	4
A7, A7S/S	1 37 67–0244	Bearing Shell (—.010 in.)	Coquille de palier (—.254 mm.)	Lager (—.254 mm.)	Chumacera (—.254 mm.)	4
A7, A7S/S	1 37 67–0245	Bearing Shell (—.020 in.)	Coquille de palier (—.508 mm.)	Lager (—.508 mm.)	Chumacera (—.508 mm.)	4
A7, A7S/S	1 38 67–0246	Bearing Shell (—.030 in.)	Coquille de palier (—.762 mm.)	Lager (—.762 mm.)	Chumacera (—.762 mm.)	4
A10, A10S/R	1 18 67–0298	Bush	Douille	Büchse	Casquillo	2
A7, A7S/S	1 06 67–0301	Bolt	Boulon	Schraube	Tornillo	6
A7, A7S/S	1 02 67–0302	Nut	Écrou	Mutter	Tuerca	6
A10, A10S/R	1 15 67–0311	Piston Ring	Segment	Kolbenring	Segmento	4
A10, A10S/R	1 18 67–0314	Piston Ring	Segment	Kolbenring	Segmento	2
A7, A7S/S	1 37 67–0330	Bearing Shell	Coquille de palier	Lager	Chumacera	4
A Group	1 24 67–0339	Pinion	Pignon	Ritzel	Piñón	
A7, A7S/S	1 22 67–0392	Gudgeon Pin	Axe de piston	Kolbenbolzen	Bulón de embolo	2
A7, A7S/S	1 16 67–0407	Piston Ring	Segment	Kolbenring	Segmento	4
A7, A7S/S	1 18 67–0410	Piston Ring	Segment	Kolbenring	Segmento	2
A Group	1 26 67–0642	Pinion	Pignon	Ritzel	Piñón	
A Group	1 05 67–0643	Nut	Écrou	Mutter	Tuerca	
A Group	1 01 67–0644	Lockwasher	Rondelle frein	Sicherungsscheibe	Freno	
A Group	1 01 67–0645	Washer	Rondelle	Scheibe	Arandela	
A Group	8 48 67–0670	Bearing	Roulement	Lager	Rolamiento	
A Group	1 02 67–0671	Distance Piece (.005 in.)	Entretoise (.127 mm.)	Distanzrohr (.127 mm.)	Distanciador (.127 mm.)	
A Group	1 02 67–0672	Distance Piece (.010 in.)	Entretoise (.254 mm.)	Distanzrohr (.254 mm.)	Distanciador (.254 mm.)	
A Group	1 19 67–0674	Oil Seal	Joint d'huile	Simmerring	Reten de aceite	
A Group	1 02 67–0677	Distance Piece (.033 in.)	Entretoise (.0762 mm.)	Distanzrohr (.0762 mm.)	Distanciador (.0762 mm.)	
A Group	1 34 67–0790	Bush	Douille	Büchse	Casquillo	
A Group	1 34 67–0799	Bush (—.010 in.)	Douille (—.254 mm.)	Büchse (—.254 mm.)	Casquillo (—.254 mm.)	
A10, A10S/R	1 53 67–1205	Connecting Rod (left-hand)	Bielle (gauche)	Pleuelstange (links)	Varilla de acopliamento (izq.)	
A10, A10S/R	1 53 67–1206	Connecting Road (right-hand)	Bielle (droite)	Pleuelstange (rechts)	Varilla de acopliamento (der.)	
A10, A10S/R	1 06 67–1213	Bolt	Boulon	Schraube	Tornillo	3
A10, A10S/R	1 89 67–1216	Crankshaft complete	Vilebrequin complet	Kurbelwelle komplett	Cigüeñal completo	
A10S/R	1 51 67–1370	Piston complete (8.26 : 1)	Piston complet (8.26 : 1)	Kolben komplett (8.26 : 1)	Embolo completo (8.26 : 1)	2
Royal Tourist ...	1 51 67–1370*	Piston complete (8.3 : 1)	Piston complet (8.3 : 1)	Kolben komplett (8.3 : 1)	Embolo completo (8.3 : 1)	2
A10	1 51 67–1416	Piston complete (7.25 : 1)	Piston complet (7.25 : 1)	Kolben komplett (7.25 : 1)	Embolo completo (7.25 : 1)	2
A7	1 51 67–1422	Piston complete (7.25 : 1)	Piston complet (7.25 : 1)	Kolben komplett (7.25 : 1)	Embolo completo (7.25 : 1)	2
A10, A10S/R	1 36 67–1430	Bearing Shell	Coquille de palier	Lager	Chumacera	4
A10, A10S/R	1 36 67–1431	Bearing Shell (—.010 in.)	Coquille de palier (—.254 mm.)	Lager (—.254 mm.)	Chumacera (—.254 mm.)	4
A10, A10S/R	1 36 67–1432	Bearing Shell (—.020 in.)	Coquille de palier (—.508 mm.)	Lager (—.508 mm.)	Chumacera (—.508 mm.)	4
A10, A10S/R	1 36 67–1433	Bearing Shell (—.030 in.)	Coquille de palier (—.762 mm.)	Lager (—.762 mm.)	Chumacera (—.762 mm.)	4
A7S/S	1 51 67–1442	Piston complete (8.25 : 1)	Piston complet (8.25 : 1)	Kolben komplett (8.25 : 1)	Embolo completo (8.25 : 1)	2
500 Flash	1 51 67–1442*	Piston complete (8 : 1)	Piston complet (8 : 1)	Kolben komplett (8 : 1)	Embolo completo (8 : 1)	2
Spitfire Scrambler S/R	1 51 67–1552*	Piston complete (8.75 : 1)	Piston complet (8.75 : 1)	Kolben komplett (8.75 : 1)	Embolo completo (8.75 : 1)	2
A7S/S	1 51 67–1558*	Piston complete (8.5 : 1)	Piston complet (8.5 : 1)	Kolben komplett (8.5 : 1)	Embolo completo (8.5 : 1)	2
		*American type.	*Type American.	*Amerikanische Typen.	*Tipo Americano.	

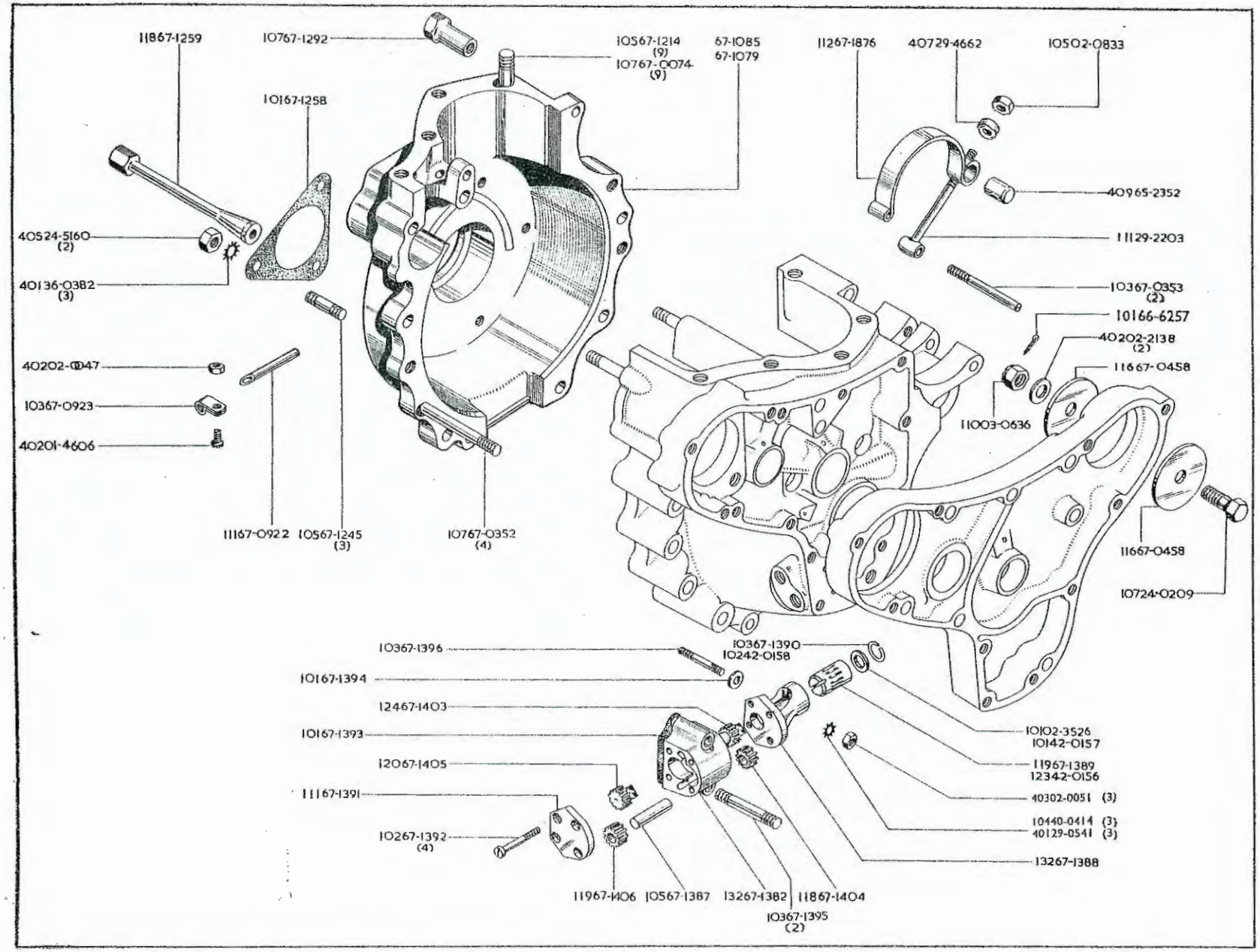
11867-1259
10767-1292
10567-1214 (9)
10767-0074 (9)
67-1085
67-1079
11267-1876
40729-4662
10502-0833
10167-1258
40965-2352
40524-5160 (2)
11129-2203
40136-0382 (3)
10367-0353 (2)
10166-6257
40202-2138 (2)
40202-0047
11667-0458
10367-0923
11003-0636
40201-4606
11167-0922
10567-1245 (3)
10767-0352 (4)
11667-0458
10724-0209
10367-1396
10367-1390
10242-0158
10167-1394
12467-1403
10167-1393
10102-3526
10142-0157
11967-1389
12342-0156
12067-1405
40302-0051 (3)
11167-1391
10440-0414 (3)
40129-0541 (3)
10267-1392 (4)
13267-1388
11967-1406
10567-1387
13267-1382
11867-1404
10367-1395 (2)

CRANKCASE
CARTER DE VELBREQUIN
KURBELGEHÄUSE
CAJA DE CIGUENAL

OIL PUMP
POMPE À HUILE
ÖLPUMPE
BOMBA DE ACEITE

Model Modèle Typen Modelos	Spares No. No. de pièce Ersatzteil-Nr. No. de repuesto	Description	Designation	Beschreibung	Descripción	Per Set Par jeu Pr. Satz Juego de
A Group	4 02 01–4606	Screw	Vis	Schraube	Tornillo	
A Group	4 02 02–0047	Nut	Écrou	Mutter	Tuerca	
A Group	4 03 02–0051	Nut	Écrou	Mutter	Tuerca	3
A Group	1 05 02–0833	Nut	Écrou	Mutter	Tuerca	
Spitfire Scrambler ...	4 02 02–2138	Washer	Rondelle	Scheibe	Arandela	2
A Group	1 01 02–3526	Washer	Rondelle	Scheibe	Arandela	
Spitfire Scrambler ...	1 10 03–0636	Nut	Écrou	Mutter	Tuerca	
Spitfire Scrambler ...	1 07 24–0209	Bolt	Boulon	Schraube	Tornillo	
A Group	4 05 24–5160	Nut	Écrou	Mutter	Tuerca	2
A Group	4 01 29–0541	Lockwasher	Rondelle frein	Sicherungsscheibe	Freno	3
A Group	1 11 29–2203	Bolt	Boulon	Schraube	Tornillo	
A Group	4 07 29–4662	Washer	Rondelle	Scheibe	Arandela	
A Group	4 01 36–0382	Lockwasher	Rondelle frein	Sicherungsscheibe	Freno	3
A10S/R	1 23 42–0156	Spindle	Arbre,	Welle	Arbol	
A10S/R	1 01 42–0157	Washer	Rondelle	Scheibe	Arandela	
A10S/R	1 02 42–0158	Circlip	Arrêtoir	Sicherung	Freno	
A Group	4 09 65–2352	Plug	Bouchon	Stopfen	Tapon	
Spitfire Scrambler ...	1 01 66–6257	Split Pin	Goupille fendue	Splint	Chaveta hendida	
A7, A7S/S	1 05 67–0074	Stud	Goujon	Stehbolzen	Esparago	9
A Group	1 07 67–0352	Stud	Goujon	Stehbolzen	Esparago	4
A Group	1 03 67–0353	Stud	Goujon	Stehbolzen	Esparago	2
Spitfire Scrambler ...	1 16 67–0458	Cover Plate	Plaque couvercle	Abdeckplatte	Tapa del cojinete	2
A Group	1 11 67–0922	Breather	Renifiard	Entlüfter	Respirador	
A Group	1 03 67–0923	Clip	Bride	Klammer	Grapa	
A10, A10S/R	67–1079*	Crankcase (left-hand)	Carter de vilebrequin (gauche)	Kurbelgehäuse (links)	Caja de ciguëñal (izq.)	
A7, A7S/S	67–1085*	Crankcase (left-hand)	Carter de vilebrequin (gauche)	Kurbelgehäuse (links)	Caja de ciguëñal (izq.)	
A10, A10S/R	1 05 67–1214	Stud	Goujon	Stehbolzen	Esparago	9
		*Supplied only as Crankcase complete. A7, A7S/S 1 88 67–1089 A10, A10S/R 1 88 67–1077	*Livres seulement comme carter complet. A7, A7S/S 1 88 67–1089 A10, A10S/R 1 88 67–1077	*Nur Als komplettes Gehäuse Lieferbar. A7, A7S/S 1 88 67–1089 A10, A10S/R 1 88 67–1077	*Suministrads solamente como carter completa. A7, A7S/S 1 88 67–1089 A10, A10S/R 1 88 67–1077	

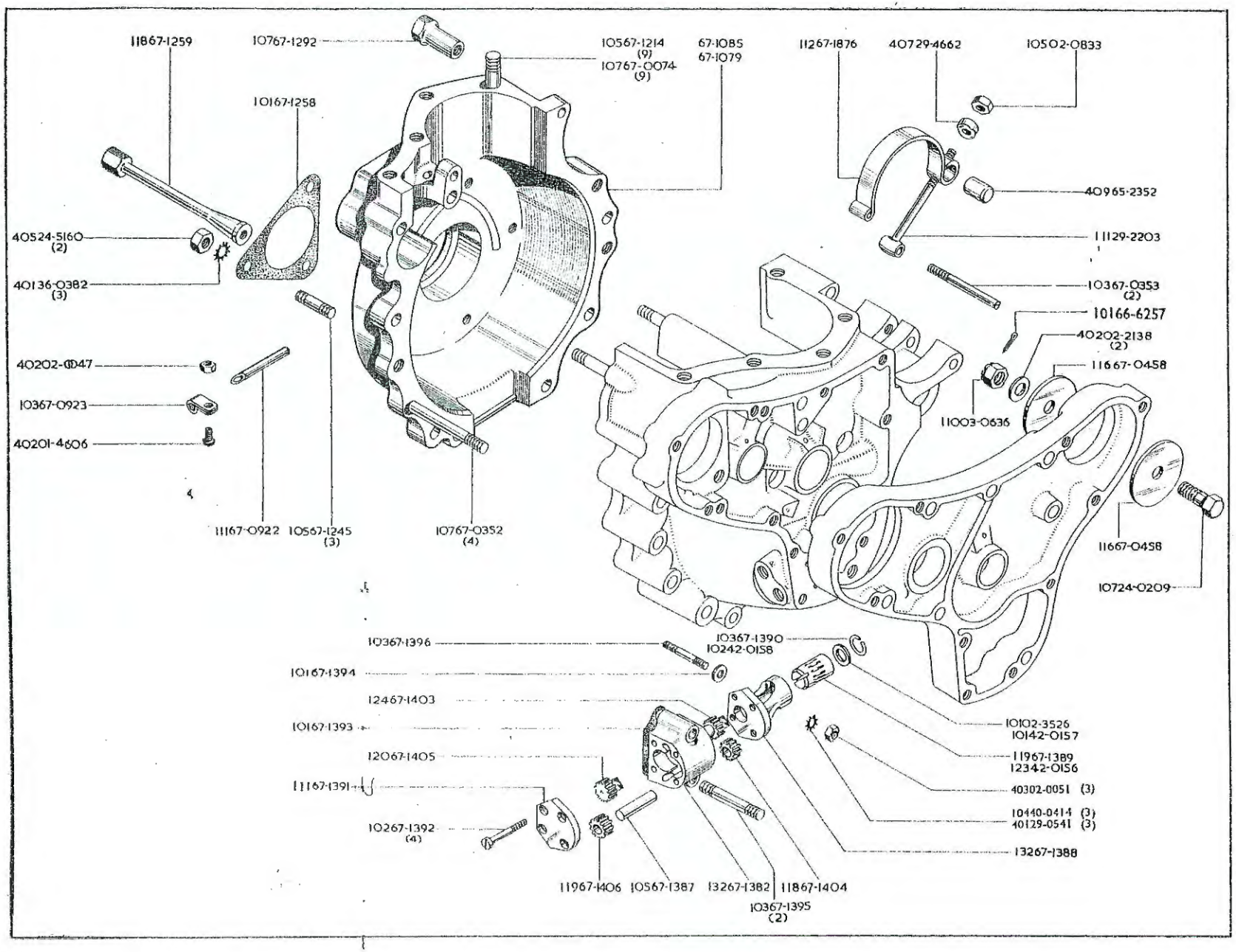
11867-1259
10767-1292
10567-1214 (9)
10767-0074 (9)
67-1085
67-1079
11267-1876
40729-4662
10502-0833
10167-1258
40965-2352
40524-5160 (2)
11129-2203
40136-0382 (3)
10367-0353 (2)
10166-6257
40202-2138 (2)
40202-0047
11667-0458
10367-0923
11003-0636
40201-4606
11167-0922
10567-1245 (3)
10767-0352 (4)
11667-0458
10724-0209
10367-1396
10367-1390
10242-0158
10167-1394
12467-1403
10167-1393
10102-3526
10142-0157
11967-1389
12342-0156
12067-1405
40302-0051 (3)
11167-1391
10440-0414 (3)
40129-0541 (3)
10267-1392 (4)
13267-1388
11967-1406
10567-1387
13267-1382
11867-1404
10367-1395 (2)

CRANKCASE
CARTER DE VILBREQUIN
KURBELGEHÄUSE
CAJA DE CIGUENAL

OIL PUMP
POMPE À HUILE
ÖLPUMPE
BOMBA DE ACEITE

Model Modèle Typen Modelos	Spares No. No. de pièce Ersatzteil-Nr. No. de repuesto	Description	Designation	Beschreibung	Descripción	Per Set Par jeu Pr. Satz Juego de
A Group	1 05 67–1245	Stud	Goujon	Stehbolzen	Esparago	3
A Group	1 01 67–1258	Gasket	Joint	Dichtung	Empaquetadura	
A Group	1 18 67–1259	Nut (long)	Écrou (longue)	Mutter (Lang)	Tuerca (largo)	
A Group	1 07 67–1292	Nut (top)	Écrou (supérieur)	Mutter (Oben)	Tuerca (superior)	
A Group	1 32 67–1382	Oil Pump Body	Corps du pompe à huile	Ölpumpengehäuse	Cuerpo de la bomba de aceite	
A Group	1 05 67–1387	Spindle	Arbre	Welle	Arbol	
A Group	1 32 67–1388	Spindle Housing	Logement de l'axe	Spindelgehäuse	Envoltura del eje	
A7, A7S/S, A10 ...	1 19 67–1389	Spindle	Arbre	Welle	Arbol	
A Group	1 03 67–1390	Circlip	Arrêtoir	Sprengring	Freno	
A Group	1 11 67–1391	Bottom Cover	Chapeau de protection (inf.)	Schutzkappe (unten)	Tapa (inferior)	
A Group	1 02 67–1392	Screw	Vis	Schraube	Tornillo	4
A Group	1 01 67–1393	Gasket	Joint	Dichtung	Empaquetadura	
A Group	1 01 67–1394	Washer	Rondelle	Scheibe	Arandela	
A Group	1 03 67–1395	Stud (long)	Goujon (longue)	Stehbolzen (lang)	Esparago (largo)	2
A Group	1 03 67–1396	Stud (short)	Goujon (courte)	Stehbolzen (kurz)	Esparago (corte)	
A Group	1 24 67–1403	Feed Gear (driver)	Commande de l'engrenage d'aumentation.	Zufuhrzahnradantrieb	Impulsador del engranaje	
A Group	1 18 67–1404	Feed Gear	Engrenage d'aumentation	Zufuhrzahnrad	Engranaje de aumentación	
A Group	1 20 67–1405	Scavenge Gear (driver)	Engrenage d'entraînement	Antriebsrad	Engranaje de mando	
A Group	1 19 67–1406	Scavenge Gear (driven)	Engrenage entraîné	Getriebenes Zahnrad	Engranaje impulsado	
A Group	1 12 67–1876	Dynamo Strap	Bande de fixation du dynamo	Haltebügel für Lichtmaschine	Cinta de fijación del dinamo	
		1 04 40–0414(3) Oil Pump Fixing Nut fitted on and after Engine No. Model A7 — 8751 Model A7S/S — 8114 Model A10 — 13388 Model A10 S/Scrambler 3229	1 04 40–0414(3) Ecrou pour pompe à huile montée depuis moteur numéro Model A7 — 8751 Model A7S/S — 8114 Model A10 — 13388 Model A10 S/Scrambler 3229	1 04 40–0414(3) Mutter für Ölpumpe Nach Motornummer Montiert Model A7 — 8751 Model A7S/S — 8114 Model A10 — 13388 Model A10 S/Scrambler 3229	1 04 40–0414(3) Tuerca para bomba de aceite montada después de motor numero Model A7 — 8751 Model A7S/S — 8114 Model A10 — 13388 Model A10 S/Scrambler 3229	

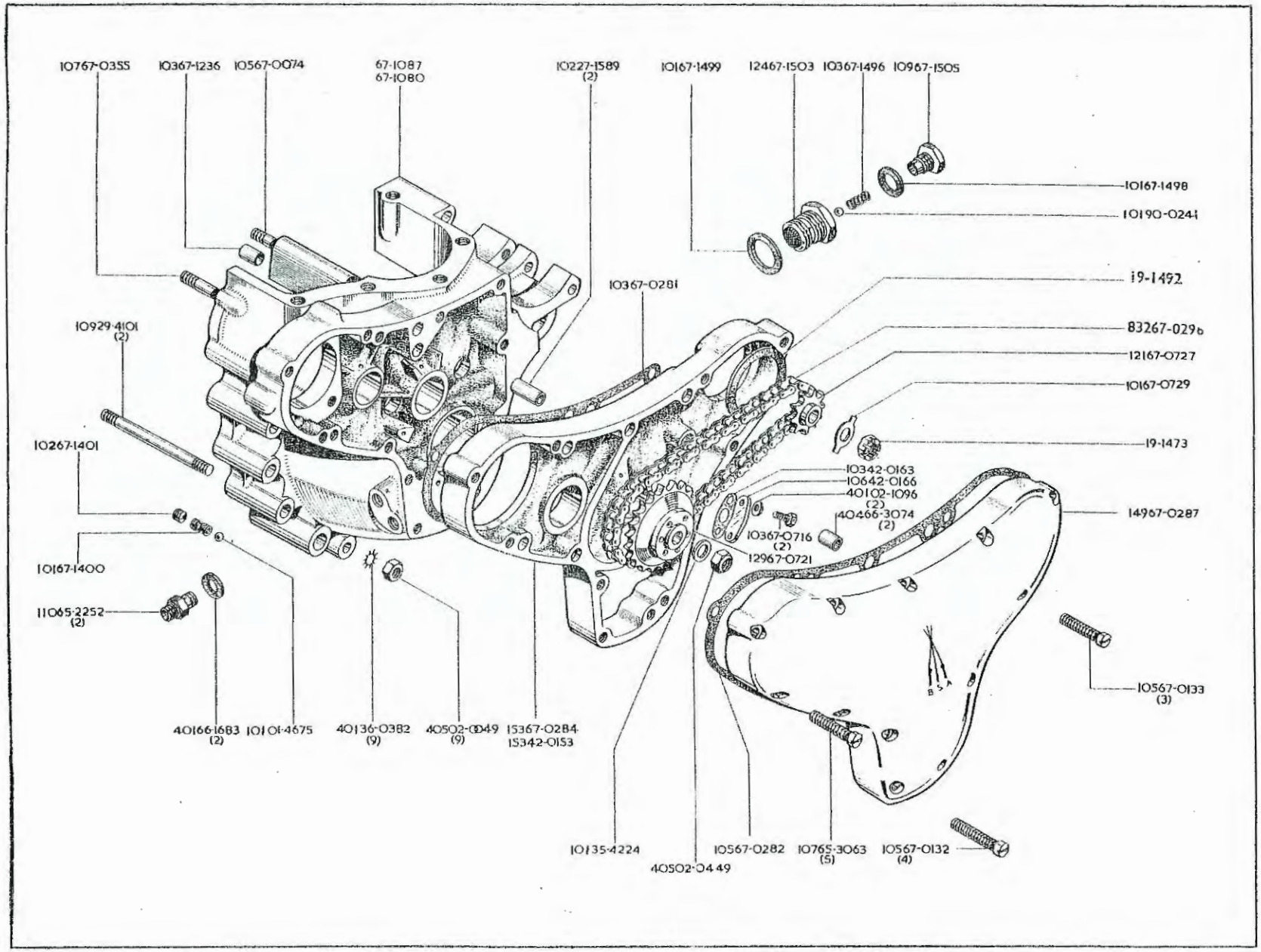
10767-0355
10367-1236
10567-0074
67-1087
67-1080
10227-1589
(2)
10167-1499
12467-1503
10367-1496
10967-1505
10167-1498
10190-0241
19-1492
83267-0296
12167-0727
10167-0729
19-1473
10367-0281
10929-4101
(2)
10267-1401
10167-1400
11065-2252
(2)
10342-0163
10642-0166
40102-1096
(2)
40466-3074
(2)
10367-0716
(2)
12967-0721
14967-0287
10567-0133
(3)
40166-1683
(2)
10101-4675
40136-0382
(9)
40502-0049
(9)
15367-0284
15342-0153
10135-4224
40502-0449
10567-0282
10765-3063
(5)
10567-0132
(4)

CRANKCASE
CARTER DE VILEBREQUIN
KURBELGEHÄUSE
CAJA DE CIGUENAL

INNER COVER
COUVRECLE INTÉRIEUR
INNERE SCHUTZKAPPE
TAPA INTERIOR

OUTER COVER
COUVERCLE EXTÉRIEUR
AUSSEN SCHUTZKAPPE
TAPA EXTERIOR

Model Modèle Typen Modelos	Spares No. No. de pièce Ersatzteil-Nr. No. de repuesto	Description	Designation	Beschreibung	Descripción	Per Set Par jeu Pr. Satz Juego de
A Group	1 01 01–4675	Ball	Bille	Kugel	Bola	
A Group	4 05 02–0049	Nut	Écrou	Mutter	Tuerca	9
A Group	4 05 02–0449	Nut	Écrou	Mutter	Tuerca	
A7, A7S/S A10 ...	4 01 02–1096	Washer	Rondelle	Scheibe	Arandela	
A Group	19–1429	Gasket	Joint	Dichtung	Empaquetadura	
A Group	19–1473	Nut	Écrou	Mutter	Tuerca	
A Group	1 02 27–1589	Dowel	Goupille	Stift	Pasador	2
A Group	1 09 29–4101	Stud	Goujon	Stehbolzen	Esparago	2
A Group	1 01 35–4224	Washer	Rondelle	Scheibe	Arandela	
A Group	4 01 36–0382	Lockwasher	Rondelle frein	Sicherungsscheibe	Freno	9
A10S/R	1 53 42–0153	Inner Cover	Convercle intérieur	Innere Schutzkappe	Tapa (interior)	
A7, A7S/S, A10 ...	1 03 42–0163	Gasket	Joint	Dichtung	Empaquetadura	
A7, A7S/S, A10 ...	1 06 42–0166	Cover Plate	Plaque convercle	Abdeckplatte	Tapa del cojinete	
A Group	1 10 65–2252	Adaptor	Pièce d'ajustement	Anschlussrohr	Tubo de ajuste	2
A Group	1 07 65–3063	Screw	Vis	Schraube	Tornillo	5
A Group	4 01 66–1683	Oil Seal	Joint d'huile	Simmerring	Reten de aceite	2
A Group	4 04 66–3074	Dowel	Goupille	Passtift	Pasador	2
A Group	1 05 67–0074	Stud	Goujon	Stehbolzen	Esparago	
A Group	1 05 67–0132	Screw (long)	Vis (longue)	Schraube (Lang)	Tornillo (largo)	4
A Group	1 05 67–0133	Screw	Vis	Schraube	Tornillo	3
A Group	1 03 67–0281	Gasket	Joint	Dichtung	Empaquetadura	
A Group	1 05 67–0282	Gasket	Joint	Dichtung	Empaquetadura	
A Group	1 53 67–0284	Inner Cover	Couvercle intérieur	Innere Schutzkappe	Tapa (interior)	
A7, A7S/S, A10 ...	1 49 67–0287	Outer Cover	Convercle extérieur	Aussen Schutzkappe	Tapa (exterior)	
A Group	8 32 67–0296	Chain	Chaine	Kette	Cadena	
A Group	1 07 67–0355	Stud	Goujon	Stehbolzen	Esparago	
A7, A7S/S, A10 ...	1 03 67–0716	Bolt	Boulon	Schraube	Tornillo	2
A7, A10	1 29 67–0721	Sprocket	Pignon	Ritzel	Piñón	
A Group	1 21 67–0727	Sprocket (11T)	Pignon D–11	Ritzel Z–11	Piñón D–11	
A Group	1 01 67–0729	Lockwasher	Rondelle frien	Sicherung	Freno	
A10, A10S/R	67–1080*	Crankcase (right-hand)	Carter de vilbrequin (droite)	Kurbelgehäuse (rechts)	Caja de cigüeñal (der.)	
A7, A7S/S	67–1087*	Crankcase (right-hand)	Carter de vilebrequin (droite)	Kurbelgehäuse (rechts)	Caja de cigüeñal (der.)	
A Group	1 03 67–1236	Dowel	Goupille cylindrique	Stift	Pasador	
A Group	1 01 67–1400	Spring	Ressort	Feder	Resorte	
A Group	1 02 67–1401	Screw	Vis	Schraube	Tornillo	
A Group	1 03 67–1496	Spring	Ressort	Feder	Resorte	
A Group	1 01 67–1498	Sealing Washer	Joint	Dichtung	Arandela de reten	
A Group	1 01 67–1499	Sealing Washer	Joint	Dichtung	Arandela de reten	
A Group	1 24 67–1503	Release Valve	Soupape de décharge	Überdruck Ventil	Válvula desporadora	
A Group	1 09 67–1505	Plug	Bouchon	Stopfen	Tapon	
A Group	1 01 90–0241	Ball	Bille	Kugel	Bola	

*Supplied only as Crankcase complete.
A7, A7S/S 67–1089.
A10, A10S/R 67–1077.

*Livres seulement comme carter complet.
A7, A7S/S 67–1089.
A10, A10S/R 67–1077.

*Nur Als komplett Gehäuse Lieferbar
A7, A7S/S 67–1089.
A10, A10S/R 67–1077.

*Suministrads solamente como carter completa.
A7, A7S/S 67–1089.
A10, A10S/R 67–1077.

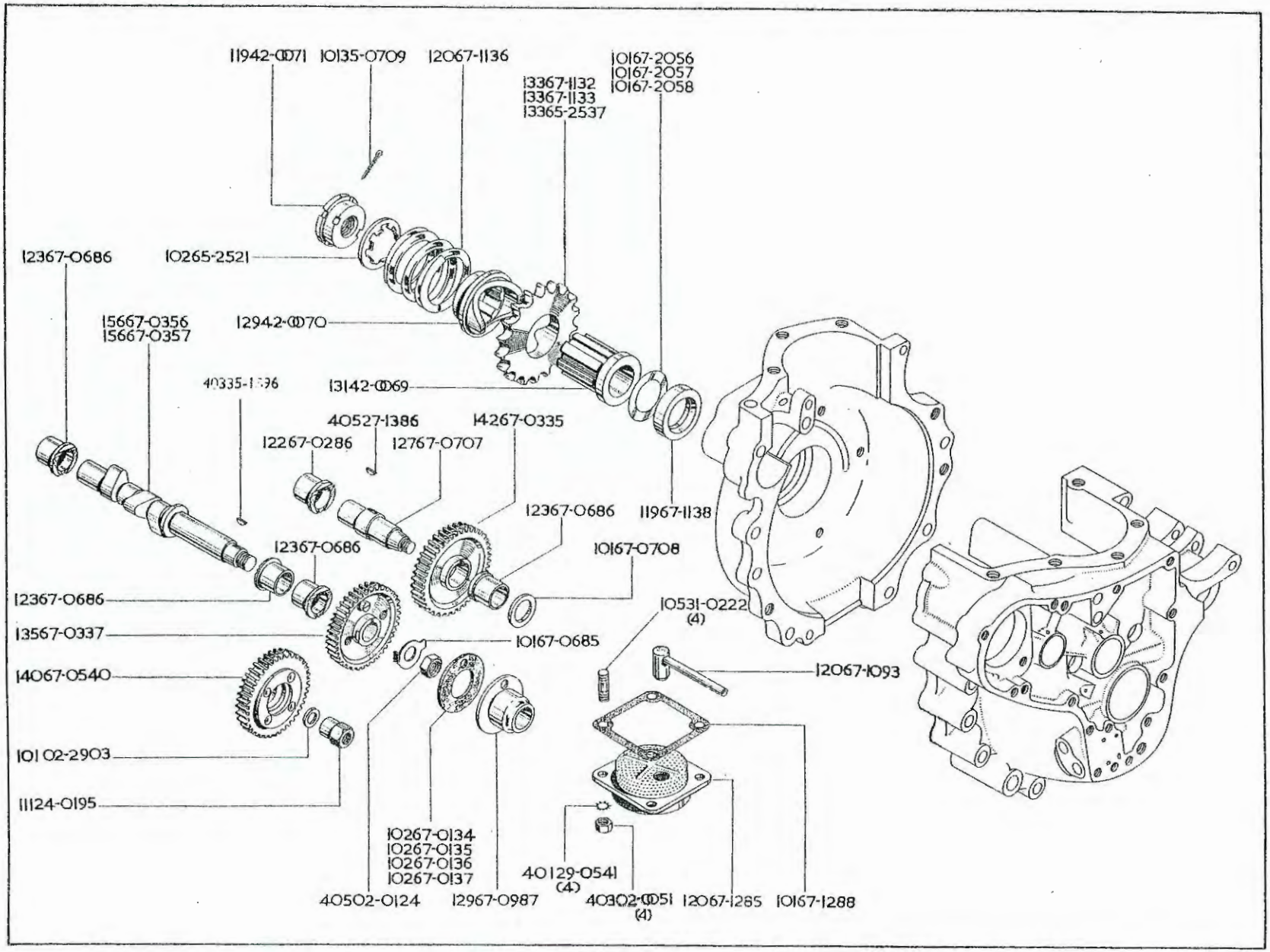
11942-0071
10135-0709
12067-1136
10167-2056
10167-2057
10167-2058
13367-1132
13367-1133
13365-2537
12367-0686
10265-2521
15667-0356
15667-0357
12942-0070
40335-1396
13142-0069
40527-1386
14267-0335
12267-0286
12767-0707
12367-0686
11967-1138
12367-0686
10167-0708
12367-0686
10531-0222
(4)
13567-0337
10167-0685
12067-1093
14067-0540
10102-2903
11124-0195
10267-0134
10267-0135
10267-0136
10267-0137
40129-0541
(4)
40502-0124
12967-0987
40302-0051
(4)
12067-1285
10167-1288

CUSH DRIVE
TRANSMISSION AMORTIE
PUFFERANTRIEB
MANDO AMORTIGUADO

CAMSHAFT
ARBRE DE CAMES
NOCKENWELLE
ARBOL DE LEVAS

Model Modèle Typen Modelos	Spares No. No. de pièce Ersatzteil-Nr. No. de repuesto	Description	Designation	Beschreibung	Descripción	Per Set Par jeu Pr. Satz Juego de
A Group	4 03 02–0051	Nut	Écrou	Mutter	Tuerca	4
A Group	4 05 02–0124	Nut	Écrou	Mutter	Tuerca	
A7S/S, A10S/R ...	1 01 02–2903	Washer	Rondelle	Scheibe	Arandela	
A7S/S, A10S/R ...	1 11 24–0195	Nut	Ecrou	Mutter	Tuerca	
A Group	4 05 27–1386	Woodruff Key	Clavette	Rundkeil	Chaveta, Woodruff	
A Group	4 01 29–0541	Lockwasher	Rondelle frein	Sicherungsscheibe	Freno	4
A Group	1 05 31–0222	Stud	Goujon	Stehbolzen	Esparago	4
A Group	1 01 35–0709	Split Pin	Goupille fendue	Splint	Chaveta hendida	
A Group	4 03 35–1896	Woodruff Key	Clavette	Rundkeil	Chaveta Woodruff	
A Group	1 31 42–0069	Bearing	Roulement	Lager	Rolamiento	
A Group	1 29 42–0070	Sleeve	Douille	Büchse	Casquillo	
A Group	1 19 42–0071	Nut	Écrou	Mutter	Tuerca	
A Group	1 02 65–2521	Lockwasher	Rondelle frein	Sicherungsscheibe	Freno	
Spitfire Scrambler ...	1 33 65–2537	Sprocket (17T)	Pignon D–17	Ritzel Z–17	Piñón D–17	
A Group	1 02 67–0134	Sealing Washer	Joint d'étanchéité	Dichtung	Arandela de reten	
A Group	1 02 67–0135	Sealing Washer	Joint d'étanchéité	Dichtung	Arandela de reten	
A Group	1 02 67–0136	Sealing Washer	Joint d'étanchéité	Dichtung	Arandela de reten	
A Group	1 02 67–0137	Sealing Washer	Joint d'étanchéité	Dichtung	Arandela de reten	
A Group	1 22 67–0286	Bush	Douille	Büchse	Casquillo	
A Group	1 42 67–0335	Pinion complete	Pignon complet	Ritzel kompl.	Piñón completa	
A Group	1 35 67–0337	Pinion complete	Pignon complet	Ritzel kompl.	Piñón completa	
A Group	1 56 67–0356	Camshaft	Arbre de cames	Nockenwelle	Arbol de levas	
Spitfire Scrambler S/R	1 56 67–0357	Camshaft	Arbre de cames	Nockenwelle	Arbol de levas	
A7S/S, A10S/R ...	1 40 67–0540	Pinion complete	Pignon complet	Ritzel kompl.	Piñón completa	
A Group	1 01 67–0685	Lockwasher	Rondelle frein	Sicherungsscheibe	Freno	
A Group	1 23 67–0686	Bush	Douille	Büchse	Casquillo	4
A Group	1 27 67–0707	Spindle	Arbre	Welle	Arbol	
A Group	1 01 67–0708	Oil Seal	Joint d'huile	Simmerring	Reten de aceite	
A Group	1 29 67–0987	Breather	Reniflard	Entlufter	Respirador	
A Group	1 20 67–1093	Scavenge Pipe	Tuyaux à huile	Ölrohr	Tubo de aceite	
A7, A7S/S	1 33 67–1132	Sprocket (18T)	Pignon D–18	Ritzel Z–18	Piñón–D18	
A10S/car, A10S/R S/car	1 33 67–1132	Sprocket (18T)	Pignon D–18	Ritzel Z–18	Piñón D–18	
A10 Solo, A10S/R Solo	1 33 67–1133	Sprocket (21T)	Pignon D–21	Ritzel Z–11	Piñón D–21	
A Group	1 20 67–1136	Spring	Ressort	Feder	Resorte	
A Group	1 19 67–1138	Distance Piece	Entretoise	Distanzrohr	Distanciador	
A Group	1 20 67–1285	Cover	Couvercle	Schutzkappe	Tapa	
A Group	1 01 67–1288	Gasket	Joint	Dichtung	Empaquetadura	
A Group	1 01 67–2056	Shim (.005 in.)	Rondelle d'epaisseur (.127 mm.)	Ausgleichsscheibe (.127 mm.)	Espesor (.127 mm.)	
A Group	1 01 67–2057	Shim (.010 in.)	Rondelle d'épaisseur (.254 mm.)	Ausgleichsscheibe (.254 mm.)	Espesor (.254 mm.)	
A Group	1 01 67–2058	Shim (.030 in.)	Rondelle d'epaisseur (.762 mm.)	Ausgleichsscheibe (.762 mm.)	Espesor (.762 mm.)	
		Solo S/car.	Solo Sidecar	Solo Beiwagen	Solo Sidecar	

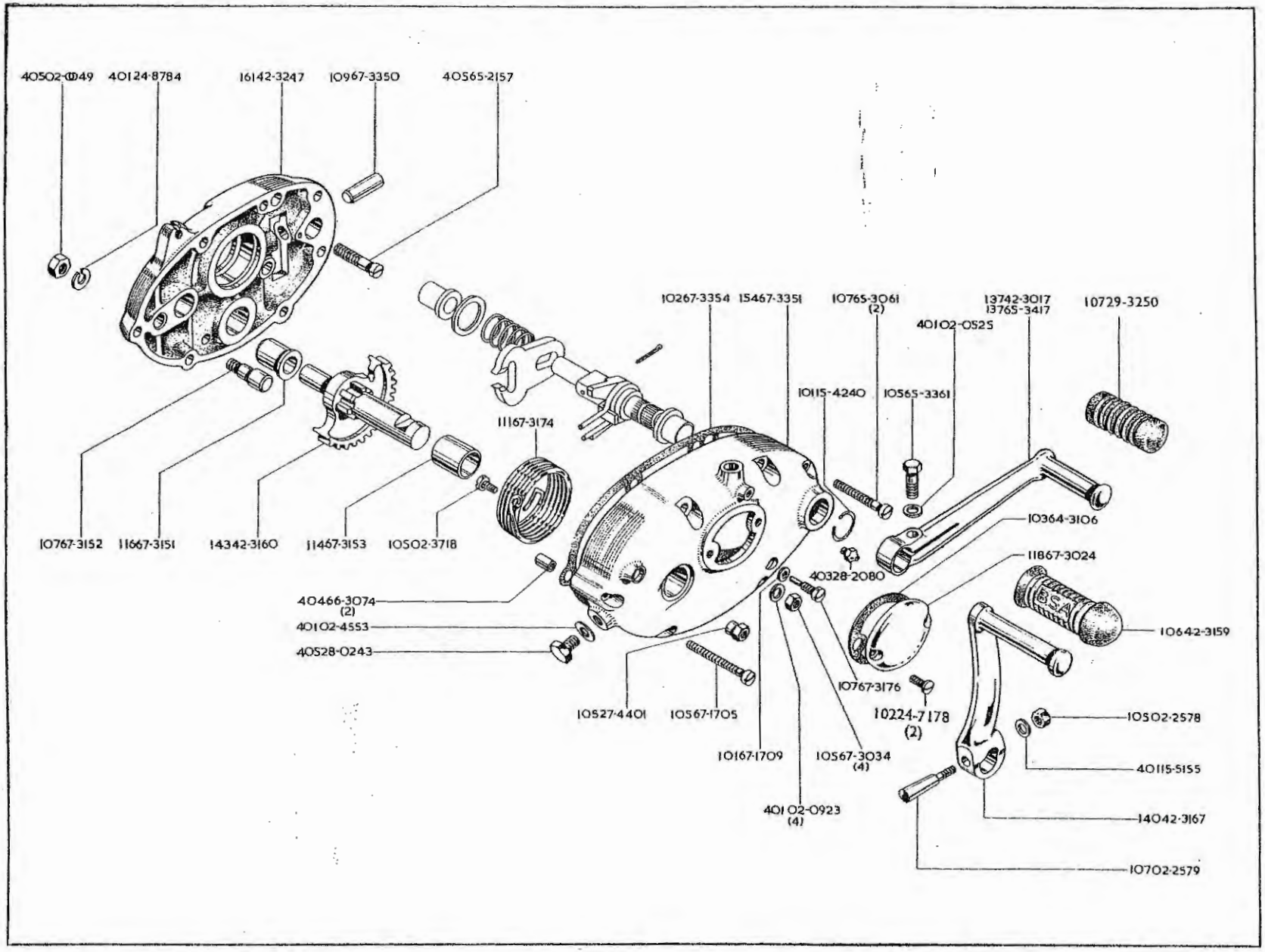
40502-0049
40124-8784
16142-3247
10967-3350
40565-2157
10267-3354
15467-3351
10765-3061
(2)
13742-3017
13765-3417
10729-3250
40102-0525
10115-4240
10565-3361
11167-3174
10364-3106
11867-3024
40328-2080
10642-3159
10767-3152
11667-3151
14342-3160
11467-3153
10502-3718
40466-3074
(2)
40102-4553
40528-0243
10527-4401
10567-1705
10167-1709
10767-3176
10224-7178
(2)
10567-3034
(4)
40102-0923
(4)
10502-2578
40115-5155
14042-3167
10702-2579

FOOTSTART AND FOOTCHANGE
KICK-START ET SELECTEUR AU PIED
KICKSTART UND FUSSSCHALTUNG
ARRANCADOR Y CAMBIO DE PIES

Model Modèle Typen Modelos	Spares No. No. de pièce Ersatzteil-Nr. No. de repuesto	Description	Designation	Beschreibung	Descripción	Per Set Par jeu Pr. Satz Juego de
A Group	4 05 02-0049	Nut	Écrou	Mutter	Tuerca	
A Group	4 01 02-0525	Washer	Rondelle	Scheibe	Arandela	
A Group	4 01 02-0923	Washer	Rondelle	Scheibe	Arandela	4
A Group	1 05 02-2578	Nut	Écrou	Mutter	Tuerca	
A Group	1 07 02-2579	Cotter	Demi-lune	Sicherungsstift	Chaveta ordinaria	
A Group	1 05 02-3718	Screw	Vis	Schraube	Tornillo	
A Group	4 01 02-4553	Sealing Washer	Joint	Dichtung	Arandela de reten	
A Group	1 01 15-4240	Circlip	Arrêtoir	Sprengring	Freno	
A Group	4 01 15-5155	Washer	Rondelle	Scheibe	Arandela	
A Group	1 02 24-7178	Screw	Vis	Schraube	Tornillo	2
A Group	4 01 24-8784	Lockwasher	Rondelle frein	Sicherungsscheibe	Freno	
A Group	1 05 27-4401	Nut	Écrou	Mutter	Tuerca	
A Group	4 05 28-0243	Plug	Bouchon	Stopfen	Tapon	
A Group	4 03 28-2080	Grease Nipple	Graisseur	Schmiernippel	Engrasador	
A Group	1 07 29-3250	Rubber Pad	Tampon caoutchouc	Gummiauflage	Cojin de goma	
A Group	1 37 42-3017	Lever	Levier	Hebel	Palanca	
A Group	1 06 42-3159	Rubber Pad	Tampon caoutchouc	Gummiauflage	Cojin de goma	
A Group	1 43 42-3160	Kickstart Spindle complete	Arbre du kick complet	Kickstarterwelle kompl.	Arbol del arrancador completa	
A7, A7S/S, A10 ...	1 40 42-3167	Starter Pedal	Pedale de kick	Starthebel	Arrancador	
A Group	1 61 42-3247	Inner Cover	Couvercle intérieur	Innere Schutzkappe	Tapa interior	
A Group	1 03 64-3106	Gasket	Joint	Dichtung	Empaquetadura	
A Group	4 05 65-2157	Screw	Vis	Schraube	Tornillo	
A Group	1 07 65-3061	Screw	Vis	Schraube	Tornillo	2
A Group	1 05 65-3361	Screw	Vis	Schraube	Tornillo	
Spitfire Scrambler ...	1 37 65-3417	Lever	Levier	Hebel	Palanca	
A Group	4 04 66-3074	Dowel	Goujon	Passtift	Pasador	2
A Group	1 05 67-1705	Screw (short)	Vis (courte)	Schraube (kurz)	Tornillo (corte)	
A Group	1 01 67-1709	Washer	Rondelle	Scheibe	Arandela	
A Group	1 18 67-3024	Cover	Couvercle	Schutzkappe	Tap	
A Group	1 05 67-3031	Nut	Écrou	Mutter	Tuerca	4
A Group	1 16 67-3151	Bush	Douille	Büchse	Casquillo	
A Group	1 07 67-3152	Kickstart Stop	Butée de kick	Kickstarter-Anschlag	Dispositivo de tope	
A Group	1 14 67-3153	Bush	Douille	Büchse	Casquillo	
A Group	1 11 67-3174	Spring	Ressort	Feder	Resorte	
A Group	1 07 67-3176	Screw	Vis	Schraube	Tornillo	
A Group	1 09 67-3350	Pivot Pin	Axe	Drehzapfen	Eje	
A Group	1 54 67-3351	Outer Cover	Couvercle extérieur	Aussen Schutzkappe	Tapa exterior	
A Group	1 02 67-3354	Gasket	Joint	Dichtung	Empaquetadura	

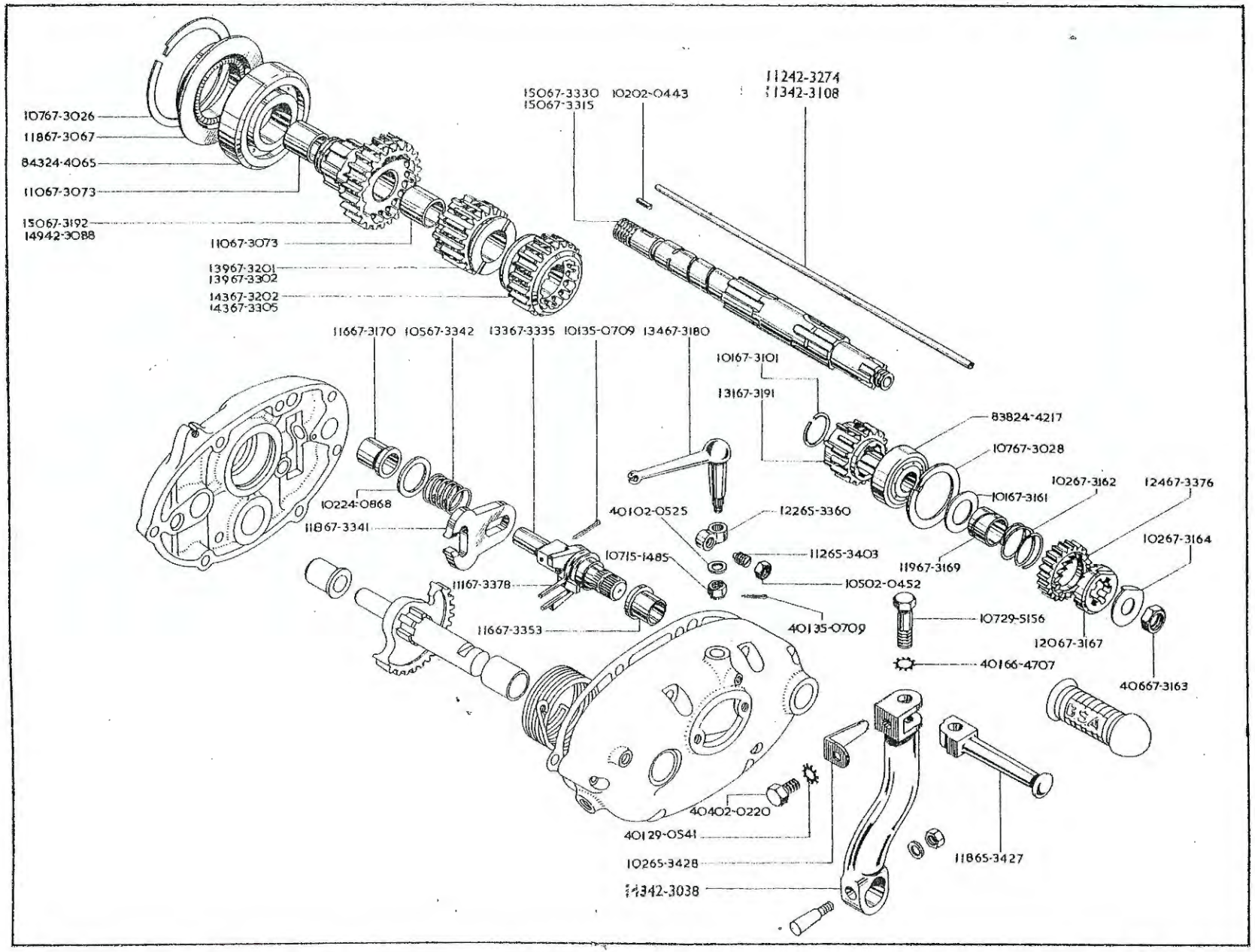
10767-3026
11867-3067
84324-4065
11067-3073
15067-3192
14942-3088
11067-3073
13967-3201
13967-3302
14367-3202
14367-3305
15067-3330
15067-3315
10202-0443
11242-3274
11342-3108
11667-3170
10567-3342
13367-3335
10135-0709
13467-3180
10167-3101
13167-3191
83824-4217
10767-3028
10267-3162
12467-3376
10167-3161
10224-0868
11867-3341
40102-0525
12265-3360
10267-3164
11265-3403
10715-1485
11967-3169
10502-0452
11167-3378
10729-5156
40135-0709
11667-3353
12067-3167
40166-4707
40667-3163
40402-0220
40129-0541
10265-3428
11865-3427
14342-3038

GEAR CLUSTER
JEU D'ENGRENAGES
ZAHNRADSTAZ
JUEGO DE ENGRANAJES

Model Modèle Typen Modelos	Spares No. No. de pièce Ersatzteil-Nr. No. de repuesto	Description	Designation	Beschreibung	Descripción	Per Set Par jeu Pr. Satz Juego de
A Group	4 04 02-0220	Bolt	Boulon	Schraube	Tornillo	
A Group	1 02 02-0443	Key	Clavette	Rundkeil	Chaveta	
A Group	1 05 02-0452	Nut	Écrou	Mutter	Tuerca	
A Group	4 01 02-0525	Washer	Rondelle	Scheibe	Arandela	
A Group	1 07 15-1485	Nut	Écrou	Mutter	Tuerca	
A Group	1 02 24-0868	Washer	Rondelle	Scheibe	Arandela	
A Group	8 43 24-4065	Bearing	Roulement	Lager	Rolamiento	
A Group	8 38 24-4217	Bearing	Roulement	Lager	Rolamiento	
A Group	4 01 29-0541	Lockwasher	Rondelle frein	Sicherungsscheibe	Freno	
A Group	1 07 29-5156	Bolt	Boulon	Schraube	Tornillo	
A Group	4 01 35-0702	Split Pin	Goupille fendue	Splint	Chaveta hendida	
A Group	1 01 35-0709	Split Pin	Goupille fendue	Splint	Chaveta hendida	
A Group	1 45 42-3027	Lever complete	Levier complet	Hebel komplett	Palanca completa	
A Group	1 45 42-3028	Lever	Levier	Hebel	Palanca	
Spitfire Scrambler ...	1 45 42-3037	Kickstart Lever complete	Levier complet	Hebel komplett	Palanca completa	
Spitfire Scrambler ...	1 43 42-3038	Lever	Levier	Hebel	Palanca	
Spitfire Scrambler ...	1 49 42-3088	Pinion (25T)	Pignon D-25	Ritzel Z-25	Piñón D-25	
A Group	1 13 42-3108	Clutch Rod	Tige de traction	Kupplungstange	Varrila del embrague	
A10S/R	1 12 42-3274†	Clutch Rod	Tige de traction	Kupplungstange	Varila del embrague	
A Group	1 22 65-3360	Lever	Levier	Hebel	Palanca	
A Group	1 12 65-3403	Screw	Vis	Schraube	Tornillo	
A Group	1 18 65-3427	Pedal	Pédale	Hebel	Palanca	
A Group	1 02 65-3128	Spring	Ressort	Feder	Resorte	
A Group	4 01 66-4707	Lockwasher	Rondelle frein	Sicherungsscheibe	Freno	
A Group	1 07 67 3026	Circlip	Arrêtoir	Sprengring	Freno	
A Group	1 07 67-3028	Circlip	Arrêtoir	Sprengring	Freno	
A Group	1 18 67-3067	Oil Seal	Joint d'huile	Simmerring	Reten de aceite	
A Group	1 10 67-3073	Bush	Douille	Büchse	Casquillo	2
A Group	1 01 67-3101	Circlip	Arrêtoir	Sprengring	Freno	
A Group	1 01 67-3161	Washer	Rondelle	Scheibe	Arandela	
A Group	1 02 67-3162	Spring	Ressort	Feder	Resorte	

†Fitted on and after Engine No. DA10R-2443.

†Montée depuis moteur numéro DA10R-2443.

†Nach Motornummer DA10R-2443 montiert.

†Montada después de motor numero DA10R-2443.

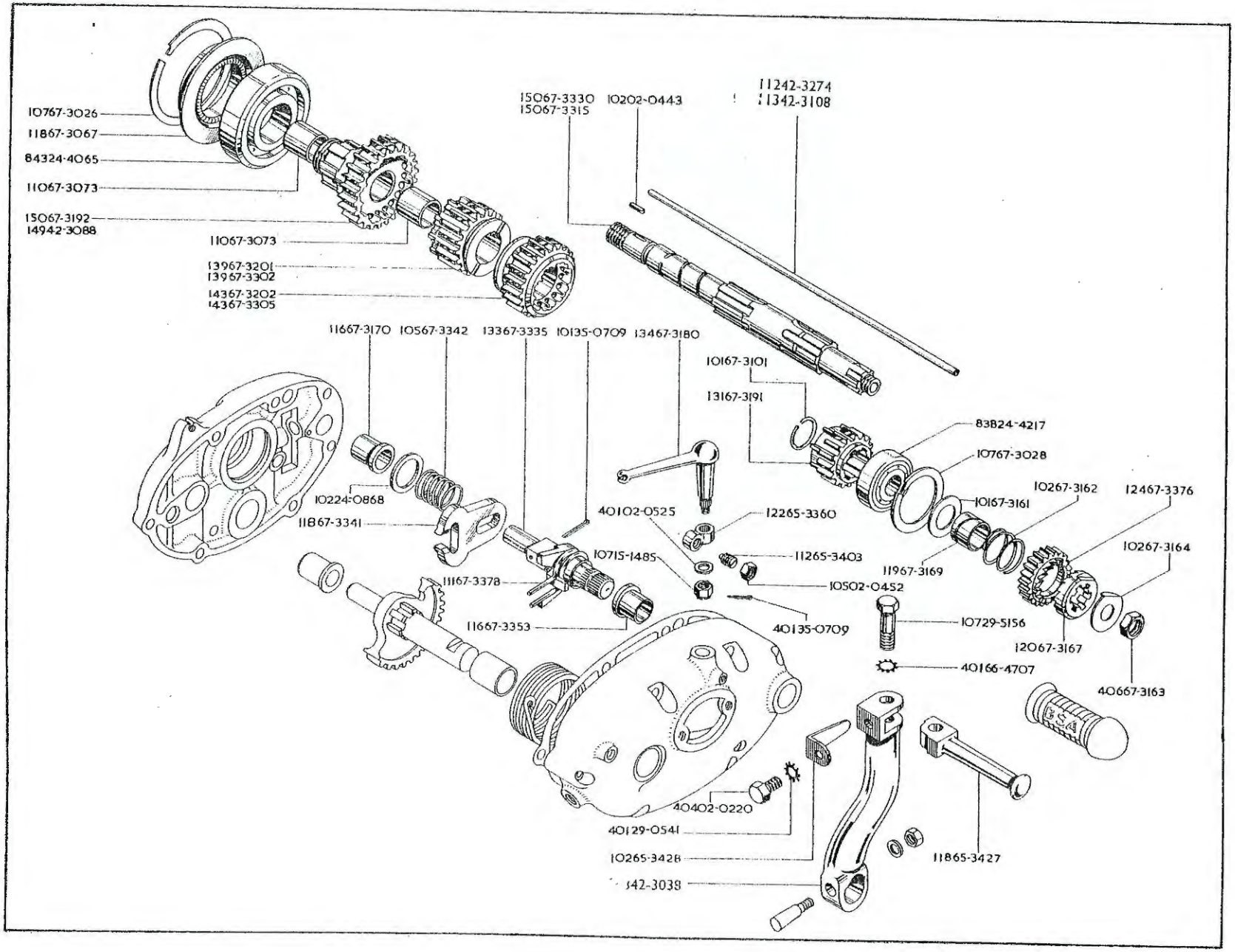
10767-3026
11867-3067
84324-4065
11067-3073
15067-3192
14942-3088
11067-3073
13967-3201
13967-3302
14367-3202
14367-3305
15067-3330
15067-3315
10202-0443
11242-3274
11342-3108
11667-3170
10567-3342
13367-3335
10135-0709
13467-3180
10167-3101
13167-3191
83B24-4217
10767-3028
10267-3162
12467-3376
10167-3161
10224-0868
11867-3341
40102-0525
12265-3360
11265-3403
10715-1485
11967-3169
10267-3164
11167-3378
10502-0452
10729-5156
11667-3353
40135-0709
12067-3167
40166-4707
40667-3163
40402-0220
40129-0541
10265-3428
11865-3427
342-3038

GEAR CLUSTER
JEU D'ENGRENAGES
ZAHNRADSTAZ
JUEGO DE ENGRANAJES

Model Modèle Typen Modelos	Spares No. No. de pièce Ersatzteil-Nr. No. de repuesto	Description	Designation	Beschreibung	Descripción	Per Set Par jeu Pr. Satz Juego de
A Group	4 06 67-3163	Nut	Écrou	Mutter	Tuerca	
A Group	1 02 67-3164	Lockwasher	Rondelle frein	Sicherungsscheibe	Freno	
A Group	1 20 67-3167	Kickstart Sprocket	Pignon du kick	Kickstarterritzel	Piñón del arrancador	
A Group	1 19 67-3169	Bush	Douille	Büchse	Casquillo	
A Group	1 16 67-3170	Bush	Douille	Büchse	Casquillo	
A Group	1 34 67-3180	Lever	Levier	Hebel	Palanca	
A Group	1 31 67-3191	Pinion (16T)	Pignon D-16	Ritzel Z-16	Piñón D-16	
A Group	1 50 67-3192	Pinion (26T)	Pignon D-26	Ritzel Z 26	Piñón D-26	
A Group	1 39 67-3201	Pinion (20T)	Pignon D-20	Ritzel Z-20	Piñón D-20	
A Group	1 43 67-3202	Pinion (24T)	Pignon D-24	Ritzel Z-24	Piñón D-24	
Spitfire Scrambler ...	1 39 67-3302	Pinion (19T)	Pignon D-19	Ritzel Z-19	Piñón D-19	
Spitfire Scrambler ...	1 43 67-3305	Pinion (22T)	Pignon D-22	Ritzel Z-22	Piñón D-22	
Spitfire Scrambler ...	1 54 67-3314	Mainshaft complete	Arbre primaire complet	Getriebewelle	Arbol principal completa	
Spitfire Scrambler ...	1 50 67-3315	Mainshaft	Arbre primaire	Getriebewelle kompl.	Arbol principal	
A Group	1 54 67-3329	Mainshaft complete	Arbre primaire complet	Getriebewelle kompl.	Arbol principal completa	
A Group	1 50 67-3330	Mainshaft	Arbre primaire	Getriebewelle	Arbol principal	
A Group	1 33 67-3335	Spindle	Arbre	Welle	Arbol	
A Group	1 18 67-3341	Selector Fork	Fourchette de commande de changement de vitesses.	Schaltgabel	Horquilla de mando de caja de velocidades.	
A Group	1 05 67-3342	Spring	Ressort	Feder	Resorte	
A Group	1 16 67-3353	Bush	Douille	Büchse	Casquillo	
A Group	1 24 67-3376	Pinion (17T)	Pignon D-17	Ritzel Z-17	Piñón D-17	
A Group	1 11 67-3378	Spring	Ressort	Feder	Resorte	

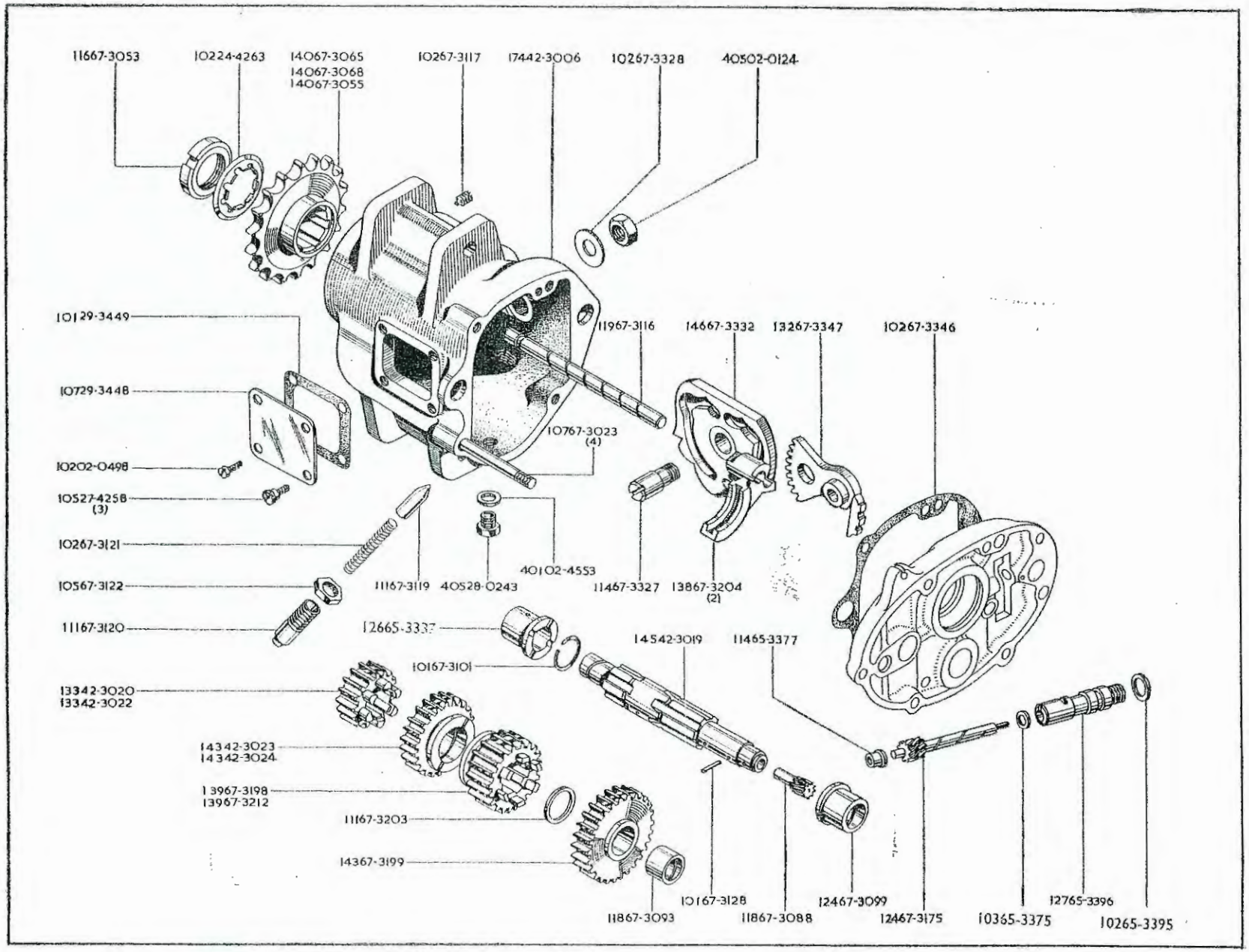
11667-3053
10224-4263
14067-3065
14067-3068
14067-3055
10267-3117
17442-3006
10267-3328
40502-0124
10129-3449
10729-3448
10202-0498
10527-4258
(3)
10267-3121
10567-3122
11167-3120
11967-3116
14667-3332
13267-3347
10267-3346
10767-3023
(4)
40102-4553
11167-3119
40528-0243
11467-3327
13867-3204
(2)
12665-3337
14542-3019
11465-3377
10167-3101
13342-3020
13342-3022
14342-3023
14342-3024
13967-3198
13967-3212
11167-3203
14367-3199
10167-3128
11867-3093
11867-3088
12467-3099
12467-3175
10365-3375
12765-3396
10265-3395

GEARBOX
BOÎTE DE VITESSES
GETRIEBEGEHÄUSE
CAJA DE VELOCIDADES

Model Modèle Typen Modelos	Spares No. No. de pièce Ersatzteil-Nr. No. de repuesto	Description	Designation	Beschreibung	Descripción	Per Set Par jeu Pr. Satz Juego de
A Group	4 05 02-0124	Nut	Écrou	Mutter	Tuerca	
A Group	1 02 02-0498	Screw	Vis	Schraube	Tornillo	
A Group	4 01 02-4553	Sealing Washer	Joint d'étanchéité	Dichtung	Arandela de reten	
A Group	1 02 24-4263	Lockwasher	Rondelle frein	Sicherungsscheibe	Freno	
A Group	1 05 27-4258	Screw	Vis	Schraube	Tornillo	3
A Group	4 05 28-0243	Drain Plug	Bouchon de vidange d'huile	Ablassschraube	Tapón	
A Group	1 07 29-3448	Cover	Couvercle	Schutzkappe	Tapa	
A Group	1 01 29-3449	Gasket	Joint	Dichtung	Empaquetadura	
A Group	1 74 42-3006	Gearbox Case	Carter de boîte de vitesses	Getriebegehäuse	Caja de velocidades	
A Group	1 50 42-3018	Layshaft complete	Arbre secondaire complet	Vorgelegewelle kompl.	Arbol de reenvio completa	
A Group	1 45 42-3019	Layshaft	Arbre secondaire	Vorgelegewelle	Arbol de reenvio	
A Group	1 33 42-3020	Pinion (17T)	Pignon D-17	Ritzel Z-17	Piñón D-17	
Spitfire Scrambler ...	1 50 42-3021	Layshaft complete	Arbre secondaire complet	Vorgelegewelle kompl.	Arbol de reenvio completa	
Spitfire Scrambler ...	1 33 42-3022	Pinion (18T)	Pignon D-18	Ritzel Z-18	Piñón D-18	
A Group	1 43 42-3023	Pinion (23T)	Pignon D-23	Ritzel Z-23	Piñón D-23	
Spitfire Scrambler ...	1 43 42-3024	Pinion (24T)	Pignon D-24	Ritzel Z-24	Piñón D-24	
A Group	1 26 65-3337	Bush	Douille	Büchse	Casquillo	
A Group	1 03 65-3375	Washer	Rondelle	Scheibe	Arandela	
A Group	1 14 65-3377	Bush	Douille	Büchse	Casquillo	
A Group	1 02 65-3395	Sealing Washer	Joint d'étanchéité	Dichtung	Arandela de reten	
A Group	1 27 65-3396	Bush	Douille	Büchse	Casquillo	
A Group	1 07 67-3023	Stud	Goujon	Stehbolzen	Esparago	4
A Group	1 16 67-3053	Nut	Écrou	Mutter	Tuerca	
Spitfire Scrambler ...	1 40 67-3055	Sprocket (16T)	Pignon à chaîne D-16	Ritzel Z-16	Piñón D-16	
A7, A10 Solo, A10 S/car	1 40 67-3065	Sprocket (19T)	Pignon à chaîne D-19	Ritzel Z-19	Piñón D-19	
A7 Sidecar	1 40 67-3068	Sprocket (17T)	Pignon à chaîne D-17	Ritzel Z-17	Piñón D-17	
A Group	1 18 67-3088	Pinion (6T)	Pignon D-6	Ritzel Z-6	Piñón D-6	
A Group	1 18 67-3093	Bush	Douille	Büchse	Casquillo	
A Group	1 43 42-3097	Pinion (27T)	Pignon D-27	Ritzel Z-27	Piñón D-27	
A Group	1 24 67-3099	Bush	Douille	Büchse	Casquillo	
A Group	1 01 67-3101	Circlip	Arrêtoir	Sprengring	Freno	
A Group	1 19 67-3116	Spindle	Arbre	Welle	Arbol	
A Group	1 02 67-3117	Screw	Vis	Schraube	Tornillo	
A Group	1 11 67-3119	Plunger	Plongeur	Plunger	Buzo	
A Group	1 11 67-3120	Plunger Housing	Logement du plongeur	Plungergehäuse	Caja de buzo	
A Group	1 02 67-3121	Spring	Ressort	Feder	Resorte	
A Group	1 05 67-3122	Nut	Écrou	Mutter	Tuerca	
A Group	1 01 67-3128	Peg	Ergot	Stift	Esparago	
A Group	1 24 67-3175	Drive Shaft	Arbre d'entrainement	Antriebswelle	Arbol de transmision	
A Group	1 39 67-3198	Pinion (19T)	Pignon D-19	Ritzel Z-19	Piñón D-19	
A Group	1 11 67-3203	Washer	Rondelle	Scheibe	Arandela	
A Group	1 38 67-3204	Selector Fork	Fourchette de sélecteur	Schaltgabel	Horquilla de mando de caja de velocidades.	2
Spitfire Scrambler ...	1 39 67-3212	Pinion (21T)	Pignon D-21	Ritzel Z-21	Piñón D-21	
A Group	1 14 67-3327	Pivot Pin	Axe	Drehzapfen	Eje	
A Group	1 02 67-3328	Washer	Rondelle	Scheibe	Arandela	
A Group	1 46 67-3332	Cam Plate	Plaque de came	Nockenplatte	Placa de leva	
A Group	1 02 67-3346	Gasket	Joint	Dichtung	Empaquetadura	
A Group	1 32 67-3347	Quadrant	Secteur	Quadrant	Sector	
		Solo S/car.	Solo Sidecar	Solo Beiwagen	Solo Sidecar	

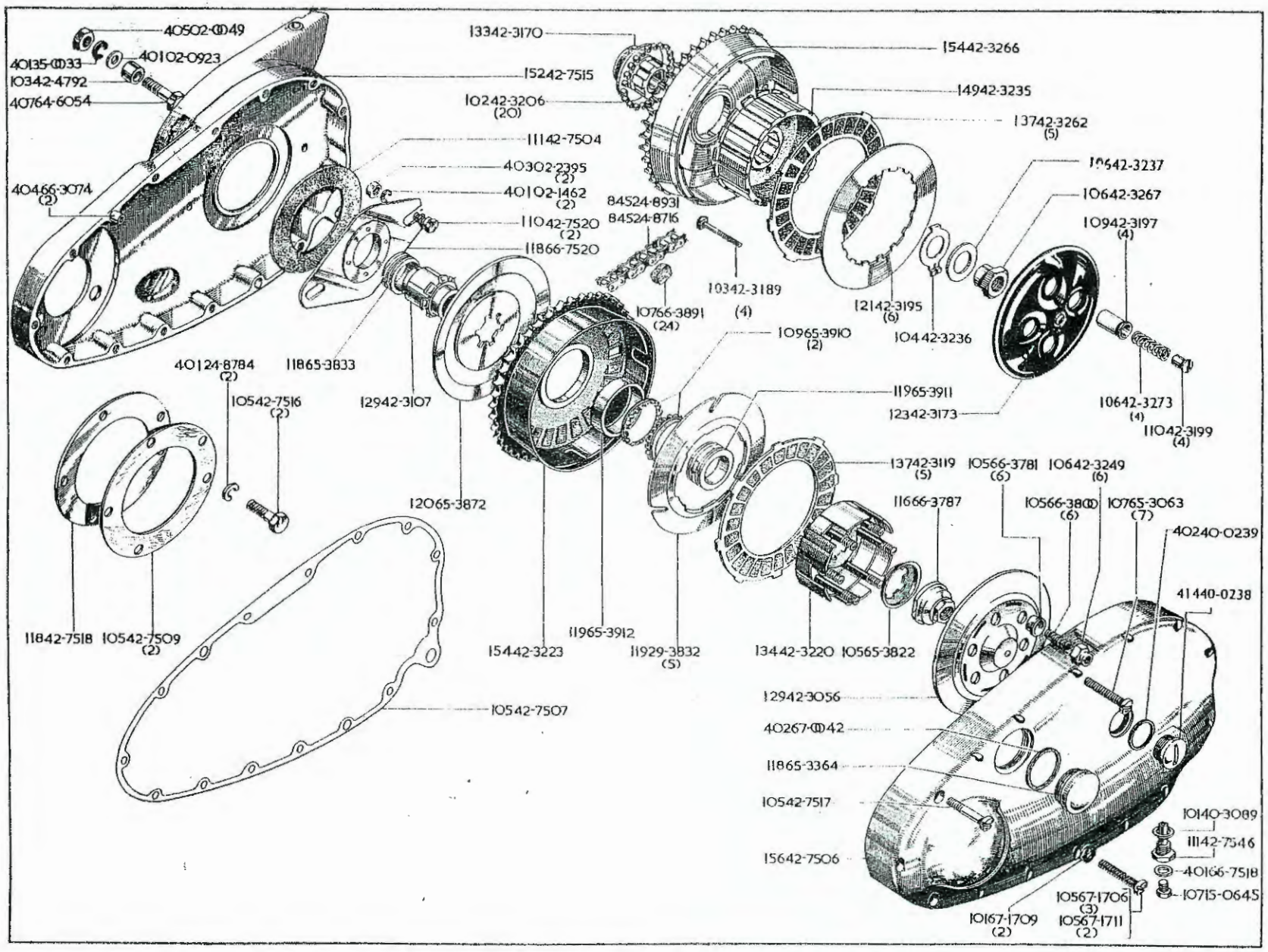
40502-0049
40135-0033
40102-0923
10342-4792
40764-6054
40466-3074 (2)
13342-3170
15242-7515
10242-3206 (20)
11142-7504
40302-2395 (2)
40102-1462 (2)
11042-7520 (2)
11866-7520
84524-8931
84524-8716
10342-3189 (4)
10766-3891 (24)
15442-3266
14942-3235
13742-3262 (5)
10642-3237
10642-3267
10942-3197 (4)
12142-3195 (6)
10442-3236
10965-3910 (2)
40124-8784 (2)
11865-3833
10542-7516 (2)
12942-3107
11965-3911
12342-3173
10642-3273 (4)
11042-3199 (4)
13742-3119 (5)
10566-3781 (6)
10642-3249 (6)
11666-3787
10566-3800 (6)
10765-3063 (7)
40240-0239
41440-0238
12065-3872
11842-7518
10542-7509 (2)
15442-3223
11965-3912
11929-3832 (5)
13442-3220
10565-3822
12942-3056
40267-0042
11865-3364
10542-7517
15642-7506
10542-7507
10140-3089
11142-7546
40166-7518
10715-0645
10567-1706 (3)
10167-1709 (2)
10567-1711 (2)

CLUTCH
EMBRAYAGE
KUPPLUNG
EMBRAGUE

PRIMARY COVER
COUVERCLE PRIMAIRE
PRIMARKAPPE
TAPA PRIMARIO

Model Modèle Typen Modelos	Spares No. No. de pièce Ersatzteil-Nr. No. de repuesto	Description	Designation	Beschreibung	Descripción	Per Set Par jeu Pr. Satz Juego de
A Group	4 05 02-0049	Nut	Écrou	Mutter	Tuerca	
A Group	4 01 02-0923	Washer	Rondelle	Scheibe	Arandela	
A Group	4 01 02-1462	Spring Washer	Arrêtoir	Sicherung	Freno	2
A Group	4 03 02-2395	Nut	Écrou	Mutter	Tuerca	2
A Group	1 07 15-0645	Bolt	Boulon	Schraube	Tornillo	
A7, A7S/S Solo, S/car	8 45 24-8716	Chain	Chaîne	Kette	Cadena	
A10, A10S/R S/car ...	8 45 24-8716	Chain	Chaîne	Kette	Cadena	
A Group	4 01 24-8784	Spring Washer	Arrêtoir	Sicherung	Freno	2
A10, A10S/R (Solo) ...	8 45 24-8931	Chain (Solo)	Chaîne	Kette	Cadena	
A Group	1 19 29-3832	Driven Plate	Disque entrainé	Reibscheibe	Disco accionado	5
A Group	4 01 35-0033	Lockwasher	Rondelle frein	Sicherungsscheibe	Freno	
A Group	4 14 40-0238	Cap	Chapeau	Abdeckkappe	Tapon	
A Group	4 02 40-0239	Sealing Washer	Joint	Dichtung	Arandela de reten	
A Group	1 01 40-3089	Sealing Washer	Joint	Dichtung	Arandela de reten	
A Group	1 29 42-3056	Pressure Plate	Plaque de pression	Druckscheibe	Placa de presión	
A Group	1 29 42-3107	Clutch Sleeve	Manchon de l'embrayage	Kupplungsmitnehmer	Mangueto de embrague	
A Group	1 37 42-3119	Driving Plate complete	Disque d'entrainement complet	Mitnehmerplatte kompl.	Placa de manda	5
A Group	1 33 42-3170†	Clutch Sleeve	Manchon de l'embrayage	Kupplungsmitnehmer	Mangueto de embrague	
A Group	1 23 42-3173†	Pressure Plate	Plaque de pression	Druckscheibe	Placa de presión	
A Group	1 03 42-3189†	Bolt	Boulon	Schraube	Tornillo	4
A Group	1 21 42-3195†	Driven Plate	Disque entrainé	Reibscheibe	Disco accionado	6
A Group	1 09 42-3197†	Spring Cup	Siege de ressort	Federhülse	Copa	4
A Group	1 10 42-3199†	Nut	Écrou	Mutter	Tuerca	4
A Group	1 02 42-3206†	Roller	Roulean	Rolle	Rodillo	20
A Group	1 34 42-3220	Clutch Centre	Moyeux d'embrayage	Kupplungsnabe	Cubo de embrague	
A Group	1 54 42-3223	Clutch Chainwheel	Couronne d'embrayage	Kupplungskettenrad	Piñón de cadena de embrague	
A Group	1 49 42-3235†	Clutch Centre	Moyeux d'embrayage	Kupplungsnabe	Cubo de embrague	
A Group	1 04 42-3236†	Lockwasher	Rondelle frein	Sicherungsscheibe	Freno	
A Group	1 06 42-3237†	Washer	Rondelle	Scheibe	Arandela	
A Group	1 06 42-3249	Nut	Écrou	Mutter	Tuerca	6

† Fitted on and after Engine No.
A7 ... CA7 8623
A7S/S ... CA7SS 8112
A10 ... DA10 13298
A10S/R ... DA10R 2443

‡ Montée depuis moteur numéro
A7 ... CA7 8623
A7S/S ... CA7SS 8122
A10 ... DA10 13298
A10S/R ... DA10R 2443

† Nach Motornummer montiert
A7 ... CA7 8623
A7S/S ... CA7SS 8112
A10 ... DA10 13298
A10S/R ... DA10R 2443

† Montada después de motor numero
A7 ... CA7 8623
A7S/S ... CA7SS 8112
A10 ... DA10 13298
A10S/R ... DA10R 2443

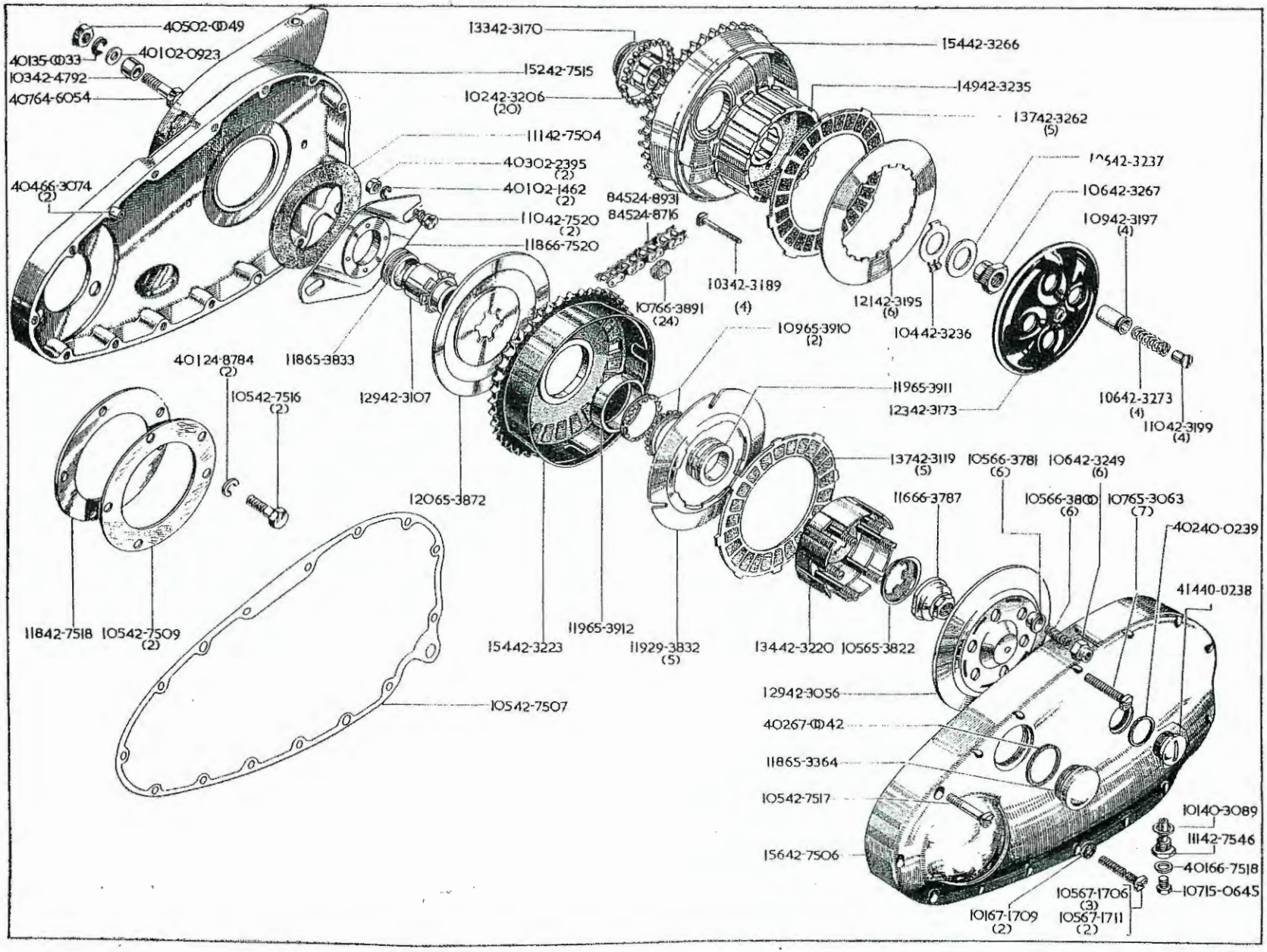
40502-0049
40135-0033
40102-0923
10342-4792
40764-6054
13342-3170
15442-3266
15242-7515
14942-3235
10242-3206 (20)
13742-3262 (5)
11142-7504
40302-2395 (2)
40466-3074 (2)
40102-1462 (2)
11042-7520 (2)
11866-7520
84524-8931
84524-8716
10342-3189 (4)
10766-3891 (24)
12142-3195 (6)
10442-3236
10542-3237
10642-3267
10942-3197 (4)
10965-3910 (2)
40124-8784 (2)
11865-3833
10542-7516 (2)
12942-3107
11965-3911
12342-3173
10642-3273 (4)
11042-3199 (4)
13742-3119 (5)
10566-3781 (6)
10642-3249 (6)
12065-3872
11666-3787
10566-3800 (6)
10765-3063 (7)
40240-0239
41440-0238
11842-7518
10542-7509 (2)
11965-3912
15442-3223
11929-3832 (5)
13442-3220
10565-3822
12942-3056
10542-7507
40267-0042
11865-3364
10542-7517
10140-3089
11142-7546
15642-7506
40166-7518
10715-0645
10567-1706 (3)
10167-1709 (2)
10567-1711 (2)

CLUTCH
EMBRAYAGE
KUPPLUNG
EMBRAUGE

PRIMARY COVER
COUVERCLE PRIMAIRE
PRIMARKAPPE
TAPA PRIMARIO

Model Modèle Typen Modelos	Spares No. No. de pièce Ersatzteil-Nr. No. de repuesto	Description	Designation	Beschreibung	Descripción	Per Set Par jeu Pr. Satz Juego de
A Group	1 37 42-3262†	Driving Plate complete	Disque d'entraînement complet	Mitnehmerplatte kompl.	Placa de manda	5
A Group	1 54 42-3266†	Clutch Chainwheel	Couronne d'embrayage	Kupplungskettenrad	Piñón de cadena de embrague	
A Group	1 06 42-3267†	Nut	Écrou	Mutter	Tuerca	
A Group	1 06 42-3273†	Spring	Vis	Feder	Resorte	4
A Group	1 03 42-4792	Spacer Bush	Bague entretoise	Distanzbüchse	Anillo espaciador	
A Group	1 11 42-7504	Sealing Washer	Joint d'étanchéité	Dichtung	Arandela de reten	
A Group	1 56 42-7506	Primary Cover	Couvercle primaire	Primardeckel	Tapa primario	
A Group	1 05 42-7507	Gasket	Joint	Dichtung	Empaquetadura	
A Group	1 05 42-7509	Gasket	Joint	Dichtung	Empaquetadura	2
A Group	1 52 42-7515	Primary Cover	Couvercle primaire	Primardeckel	Tapa primario	
A Group	1 05 42-7516	Bolt	Boulon	Schraube	Tornillo	2
A Group	1 05 42-7517	Screw	Vis	Schraube	Tornillo	3
A Group	1 18 42-7518	Washer	Rondelle	Scheibe	Arandela	
A Group	1 10 42-7520	Bolt	Boulon	Schraube	Tornillo	2
A Group	1 11 42-7546	Drain Plug	Bouchon de vidange d'huile	Ablassschraube	Tapon	
A Group	4 07 64-6054	Bolt	Boulon	Schraube	Tornillo	7
A Group	1 07 65-3063	Screw	Vis	Schraube	Tornillo	
A Group	1 18 65-3364	Cap	Chapeau	Abdeckkappe	Tapon	
A Group	1 05 65-3822	Lockwasher	Rondelle frein	Sicherungsscheibe	Freno	
A Group	1 18 65-3833	Collar	Bague d'arrêt	Stellring	Anillo móvil aprisionado	
A Group	1 20 65-3872	Clutch Plate	Disque extérieur d'embrayage	Ausser Kupplungscheibe	Disco exterior del embrague	
A Group	1 09 65-3910	Retainer	Arrêtoir	Sicherung	Freno	2
A Group	1 19 65-3911	Bush	Douille	Büchse	Casquillo	
A Group	1 19 65-3912	Ball Race Ring	Anneau de cage à billes	Kugellagerring	Anillo del collar de bolas	
A Group	4 04 66-3074	Dowel	Goupille cylindrique	Stift	Pasador	2
A Group	1 05 66-3781	Spring Cup	Siege de ressort	Federhülse	Copa	6
A Group	1 16 66-3787	Nut	Ecrou	Mutter	Tuerca	
A Group	1 05 66-3800	Spring	Ressort	Feder	Resorte	6
A Group	1 07 66-3891	Inserts	Garnitures	Einlagen	Guaniciones	24
A Group	4 01 66-7518	Sealing Washer	Joint	Dichtung	Arandela de reten	
A Group	1 18 66-7520	Sliding Plate	Plaque coulissante	Gleitscheibe	Placa deslizante	
A Group	4 02 67-0042	Sealing Washer	Joint	Dichtung	Arandela de reten	
A Group	1 05 67-1706	Screw	Vis	Schraube	Tornillo	3
A Group	1 01 67-1709	Sealing Washer	Joint	Dichtung	Arandela de reten	2
A Group	1 05 67-1711	Screw	Vis	Schraube	Tornillo	2

†Fitted on and after Engine No.

A7 ... CA7 8623
A7S/S ... CA7SS 8112
A10 ... DA10 13298
A10S/R ... DA10R 2443

†Montée depuis moteur No.

A7 ... CA7 8623
A7S/S ... CA7SS 8112
A10 ... DA10 13298
A10S/R ... DA10R 2443

†Nach Motornummer-montiert

A7 ... CA7 8623
A7S/S ... CA7SS 8112
A10 ... DA10 13298
A10S/R ... DA10R 2443

†Montada después de motor numero

A7 ... CA7 8623
A7S/S ... CA7SS 8112
A10 ... DA10 13298
A10S/R ... DA10R 2443

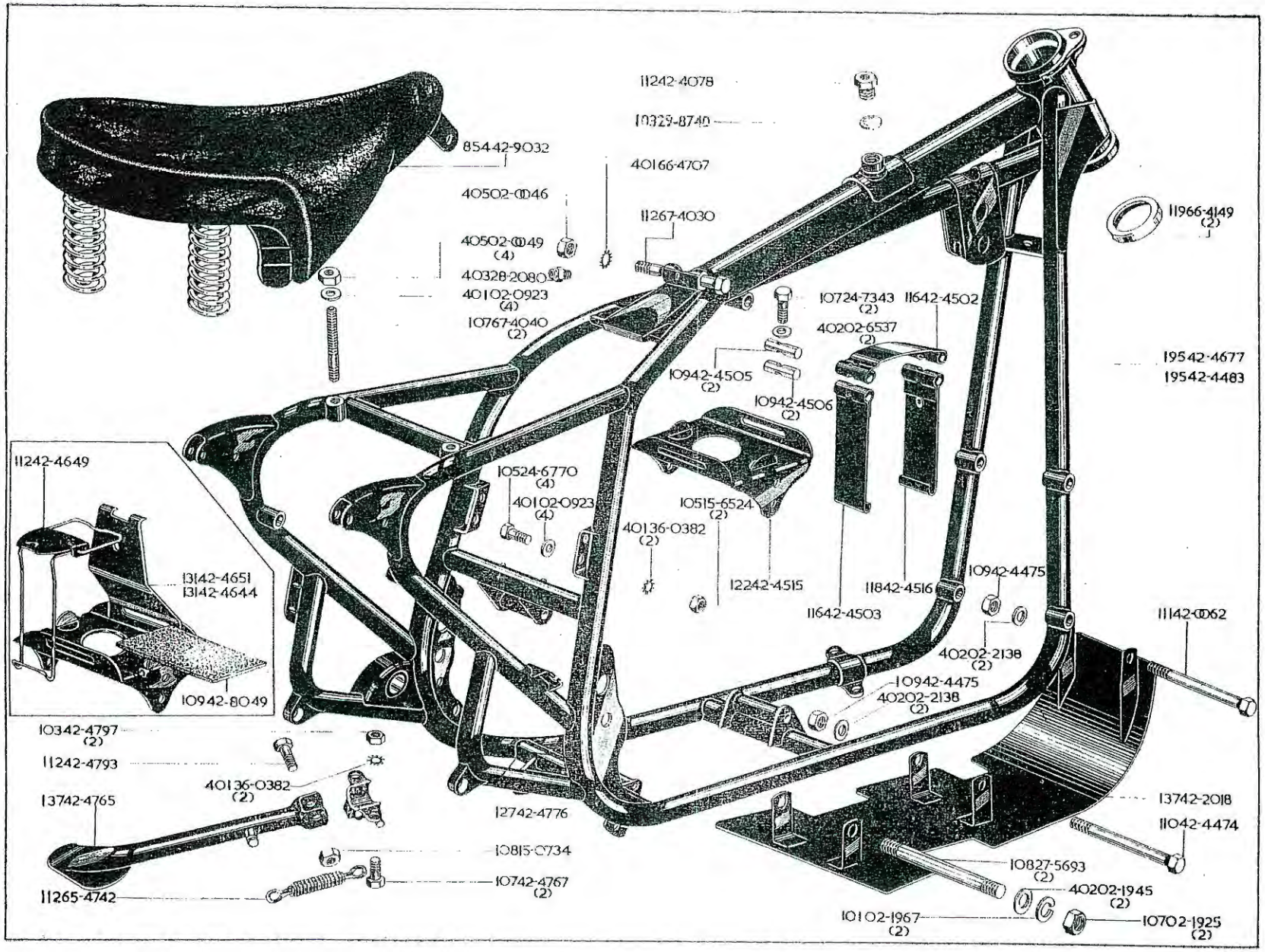
11242-4078
10329-8740
85442-9032
40166-4707
40502-0046
11267-4030
11966-4149
(2)
40502-0049
(4)
40328-2080
40102-0923
(4)
10767-4040
(2)
10724-7343
(2)
11642-4502
40202-6537
(2)
19542-4677
19542-4483
10942-4505
(2)
10942-4506
(2)
11242-4649
10524-6770
(4)
40102-0923
(4)
10515-6524
(2)
40136-0382
(2)
13142-4651
13142-4644
12242-4515
11842-4516
10942-4475
11642-4503
11142-0062
40202-2138
(2)
10942-4475
40202-2138
(2)
10942-8049
10342-4797
(2)
11242-4793
40136-0382
(2)
13742-4765
12742-4776
13742-2018
11042-4474
10815-0734
10827-5693
(2)
10742-4767
(2)
40202-1945
(2)
11265-4742
10102-1967
(2)
10702-1925
(2)

FRAME
CADRE
RAHMEN
CUADRO

PROP STAND
BEQUILLE LATÉRAL
SEITENSTÜTZE
MULETA LATERAL

BATTERY HOLDER
SUPPORT DE BATTERIE
BATTERIEHALTER
PORTA-BATERIA

Model Modèle Typen Modelos	Spares No. No. de pièce Ersatzteil-Nr. No. de repuesto	Description	Designation	Beschreibung	Descripción	Per Set Par jeu Pr. Satz Juego de
A Group	4 05 02-0046	Nut	Écrou	Mutter	Tuerca	
A Group	4 05 02-0049	Nut	Écrou	Mutter	Tuerca	4
A Group	4 01 02-0923	Washer	Rondelle	Scheibe	Arandela	8
A Group	1 07 02-1925	Nut	Écrou	Mutter	Tuerca	2
A Group	4 02 02-1945	Washer	Rondelle	Scheibe	Arandela	2
A Group	1 01 02-1967	Lockwasher	Rondelle frein	Sicherungsscheibe	Freno	
Spitfire Scrambler ...	4 02 02-2138	Washer	Rondelle	Scheibe	Arandela	4
A Group	4 02 02-6537	Washer	Rondelle	Scheibe	Arandela	2
A Group	1 08 15-0734	Nut	Écrou	Mutter	Tuerca	
A Group	1 05 15-6524	Nut	Écrou	Mutter	Tuerca	2
A Group	1 05 24-6770	Bolt	Boulon	Schraube	Tornillo	4
A Group	1 07 24-7343	Bolt	Boulon	Schraube	Tornillo	2
Spitfire Scrambler ...	1 08 27-5693	Stud	Goujon	Stehbolzen	Esparago	
A Group	4 03 28-2080	Grease Nipple	Graisseur	Schmiernippel	Engrasador	1
A Group	1 03 29-8740	Washer	Rondelle	Scheibe	Arandela	2
A Group	4 01 36-0382	Lockwasher	Rondelle frein	Sicherungsscheibe	Freno	
Spitfire Scrambler ...	1 11 42-0062	Bolt	Boulon	Schraube	Tornillo	
Spitfire Scrambler ...	1 37 42-2018	Crankcase Shield	Plaque couvercle	Abdeckplatte	Tapa del cojinete	
A Group	1 12 42-4078	Socket	Douille	Sockel	Casquillo	
Spitfire Scrambler ...	1 10 42-4474	Bolt	Boulon	Schraube	Tornillo	
Spitfire Scrambler ...	1 09 42-4475	Nut	Écrou	Mutter	Tuerca	2
A Group	1 16 42-4502	Battery Strap	Barrette de batterie	Batteriehalter	Soporte de bateria	
A Group	1 16 42-4503	Battery Strap	Barrette de batterie	Batteriehalter	Soporte de bateria	
A7S/S, A10S/R ...	1 16 42-4503	Battery Strap	Barrette de batterie	Batteriehalter	Soporte de bateria	2
A Group	1 09 42-4505	Pivot Pin	Axe	Drehzapfen	Eje	2
A Group	1 09 42-4506	Pivot Pin (tapped)	Chèville de rotation-filetée	Drehstift mit Gewinde	Espiga de rotación-roscado	
A Group	1 34 42-4514	Battery Holder complete	Support de batterie complet	Batteriehalter kompl.	Porta-bateria completa	
A Group	1 22 42-4515	Base Plate	Embase	Unterlage	Placa de base	
A7, A10	1 18 42-4516	Battery Strap (side)	Barrette de batterie (côte)	Batteriehalter (seite)	Soporte de bateria (lado)	
A7, A10	1 31 42-4644*	Base Plate	Embase	Unterlage	Placa de base	
A Group	1 12 42-4649*	Wire Clip	Agrafe	Spannbügel	Estribo	
A7S/S, A10S/R ...	1 31 42-4651*	Base Plate	Embase	Unterlage	Placa de base	
A Group	1 37 42-4765	Prop Stand	Béquille latérale	Seitenstütze	Muleta lateral	
A Group	1 07 42-4767	Bolt	Boulon	Schraube	Tornillo	2
A Group	1 27 42-4776	Bracket	Support	Verstrebung	Soporte	
A Group	1 12 42-4793	Bolt	Boulon	Schraube	Tornillo	
A Group	1 03 42-4797	Nut	Écrou	Mutter	Tuerca	2
A Group	1 09 42-8049*	Rubber Mat	Recouvrement caoutchouc	Gummibelag	Estera de goma	
A Group	8 54 42-9032	Saddle	Selle	Sattel	Sillín	
A Group	1 12 65-4742	Spring	Ressort	Feder	Resorte	
A Group	1 19 66-4149	Bearing Cup	Cuvette de roulement	Lagerschale	Copa de rolamiento	2
A Group	4 01 66-4707	Lockwasher	Rondelle frein	Sicherungsscheibe	Freno	
A Group	1 12 67-4030	Bolt	Boulon	Schraube	Tornillo	
A Group	1 07 67-4040	Stud	Goujon	Stehbolzen	Esparago	2

*Fitted on and after Frame No. A7 GA7-8855, A7S/S GA7-8929, A10 GA7-8437, A10S/R GA7-8618

*Montée depuis cadre numéro A7 GA7-8855, A7S/S GA7-8929, A10 GA7-8437, A10S/R GA7-8618

*Nach Rahmennummer montiert A7 GA7-8855, A7S/S GA7-8929, A10 GA7-8437, A10S/R GA7-8618

*Montada después de cuadro numero A7 GA7-8855, A7S/S GA7-8929, A10 GA7-8437, A10S/R GA7-8618

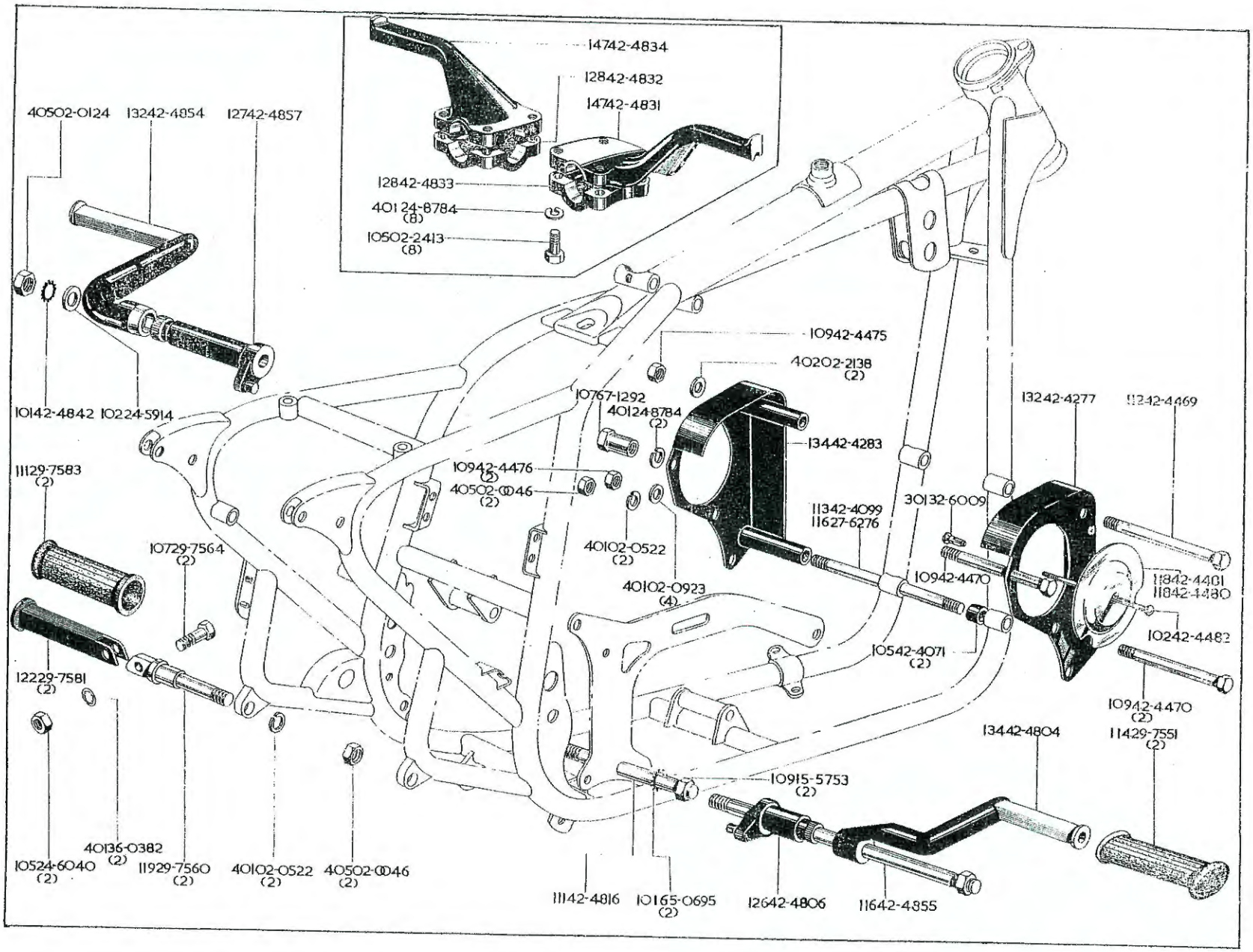
14742-4834
12842-4832
14742-4831
12842-4833
40124-8784 (8)
10502-2413 (8)
40502-0124
13242-4854
12742-4857
10142-4842
10224-5914
10942-4475
40202-2138 (2)
10767-1292
40124-8784 (2)
13442-4283
13242-4277
11242-4469
11129-7583 (2)
10942-4476 (2)
40502-0046 (2)
11342-4099
11627-6276
30132-6009
10729-7564 (2)
40102-0522 (2)
10942-4470
11842-4481
11842-4480
40102-0923 (4)
10242-4482
10542-4071 (2)
12229-7581 (2)
10942-4470 (2)
13442-4804
11429-7551 (2)
10915-5753 (2)
40136-0382 (2)
10524-6040 (2)
11929-7560 (2)
40102-0522 (2)
40502-0046 (2)
11142-4816
10165-0695 (2)
12642-4806
11642-4855

ENGINE PLATES
PLAQUE D'APPUI POUR MOTEUR
MOTORABSTÜTZBLECH
PLACA DE APOYO DEL MOTOR

FOOTRESTS
REPOSE-PIED
FUSSRASTEN
DESCANSA-PIES

Model Modèle Typen Modelos	Spares No. No. de pièce Ersatzteil-Nr. No. de repuesto	Description	Designation	Beschreibung	Descripción	Per Set Par jeu Pr. Satz Juego de
A Group	4 05 02-0046	Nut	Écrou	Mutter	Tuerca	4
A Group	4 05 02-0124	Nut	Écrou	Mutter	Tuerca	
A Group	4 01 02-0522	Lockwasher	Rondelle frein	Sicherungsscheibe	Freno	4
A Group	4 01 02-0923	Washer	Rondelle	Scheibe	Arandela	4
A Group	4 02 02-2138	Washer	Rondelle	Scheibe	Arandela	2
Spitfire Scrambler ...	1 05 02-2413	Nut	Écrou	Mutter	Tuerca	8
Spitfire Scrambler ...	1 09 15-5753	Nut	Écrou	Mutter	Tuerca	2
A Group	1 02 24-5914	Washer	Rondelle	Scheibe	Arandela	
A Group	1 05 24-6040	Nut	Écrou	Mutter	Tuerca	2
A Group	4 01 24-8784	Lockwasher	Rondelle frein	Sicherungsscheibe	Freno	8
A Group	1 16 27-6276	Stud	Goujon	Stehbolzen	Esparago	
A Group	1 14 29-7551	Rubber Pad	Caoutchouc tampon	Gummiauflage	Cojin de goma	2
A Group	1 19 29-7560	Anchor Bolt	Boulon d'ancrage	Ankerbolzen	Tornillo de sujeción	2
A Group	1 07 29-7564	Bolt	Boulon	Schraube	Tornillo	2
A Group	1 22 29-7581	Footrest	Repose-pied	Fussraste	Descansa-pie	2
A Group	1 11 29-7583	Rubber Pad	Caoutchouc tampon	Gummiauflage	Cojin de goma	2
Spitfire Scrambler ...	3 01 32-6009	Nipple	Ecrou de rayon	Nippel	Tuerca	
A Group	4 01 36-0382	Lockwasher	Rondelle frein	Sicherungsscheibe	Freno	2
A Group	1 05 42-4071	Distance Piece	Entretoise	Distanzrohr	Distanciador	
A Group	1 13 42-4099	Stud	Goujon	Stehbolzen	Esparago	
A Group	1 32 42-4277	Engine Plate (o/s)	Plaque d'appui pour moteur (droite).	Motorabstützblech (rechts)	Placa de apoyo del motor (der.)	
A Group	1 34 42-4283	Engine Plate (n/s)	Plaque d'appui pour moteur (gauche).	Motorabstützblech (links)	Placa de apoyo del motor (izq.)	
A Group	1 12 42-4469	Bolt	Boulon	Schraube	Tornillo	
A Group	1 09 42-4470	Bolt	Boulon	Schraube	Tornillo	3
A Group	1 09 42-4475	Nut	Écrou	Mutter	Tuerca	
A Group	1 09 42-4476	Nut	Écrou	Mutter	Tuerca	2
Spitfire Scrambler ...	1 18 42-4480	Plate (n/s)	Plaque (gauche)	Scheibe (links)	Placa (izq.)	
Spitfire Scrambler ...	1 18 42-4481	Plate (o/s)	Plaque (droite)	Scheibe (rechts)	Placa (der.)	
Spitfire Scrambler ...	1 02 42-4482	Dynamo Hole Cover Fastener.	Fermoir pour couvercle de trou de dynamo.	Verschluss für Dynamodeckelloch	Cerrojo para tapa de agujero de de dinamo.	
A Group	1 34 42-4804	Bracket (o/s)	Support (droite)	Verstrebung (rechts)	Soporte (der.)	
A Group	1 26 42-4806	Distance Piece (o/s)	Entretoise (droite)	Distanzrohr (recths)	Distanciador (der.)	
Spitfire Scrambler ...	1 11 42-4816	Stud	Goujon	Stehbolzen	Esparago	
Spitfire Scrambler ...	1 47 42-4831	Footrest (o/s)	Repose-pied (droite)	Fussraste (rechts)	Descansa-pie (der.)	
Spitfire Scrambler ...	1 28 42-4832	Locking Plate (n/s)	Plaque de blocage (gauche)	Sicherungsscheibe (links)	Placa cerradora (izq.)	
Spitfire Scrambler ...	1 28 42-4833	Locking Plate (o/s)	Plaque de blocage (droite)	Sicherungsscheibe (rechts)	Placa cerradora (der.)	
Spitfire Scrambler ...	1 47 42-4834	Footrest (n/s)	Repose-pied (gauche)	Fussraste (links)	Descansa-pie (izq.)	
A Group	1 32 42-4835	Pillion Footrest assembled	Repose-pied arrière complet	Sozius Fussrasten kompl.	Estribo para acompañante	2
A Group	1 01 42-4842	Lockwasher	Rondelle frein	Sicherungsscheibe	Freno	
A Group	1 32 42-4854	Bracket (n/s)	Support (gauche)	Verstrebung (links)	Soporte (izq.)	
A Group	1 16 42-4855	Stud	Goujon	Stehbolzen	Esparago	
A Group	1 27 42-4857	Distance Piece (n/s)	Entretoise (gauche)	Distanzrohr (links)	Distanciador (izq.)	
Spitfire Scrambler ...	1 01 65-0695	Lockwasher	Rondelle frein	Sicherungsscheibe	Freno	
A Group	1 07 67-1292	Nut	Ecrou	Mutter	Tuerca	

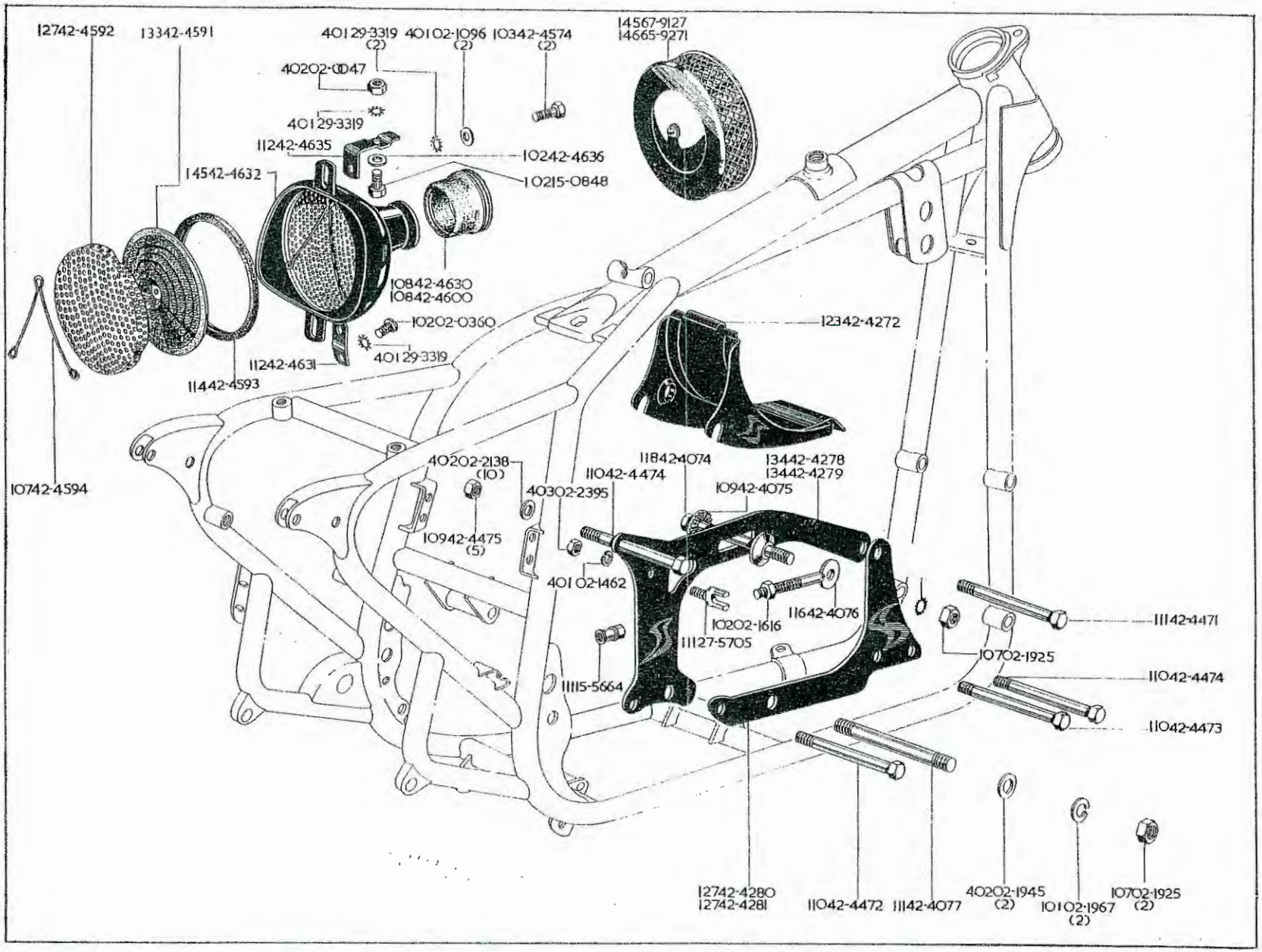
12742-4592
13342-4591
40129-3319 (2)
40102-1096 (2)
10342-4574 (2)
14567-9127
14665-9271
40202-0047
40129-3319
11242-4635
10242-4636
14542-4632
10215-0848
10842-4630
10842-4600
10202-0360
12342-4272
40129-3319
11242-4631
11442-4593
10742-4594
40202-2138 (10)
11842-4074
13442-4278
13442-4279
11042-4474
40302-2395
10942-4075
10942-4475 (5)
40102-1462
10202-1616
11642-4076
11127-5705
11142-4471
10702-1925
11042-4474
11115-5664
11042-4473
12742-4280
12742-4281
11042-4472
11142-4077
40202-1945 (2)
10102-1967 (2)
10702-1925 (2)

ENGINE PLATES
PLAQUE D'APPUE POUR MOTEUR
MOTOR ABSTUTZBLECH
PLACA DE APOYO DEL MOTOR

AIR FILTER
FILTRE Á AIR
LUFTFILTER
FILTRO DE AIRE

Model Modèle Typen Modelos	Spares No. No. de pièce Ersatzteil-Nr. No. de repuesto	Description	Designation	Beschreibung	Descripción	Per Set Par jeu Pr. Satz Juego de
Super Rocket, Spitfire Scrambler	4 02 02-0047*	Nut	Écrou	Mutter	Tuerca	
Super Rocket, Spitfire Scrambler	1 02 02-0360*	Bolt	Boulon	Schraube	Tornillo	
A7, A10	4 01 02-1096	Washer	Rondelle	Scheibe	Arandela	2
A Group	4 01 02-1462	Lockwasher	Rondelle frein	Sicherungsscheibe	Freno	
A Group	1 02 02-1616	Nut	Écrou	Mutter	Tuerca	
A Group	1 07 02-1925	Nut	Écrou	Mutter	Tuerca	3
A Group	4 02 02-1945	Washer	Rondelle	Scheibe	Arandela	2
A Group	1 01 02-1967	Lockwasher	Rondelle frein	Sicherungsscheibe	Freno	2
A Group	4 02 02-2138	Washer	Rondelle	Scheibe	Arandela	10
A Group	4 03 02-2395	Nut	Écrou	Mutter	Tuerca	
Super Rocket, Spitfire Scrambler	1 02 15-0848*	Bolt	Boulon	Schraube	Tornillo	
A Group	1 11 15-5664	Nut	Écrou	Mutter	Tuerca	
A Group	1 11 27-5705	Stud	Goujon	Stehbolzen	Esparago	
A7, A10	4 01 29-3319	Lockwasher	Rondelle frein	Sicherungsscheibe	Freno	2
A Group	1 18 42-4071	Stud	Goujon	Stehbolzen	Esparago	
A Group	1 09 42-4075	Lockwasher	Rondelle frein	Sicherungsscheibe	Freno	
A Group	1 16 42-4076	Adjuster	Système de reglage	Einstellschraube	Tornillo de ajuste	
A Group	1 11 42-4077	Stud	Goujon	Stehbolzen	Esparago	
A Group	1 23 42-4272	Cover Plate	Plaque couvercle (droite)	Abdeckplatte	Tapa del cojinete	
A Group	1 34 42-4278	Plate (top) (o/s)	Plaque (supérieur) (droite)	Scheibe (oben rechts)	Placa (superior) (der.)	
A Group	1 34 42-4279	Plate (top) (n/s)	Plaque (supérieur) (gauche)	Scheibe (oben links)	Placa (superior) (izq.)	
A Group	1 27 42-4280	Plate (bottom) (o/s)	Plaque (inférieur) (droite)	Scheibe (unten rechts)	Placa (inferior) (der.)	
A Group	1 27 42-4281	Plate (bottom) (n/s)	Plaque (inférieur) (gauche)	Scheibe (unten links)	Placa (inferior) (izq.)	
A Group	1 11 42-4471	Bolt	Boulon	Schraube	Tornillo	
A Group	1 10 42-4472	Bolt	Boulon	Schraube	Tornillo	
A Group	1 10 42-4473	Bolt	Boulon	Schraube	Tornillo	
A Group	1 10 42-4474	Bolt	Boulon	Schraube	Tornillo	2
A Group	1 09 42-4475	Nut	Écrou	Mutter	Tuerca	5
A7, A10	1 03 42-4574	Screw	Vis	Schraube	Tornillo	2
A7, A10	1 33 42-4591	Air Filter Element	Élément de filtre à air	Luftfiltereinsatz	Guarnicion del filtro	
A7, A10	1 27 42-4592	Air Filter Cover	Couvercle du filtre à air	Luftfilterdeckel	Tapa del filtro de aire	
A7, A10	1 14 42-4593	Sealing Washer	Joint d'étanchéité	Dichtung	Arandela de reten	
A7, A10	1 07 42-4594	Retainer	Arrêtoir	Sicherung	Freno	
A7, A10	1 08 42-4600	Connector	Connexion	Verbinder	Conector	
A7, A10	1 45 42-4625	Air Filter	Filtre à air	Luftfilter	Filtro de aire	
Super Rocket, Spitfire Scrambler	1 08 42-4630*	Rubber Sleeve	Douille caoutchouc	Gummimuffe	Manguita de goma	
Super Rocket, Spitfire Scrambler	1 12 42-4631*	Bracket (bottom)	Support (inférieur)	Verstrebung (unten)	Soporte (inferior)	
Super Rocket, Spitfire Scrambler	1 45 42-4632	Air Filter	Filtre à air	Luftfilter	Filtro de aire	
Super Rocket, Spitfire Scrambler	1 39 42-4633*	Air Filter Body	Manchon pour filtre à air	Hülse für Luftfilter	Envoltura para filtro de aire	
Super Rocket, Spitfire Scrambler	1 12 42-4635*	Bracket (top)	Support (dessus)	Verstrebung (oben)	Soporte (superior)	
Super Rocket, Spitfire Scrambler	1 02 42-4636*	Washer	Rondelle	Scheibe	Arandela	
A7S/S	1 46 65-9271	Air Filter	Filtre à air	Luftfilter	Filtro de aire	
A Group	4 02 66-4708	Lockwasher	Rondelle frein	Sicherungsscheibe	Freno	
A10S/R	1 45 67-9127	Air Filter	Filtre à air	Luftfilter	Filtro de aire	
		*American type.	*Type American.	*Amerikanische Typen.	*Tipo Americano.	

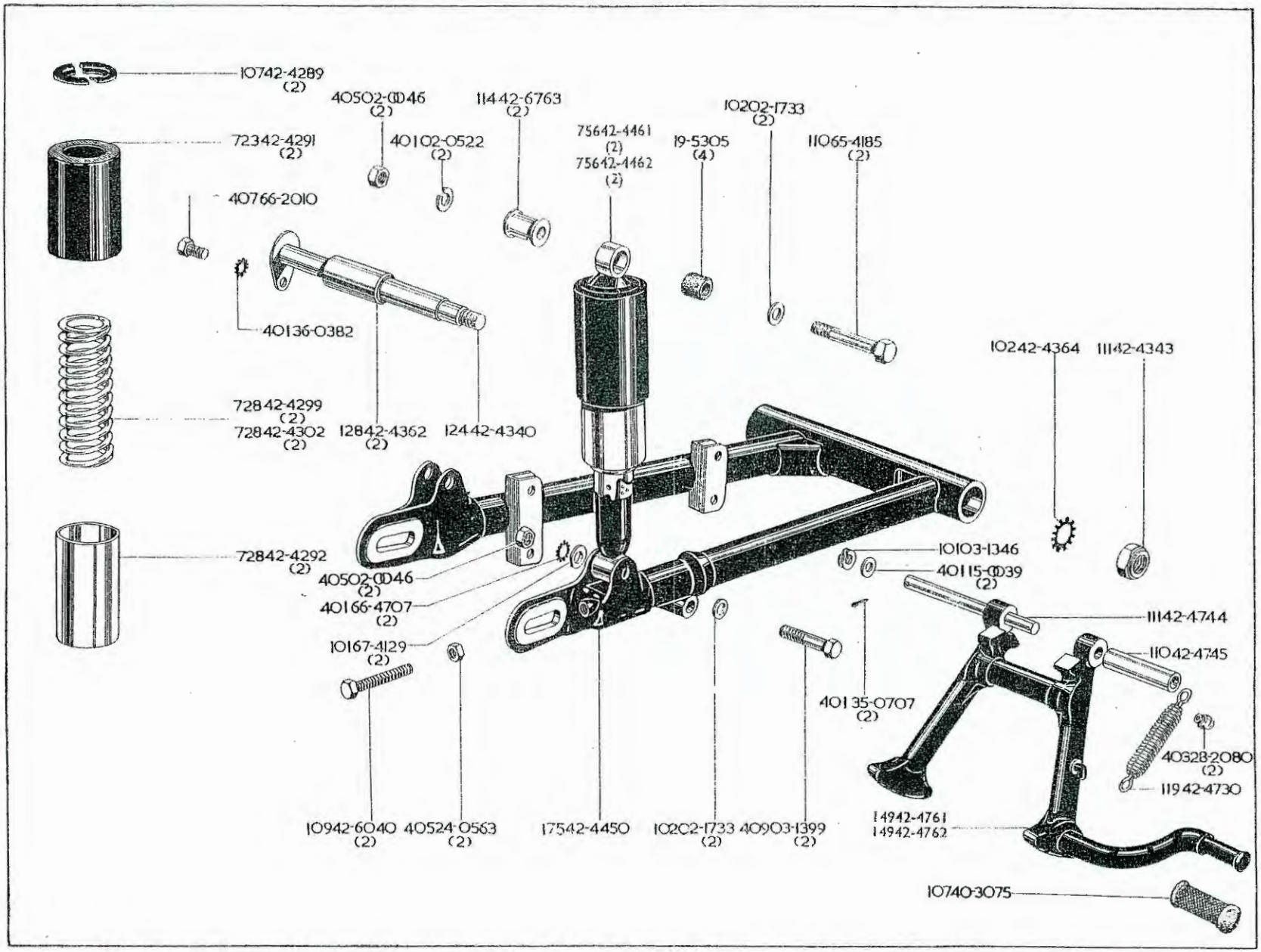
10742-4289 (2)
40502-0046 (2)
11442-6763 (2)
10202-1733 (2)
72342-4291 (2)
40102-0522 (2)
75642-4461 (2)
75642-4462 (2)
19-5305 (4)
11065-4185 (2)
40766-2010
40136-0382
10242-4364
11142-4343
72842-4299 (2)
72842-4302 (2)
12842-4362 (2)
12442-4340
72842-4292 (2)
40502-0046 (2)
40166-4707 (2)
10167-4129 (2)
10103-1346
40115-0039 (2)
11142-4744
11042-4745
40135-0707 (2)
40328-2080 (2)
11942-4730
10942-6040 (2)
40524-0563 (2)
17542-4450
10202-1733 (2)
40903-1399 (2)
14942-4761
14942-4762
10740-3075

SWINGING ARM
BRAS OSCILLANT
SCHWINGARM
HORQUILLA OSCILLANTE

SHOCK ABSORBER
AMORTISSEUR
STOSSDÄMPFER
AMORTIGUADOR

Model Modèle Typen Modelos	Spares No. No. de pièce Ersatzteil-Nr. No. de repuesto	Description	Designation	Beschreibung	Descripción	Per Set Par jeu Pr. Satz Juego de
A Group	4 05 02-0046	Nut	Écrou	Mutter	Tuerca	4
A Group	4 01 02-0522	Lockwasher	Rondelle frein	Sicherungsscheibe	Freno	2
A Group	1 02 02-1733	Washer	Rondelle	Scheibe	Arandela	2
A Group	1 01 03-1346	Lockwasher	Rondelle frein	Sicherungsscheibe	Freno	
A Group	4 09 03-1399	Bolt	Boulon	Schraube	Tornillo	2
A Group	4 01 15-0039	Washer	Rondelle	Scheibe	Arandela	2
A Group	19-5305	Rubber Sleeve	Douille, caoutchouc	Gummimuffe	Manguita de goma	4
A Group	4 05 24-0563	Nut	Écrou	Mutter	Tuerca	2
A Group	4 03 28-2080	Grease Nipple	Graisseur	Schmiernippel	Engrasador	
A Group	4 01 35-0707	Split Pin	Goupille fendue	Splint	Chaveta hendida	
A Group	4 01 36-0382	Lockwasher	Rondelle frein	Sicherungsscheibe	Freno	
A Group	1 07 40-3075	Rubber Pad	Tampon caoutchouc	Gummiauflage	Cojin de goma	
A Group	1 07 42-4289	Collet	Collet	Keil	Refuerzo del cilindro	4
A Group	7 23 42-4291	Outer Shroud	Fourreau, extérieur	Hülse, aussen	Manguito, exterior	2
A Group	7 28 42-4292	Inner Shroud	Fourreau, intérieur	Hülse, innen	Manguito, interior	2
A Group (Solo) ...	7 28 42-4299	Spring	Ressort	Feder	Resorte	2
A Group (Sfcar) ...	7 28 42-4302	Spring	Ressort	Feder	Resorte	2
A Group	1 24 42-4340	Spindle	Arbre	Welle	Arbol	
A Group	1 11 42-4343	Nut	Écrou	Mutter	Tuerca	
A Group	1 28 42-4362	Silentbloc	Silentbloc	Gummilagerung	Silent bloc	
A Group	1 02 42-4364	Lockwasher	Rondelle frein	Sicherungsscheibe	Freno	
A Group	1 75 42-4450	Swinging Arm	Bras oscillant	Schwingarm	Horquilla oscillante	
A Group (Solo) ...	7 56 42-4461	Shock Absorber	Amortisseur	Stossdämpfer	Amortiguador	2
A Group (Sfcar) ...	7 56 42-4462	Shock Absorber	Amortisseur	Stossdämpfer	Amortiguador	
A Group	1 19 42-4730	Spring	Ressort	Feder	Resorte	
A Group	1 11 42-4744	Pivot Pin	Axe	Drehzapfen	Eje	
A Group	1 10 42-4745	Spacer Tube	Tube entretoise	Distanzrohr	Tubo espaciador	
A Group	1 49 42-4761	Centre Stand	Béquille centrale	Mittelständer	Muleta	
Spitfire Scrambler ...	1 49 42-4762	Centre Stand	Béquille centrale	Mittelständer	Muleta	
A Group	1 09 42-6040	Screw	Vis	Schraube	Tornillo	2
A Group	1 14 42-6763	Spacer Tube	Tube entretoise	Distanzrohr	Eje	2
A Group	1 10 65-4185	Bolt	Boulon	Schraube	Tornillo	2
A Group	4 07 66-2010	Bolt	Boulon	Schraube	Tornillo	
A Group	4 01 66-4707	Lockwasher	Rondelle frein	Sicherungsscheibe	Freno	2
A Group	1 01 67-4129	Washer	Rondelle	Scheibe	Arandela	2
		Solo	Solo	Solo	Solo	
		Sfcar.	Sidecar	Beiwagen	Sidecar	

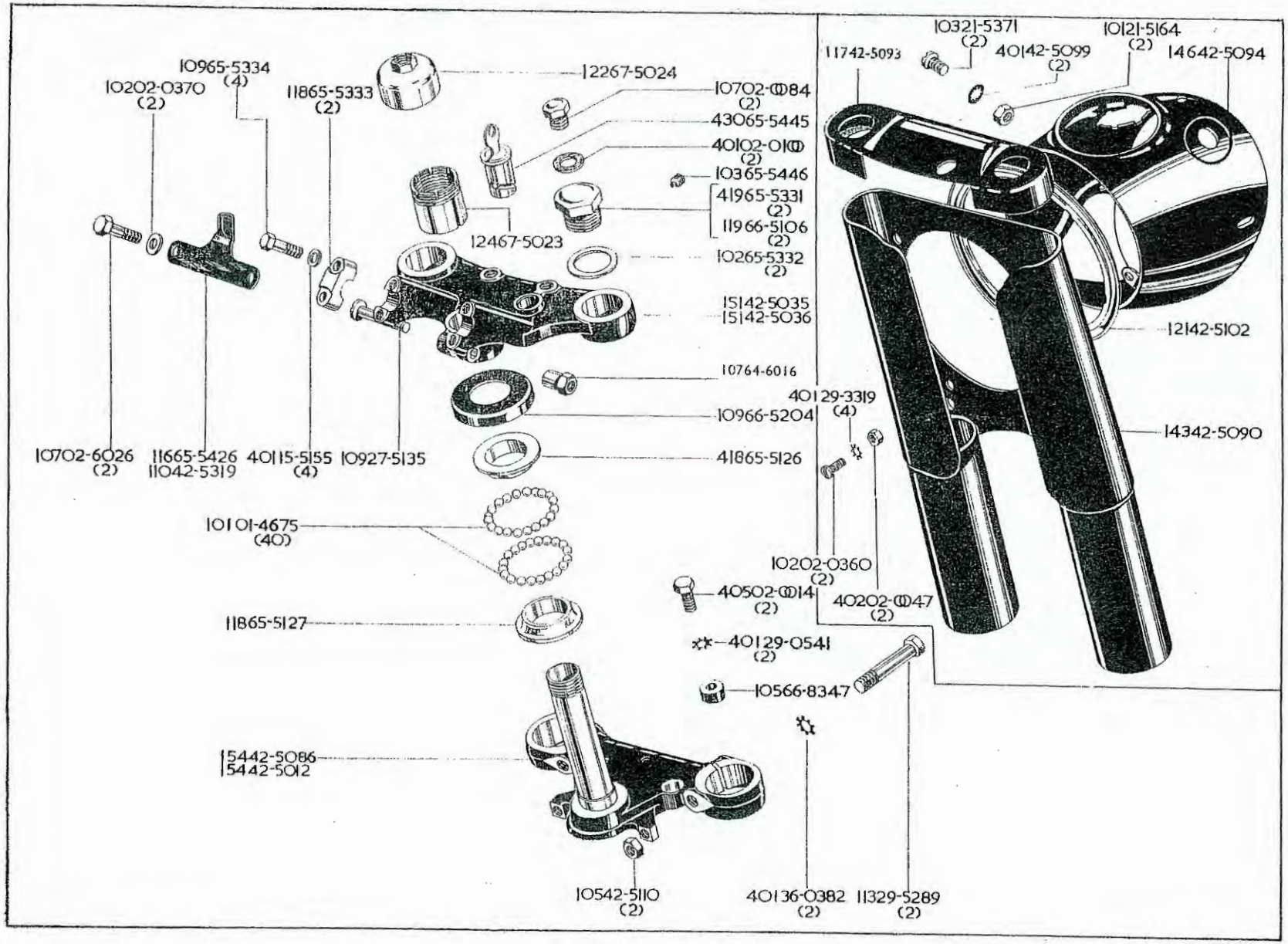
10965-5334 (4)
10202-0370 (2)
11865-5333 (2)
12267-5024
10702-0084 (2)
43065-5445
40102-0100 (2)
10365-5446
41965-5331 (2)
11966-5106 (2)
12467-5023
10265-5332 (2)
15142-5035
15142-5036
10764-6016
10966-5204
41865-5126
10702-6026 (2)
11665-5426
11042-5319
40115-5155 (4)
10927-5135
10101-4675 (40)
11865-5127
15442-5086
15442-5012
10542-5110 (2)
40136-0382 (2)
11329-5289 (2)
10321-5371 (2)
40142-5099 (2)
10121-5164 (2)
11742-5093
14642-5094
12142-5102
14342-5090
40129-3319 (4)
10202-0360 (2)
40502-0014 (2)
40202-0047 (2)
40129-0541 (2)
10566-8347

FRONT FORK
FOURCHE AV
VORDERGABEL
HORQUILLA DELANTERA

Model Modèle Typen Modelos	Spares No. No. de pièce Ersatzteil-Nr. No. de repuesto	Description	Designation	Beschreibung	Descripción	Per Set Par jeu Pr. Satz Juego de
A Group	1 01 01–4675	Ball	Bille	Kugel	Bola	40
A Group	4 05 02–0014	Bolton	Boulon	Schraube	Tornillo	2
A7, A7S/S, A10 ...	4 02 02–0047	Nut	Écrou	Mutter	Tuerca	4
500 Flash, S/S, Royal Tourist, A10S/R	1 07 02–0084**	Plug	Bouchon	Stopfen	Tapon	2
500 Flash, S/S, Royal Tourist, A10S/R	4 01 02–0100**	Sealing Washer	Bague d'étanchéité	Dichtring	Junta	2
A Group	1 02 02–0360	Screw	Vis	Schraube	Tornillo	4
A10S/R	1 02 02–0370	Washer	Rondelle	Scheibe	Arandela	2
A10S/R	1 07 02–6026	Bolt	Boulon	Schraube	Tornillo	2
A Group	4 01 15–5155	Washer	Rondelle	Scheibe	Arandela	4
A7, A7S/S, A10 ...	1 01 21–5164	Nut	Écrou	Mutter	Tuerca	2
A7, A7S/S, A10 ...	1 02 21–5371	Screw	Vis	Schraube	Tornillo	2
A Group	1 09 27–5135	Screw	Vis	Schraube	Tornillo	
A Group	4 01 29–0541	Lockwasher	Rondelle frein	Sicherungsscheibe	Freno	2
A7, A7S/S, A10 ...	4 01 29–3319	Lockwasher	Rondelle frein	Sicherungsscheibe	Freno	4
A Group	1 13 29–5289	Bolt	Boulon	Schraube	Tornillo	2
A Group	4 01 36–0382	Lockwasher	Rondelle frein	Sicherungsscheibe	Freno	2
A10S/R	1 54 42–5012	Bottom Yoke (Export)	Attache inférieure de fourche (Export)	Unterjoch (ausfuhr)	Horqueta inferior (Exportación)	
A7, A7S/S, A10 ...	1 51 42–5035	Top Yoke	Tête de fourche	Oberjoch	Horqueta superior	
A10S/R	1 51 42–5036*	Top Yoke (Export)	Tête de fourche (Export)	Oberjoch (ausfuhr)	Horqueta superior (Exportación)	
A Group	1 54 42–5086†	Bottom Yoke	Attache inférieure de fourche	Unterjoch	Horqueta inferior	
A Group	1 43 42–5090	Cover	Couvercle	Schutzkappe	Tapa	
A Group	1 17 42–5093	Top Cover	Couvercle supérieur	Schutzkappe oben	Tapa superior	
A Group	1 46 42–5094	Cowl	Capotage de phare	Scheinwerferverkleidung	Capucha	
A Group	4 01 42–5099	Lockwasher	Rondelle frein	Sicherungsscheibe	Freno	2
A Group	1 21 42–5102	Support Ring	Anneau de sopport	Stutzring	Anillo de soporte	
A Group	1 05 42–5110	Nut	Écrou	Mutter	Tuerca	2
Spitfire Scrambler ...	1 10 42–5319*	Bracket	Support	Verstrebung	Soporte	
A Group	1 07 64–6016	Nut	Ecrou	Mutter	Tuerca	
A Group	4 18 65–5126	Top Cone	Cone supérieur	Oberkonus	Cona superior	
A Group	1 18 65–5127	Bottom Cone	Cone inférieur	Unterkonus	Cona inferior	
A Group	4 19 65–5331	Top Nut	Écrou supérieur	Obere Mutter	Tuerca superior	2
A Group	1 02 65–5332	Washer	Rondelle	Scheibe	Arandela	2
A Group	1 18 65–5333	Clip	Bride	Klammer	Grapa	2
A7, A7S/S, A10 ...	1 09 65–5334	Bolt	Boulon	Schraube	Tornillo	4
A10S/R	1 16 65–5426	Bracket	Support	Verstrebung	Soporte	
A Group	4 30 65–5445	Lock and Key	Serrure et clef	Schloss mit Schlüssel	Cerradura y llave	
A Group	1 03 65–5446	Grub Screw	Vis sans tête	Schraube	Tornillo prisioniero	
500 Flash, S/S, Royal Tourist, A10S/R	1 19 66–5106**	Top Nut	Écrou supérieur	Obere Mutter	Tuerca superior	2
A Group	1 09 66–5204	Cap	Chapeau	Abdeckkappe	Tapon	
A Group	1 05 66–8347	Collar	Bague d'arrêt	Stellring	Anillo móvil aprisionado	
A Group	1 24 67–5023	Adjuster	Système de reglage	Einstellbüchse	Tornillo de ajuste	
A Group	1 22 67–5024	Top Nut	Écrou supérieur	Obere Mutter	Tuerca superior	

*Used with Tachometer.
†Horn mounting.
**American type.

*Employée avec comte-tours.
†Support de l'avertisseur.
**Type Americau.

*Benutzt nit Tachometer.
†Hornhalter.
**Amerikanische Typen.

*Empleado con cuentagrios.
†Soporte para bocina.
**Tipo Americano.

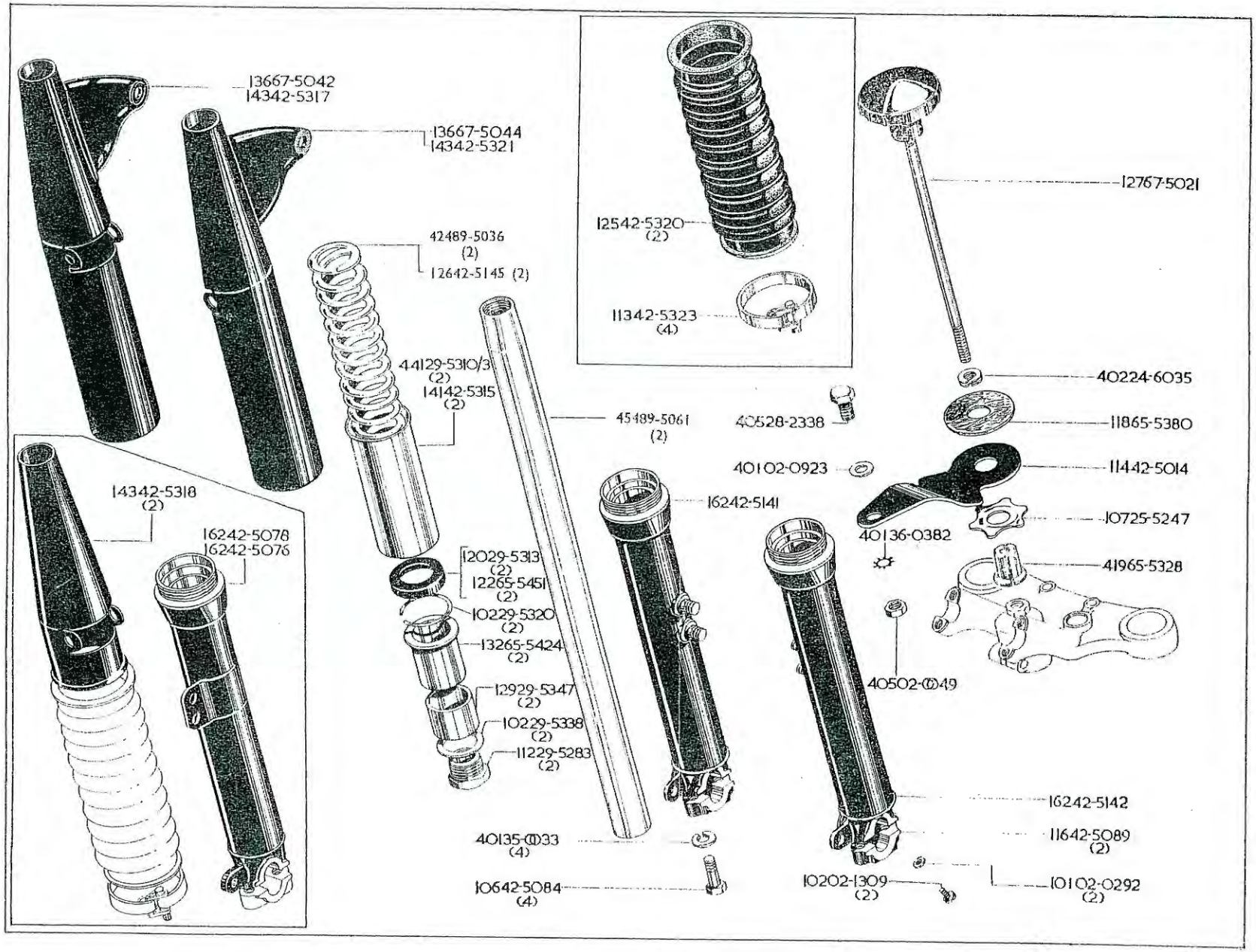
13667-5042
14342-5317
13667-5044
14342-5321
42489-5036
(2)
12642-5145 (2)
44129-5310/3
(2)
14142-5315
(2)
45489-5061
(2)
12542-5320
(2)
11342-5323
(4)
12767-5021
40224-6035
11865-5380
40528-2338
40102-0923
11442-5014
10725-5247
40136-0382
41965-5328
40502-⑪49
16242-5141
14342-5318
(2)
16242-5078
16242-5076
12029-5313
(2)
12265-5451
(2)
10229-5320
(2)
13265-5424
(2)
12929-5347
(2)
10229-5338
(2)
11229-5283
(2)
40135-⑪33
(4)
10642-5084
(4)
16242-5142
11642-5089
(2)
10202-1309
(2)
10102-0292
(2)

FRONT FORK
FOURCHE AV
VORDERGABEL
HORQUILLA DELANTERA

Model Modèle Typen Modelos	Spares No. No. de pièce Ersatzteil-Nr. No. de repuesto	Description	Designation	Beschreibung	Descripción	Per Set Par jeu Pr. Satz Juego de
A Group	4 05 02–0049	Nut	Écrou	Mutter	Tuerca	
A Group	1 01 02–0292	Sealing Washer	Joint d'étanchéité	Dichtung	Arandela de reten	2
A Group	4 01 02–0923	Washer	Rondelle	Scheibe	Arandela	
A Group	1 02 02–1309	Plug	Bouchon	Stopfen	Tapon	2
A Group	4 02 24–6035	Lockwasher	Rondelle frein	Sicherungsscheibe	Freno	
A Group	1 07 25–5247	Star Washer	Rondelle en étoile	Sicherung	Freno	
A Group	4 05 28–2338	Bolt	Boulon	Schraube	Tornillo	
A Group	1 12 29–5283	Plug	Bouchon	Stopfen	Tapón	2
A Group	4 41 29–5310/3	Oil Seal Housing	Boîter de joint d'huile	Dichtringgehäuse	Caja reten de aceite	2
A Group	1 20 29–5313	Oil Seal	Joint d'huile	Simmerring	Reten de aceite	2
A Group	1 02 29–5320	Circlip	Arrêtoir	Sprengring	Freno	2
A Group	1 01 29–5334	Top Bush Shim (.005 in.)	Rondelle pour douille supérieur (127 mm.).	Scheibe für obere Büchse (127mm.)	Arandela para casquillo superior (127 mm.).	
A Group	1 01 29–5335	Top Bush Shim (.010 in.)	Rondelle pour douille supérieur (254 mm.).	Scheibe für obere Büchse (127mm.)	Arandela para casquillo superior (254 mm.).	
A Group	1 01 29–5336	Top Bush Shim (.020 in.)	Rondelle pour douille supérieur (508 mm.).	Scheibe für obere Büchse (508mm.)	Arandela para casquillo superior (508 mm.).	
A Group	1 01 29–5337	Top Bush Shim (.030 in.)	Rondelle pour douille supérieur (762 mm.).	Scheibe für obere Büchse (762mm.)	Arandela para casquillo superior (762 mm.).	
A Group	1 02 29–5338	Washer	Rondelle	Scheibe	Arandela	2
A Group	1 29 29–5347	Bottom Bush	Douille inférieur	Büchse unten	Casquillo inferior	2
A Group	4 01 35–0033	Lockwasher	Rondelle frein	Sicherungsscheibe	Freno	4
A Group	4 01 36–0382	Lockwasher	Rondelle frein	Sicherungsscheibe	Freno	
A Group	1 14 42–5014	Anchor Plate	Support	Ankerplatte	Soporte	
Spitfire Scrambler ...	1 62 42–5076*	Sliding Tube (right-hand)	Tube coulissant (droite)	Gleitrohr (rechts)	Tubo deslizando (der.)	
Spitfire Scrambler ...	1 62 42–5078*	Sliding Tube (left-hand)	Tube coulissant (gauche)	Gleitrohr (links)	Tubo deslizando (izq.)	
A Group	1 06 42–5084	Bolt	Boulon	Schraube	Tornillo	4
A Group	1 16 42–5089	Cap	Chapeau	Abdeckkappe	Tapón	2
A Group	1 62 42–5141	Sliding Tube (left-hand)	Tube coulissant (gauche)	Gleitrohr (links)	Tubo deslizando (izq.)	
A Group	1 62 42–5142	Sliding Tube (right-hand)	Tube coulissant (droite)	Gleitrohr (rechts)	Tubo deslizando (der.)	
A Group	1 26 42–5145	Spring (sidecar)	Ressort	Feder	Resorte	2
A10S/R, Spitfire Scrambler	1 41 42–5315*	Oil Seal Housing	Boitier de joint d'huile	Dichtringgehäuse	Caja reten de aceite	2
A10S/R	1 43 42–5317*	Sleeve (left-hand)	Douille (gauche)	Büchse (links)	Casquillo (izq.)	
Spitfire Scrambler ...	1 43 42–5318*	Sleeve	Douille	Büchse	Casquillo	2
A10S/R, Spitfire Scrambler	1 25 42–5320*	Tube Gaiter	Gaine de tube	Faltenbalg	Manguera de tubo	2
A10S/R	1 43 42–5321*	Sleeve (right-hand)	Douille (droite)	Büchse (rechts)	Casquillo (der.)	
A10S/R, Spitfire Scrambler	1 13 42–5323*	Clip	Bride	Klammer	Grapa	4
A Group	4 19 65–5328	Screwed Collar	Écrou à collet	Halsmutter	Tuerca de collar	
A Group	1 18 65–5380	Washer	Rondelle	Scheibe	Arandela	
A Group	1 32 65–5424	Top Bush	Douille supérieur	Obere Büchse	Casquillo superior	2
A Group	1 22 65–5451*	Oil Seal	Joint d'huile	Simmerring	Reten de aceite	2
A Group	1 27 67–5021	Adjuster	Système de réglage	Einstellstange	Tornillo de ajuste	
A10S/R	1 36 67–5042	Sleeve (left-hand)	Douille (gauche)	Büchse (links)	Casquillo (izq.)	
A10S/R	1 36 67–5044	Sleeve (right-hand)	Douille (droite)	Büchse (rechts)	Casquillo (der.)	
A Group	4 24 89–5036	Spring (solo)	Ressort	Feder	Resorte	2
A Group	4 54 89–5061	Shaft	Arbre	Welle	Arbol	2
		*American type.	*Type American.	*Amerikanische Typen.	*Tipo Americano.	

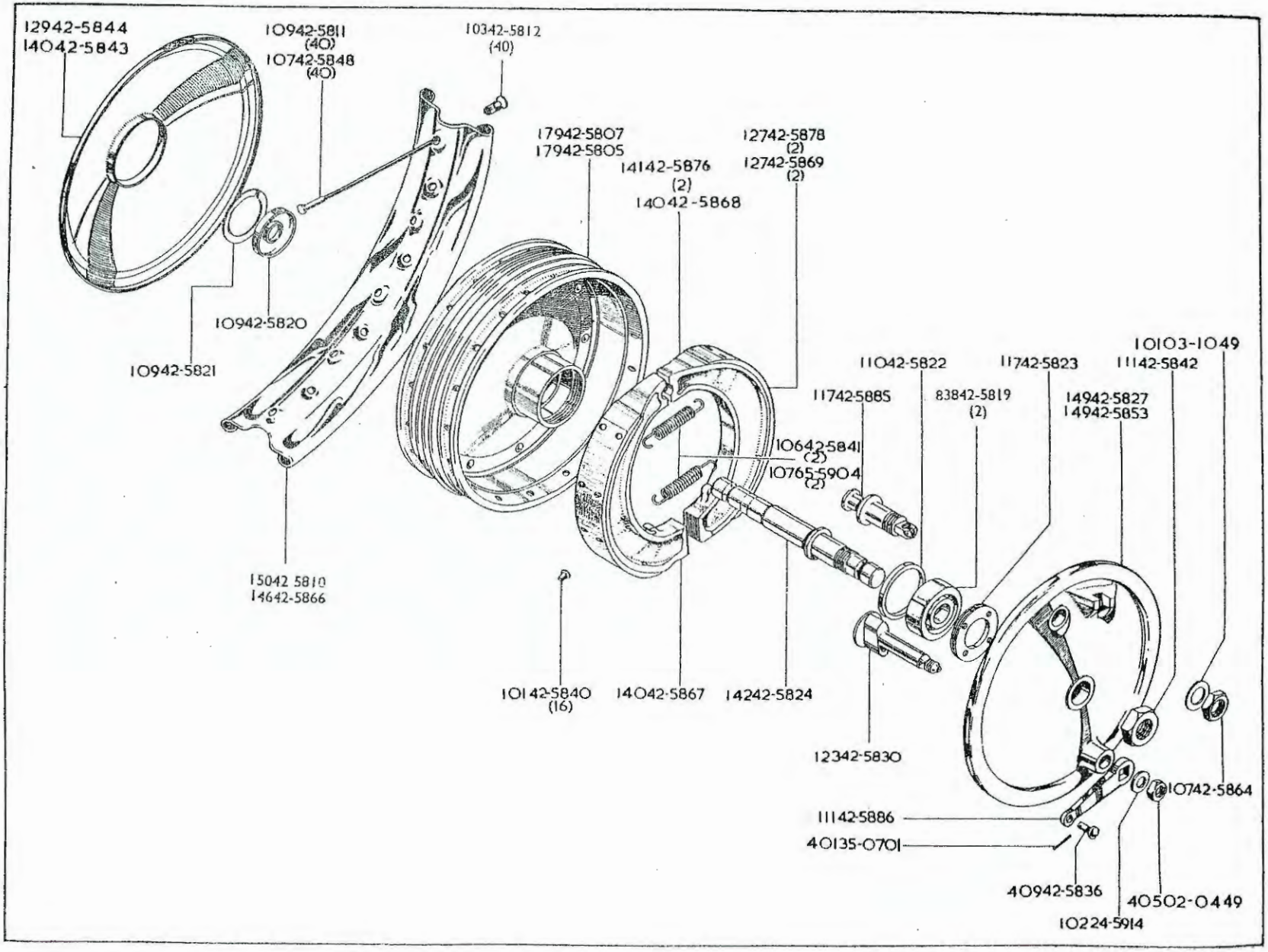
12942-5844
14042-5843
10942-5811
(40)
10742-5848
(40)
10342-5812
(40)
17942-5807
17942-5805
14142-5876
(2)
14042-5868
12742-5878
(2)
12742-5869
(2)
10942-5820
10942-5821
11042-5822
11742-5823
10103-1049
11142-5842
11742-5885
83842-5819
(2)
14942-5827
14942-5853
10642-5841
(2)
10765-5904
(2)
15042 5810
14642-5866
10142-5840
(16)
14042-5867
14242-5824
12342-5830
10742-5864
11142-5886
40135-0701
40942-5836
40502-0449
10224-5914

FRONT WHEEL
ROUE AV
VORDERRAD
RUEDA DELANTERA

Model Modèle Typen Modelos	Spares No. No. de pièce Ersatzteil-Nr. No. de repuesto	Description	Designation	Beschreibung	Descripción	Per Set Par jeu Pr. Satz Juego de
A Group	4 05 02-0449	Nut	Écrou	Mutter	Tuerca	
A Group	1 01 03-1049	Washer	Rondelle	Scheibe	Arandela	
A Group	1 02 24-5914	Washer	Rondelle	Scheibe	Arandela	
A Group	4 01 35-0701	Split Pin	Goupille fendue	Splint	Chaveta hendida	
A7, A7S/S, A10 ...	1 50 42-5810	Rim	Jante	Felge	Llanta	
A7	1 09 42-5811	Spoke	Rayon	Speiche	Raio	40
A Group	1 03 42-5812	Nipple	Écrou	Nippel	Tuerca	40
A Group	8 38 42-5819	Bearing	Roulement	Lager	Rolamiento	2
A Group	1 09 42-5820	Cover	Couvercle	Schutzkappe	Tapa	
A Group	1 09 42-5821	Circlip	Arrêtoir	Sprengring	Freno	
A Group	1 10 42-5822	Spacer Ring	Bague entretoise	Distanzring	Anillo espaciador	
A Group	1 17 42-5823	Retainer	Arrêtoir	Sicherung	Freno	
A Group	1 42 42-5824	Spindle	Arbre	Welle	Arbol	
A7	1 49 42-5827	Brake Back Plate	Disque de frein	Bremsscheibe	Disco de freno	
A Group	1 23 42-5830	Brake Cam	Clé de frein	Bremsschlüssel	Llave de freno	
A Group	4 09 42-5836	Pivot Pin	Axe	Bolzen	Eje	
A Group	1 01 42-5840	Rivet	Rivet	Niet	Remache	16
A7S/S, A10, A10S/R	1 06 42-5841	Spring	Ressort	Feder	Resorte	2
A Group	1 11 42-5842	Nut	Écrou	Mutter	Tuerca	
A7	1 40 42-5843	Cover	Couvercle	Schutzkappe	Tapa	
A7S/S, A10, A10S/R	1 29 42-5844	Cover	Couvercle	Schutzkappe	Tapa	
A7S/S, A10, A10S/R	1 07 42-5848	Spoke	Rayon	Speiche	Raio	40
A7S/S, A10, A10S/R	1 49 42-5853	Brake Back Plate	Disque de frein	Bremsscheibe	Disco de freno	
A Group	1 07 42-5864	Nut	Écrou	Mutter	Tuerca	
A10S/R	1 46 42-5866	Rim	Jante	Felge	Llanta	
A7S/S, A10, A10S/R	1 40 42-5867	Brake Shoe (leading)	Frein (avant)	Bremsbacke (vordere)	Zapata (delantera)	
A7S/S, A10, A10S/R	1 40 42-5868	Brake Shoe (trailing)	Frein (arrière)	Bremsbacke (hintere)	Zapata (trasera)	
A7S/S, A10, A10S/R	1 27 42-5869	Brake Lining	Garniture de frein	Bremsbelag	Guarnición	2
A7	1 41 42-5876	Brake Shoe	Frein	Bremsbacke	Zapata	2
A7	1 27 42-5878	Brake Lining	Garniture de frein	Bremsbelag	Guarnición	2
A Group	1 17 42-5885	Pivot Pin	Axe	Bolzen	Eje	
A Group	1 11 42-5886	Brake Cam Lever	Levier de came de frein	Bremsnockenhebel	Palanca de freno	
A7	1 07 65-5904	Spring	Ressort	Feder	Resorte	2

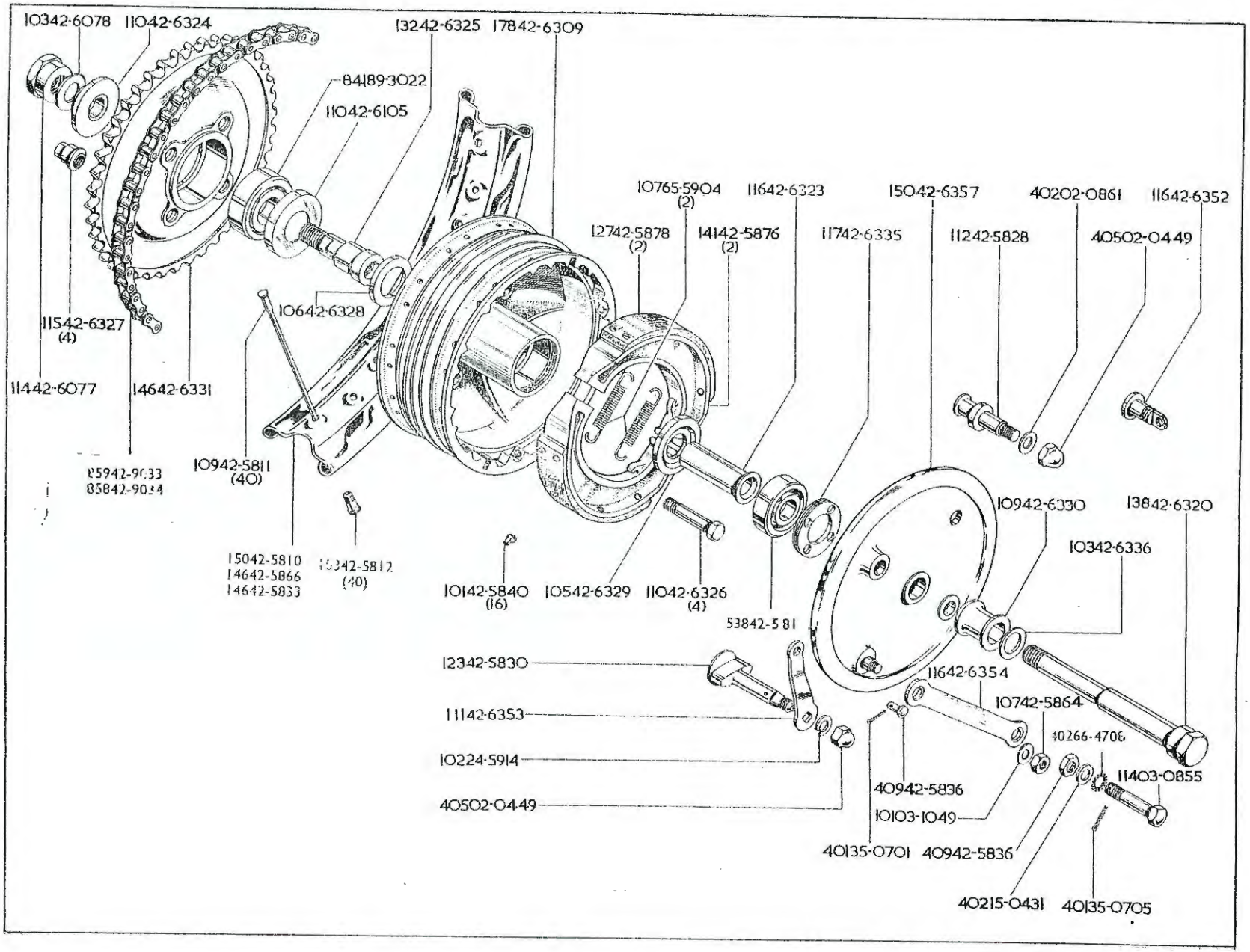
10342-6078
11042-6324
13242-6325
17842-6309
84189-3022
11042-6105
10765-5904
(2)
11642-6323
15042-6357
40202-0861
11642-6352
12742-5878
(2)
14142-5876
(2)
11742-6335
11242-5828
40502-0449
10642-6328
11542-6327
(4)
11442-6077
14642-6331
10942-5811
(40)
15042-5810
14642-5866
14642-5833
10142-5840
(16)
10542-6329
11042-6326
(4)
53842-581
10942-6330
13842-6320
10342-6336
12342-5830
11142-6353
10224-5914
40502-0449
11642-6354
10742-5864
40266-4708
40942-5836
10103-1049
11403-0855
40135-0701
40942-5836
40215-0431
40135-0705

REAR WHEEL
ROUE AR
HINTERRAD
RUEDA TRASERA

Model Modèle Typen Modelos	Spares No. No. de pièce Ersatzteil-Nr. No. de repuesto	Description	Designation	Beschreibung	Descripción	Per Set Par jeu Pr. Satz Juego de
A Group	4 05 02-0499	Nut	Écrou	Mutter	Tuerca	2
A Group	4 02 02-0861	Washer	Rondelle	Scheibe	Arandela	
A Group	1 14 03-0855	Bolt	Boulon	Schraube	Tornillo	
A Group	1 01 03-1049	Washer	Rondelle	Scheibe	Arandela	
A Group	4 02 15-0431	Washer	Rondelle	Scheibe	Arandela	
A Group	1 05 24-5860	Nut	Écrou	Mutter	Tuerca	
A Group	1 02 24-5914	Washer	Rondelle	Scheibe	Arandela	
A Group	4 01 35-0701	Split Pin	Goupille fendue	Splint	Chaveta hendida	
A Group	4 01 35-0705	Split Pin	Goupille fendue	Splint	Chaveta hendida	
A7, A7S/S, A10 ...	1 50 42-5810	Rim	Jante	Felge	Llanta	
A Group	1 09 42-5811	Spoke	Rayon	Speiche	Raio	40
A Group	1 03 42-5812	Nipple	Écrou de rayon	Nippel	Tuerca	40
A Group	8 38 42-5819	Bearing	Roulement	Lager	Rolamiento	
A Group	1 12 42-5828	Fulcrum Pin	Goupille de butée	Drehbolzen	Espiga	
A Group	1 23 42-5830	Brake Cam	Came de frein	Bremsnocke	Llave de freno	
Spitfire Scrambler ...	1 46 42-5833	Rim	Jante	Felge	Llanta	
A Group	4 09 42-5836	Pivot Pin	Axe	Bolzen	Eje	
A Group	1 01 42-5840	Rivet	Rivet	Niete	Remache	16
A Group	1 07 42-5864	Nut	Écrou	Mutter	Tuerca	
A10S/R	1 46 42-5866	Rim	Jante	Felge	Llanta	
A Group	1 41 42-5876	Brake Shoe	Segment machoire de frein	Bremsbacke	Zapata	2
A Group	1 27 42-5878	Brake Lining	Garniture de frein	Bremsbelag	Guarnición	2
A Group	1 14 42-6077	Nut	Écrou	Mutter	Tuerca	
A Group	1 03 42-6078	Washer	Rondelle	Scheibe	Arandela	
A Group	1 10 42-6105	Retainer	Arrêtoir	Sicherung	Freno	
A Group	1 38 42-6320	Spindle	Arbre	Welle	Arbol	
A Group	1 16 42-6323	Distance Piece	Entretoise	Distanzrohr	Distanciador	
A Group	1 10 42-6324	Collar	Bague d'arret	Stellring	Anillo móvil aprisionado	
A Group	1 32 42-6325	Spindle	Arbre	Welle	Arbol	
A Group	1 10 42-6326	Bolt	Boulon	Schraube	Tornillo	4
A Group	1 15 42-6327	Nut	Écrou	Mutter	Tuerca	4
A Group	1 06 42-6328	Cap	Chapeau	Abdeckkappe	Tapon	
A Group	1 05 42-6329	Collar	Bague d'arret	Stellring	Anillo móvil aprisionado	
A Group	1 09 42-6330	Sleeve	Douille	Büchse	Casquillo	
A Group	1 46 42-6331	Chain Wheel	Pignon de chaine	Kettenrad	Piñón de cadena	
A Group	1 17 42-6335	Retainer	Arrêtoir	Sicherung	Freno	
A Group	1 03 42-6336	Washer	Rondelle	Scheibe	Arandela	
A Group	1 16 42-6352	Anchor Bolt	Boulon d'ancrage	Ankerbolzen	Tornillo de sujeción	
A Group	1 11 42-6353	Lever	Levier	Hebel	Palanca	
A Group	1 16 42-6354	Anchor Strap	Bride d' ancrage	Ankerhalterung	Anclaje de freno	
A Group	1 50 42-6357	Anchor Plate	Support	Ankerplatte	Soporte	
A7, A7S/S (Solo) ...	8 59 42-9033	Chain	Chaine	Kette	Cadena	
A10, A10S/R (S/car)	8 59 42-9033	Chain	Chaine	Kette	Cadena	
A7, A7S/S (S/car) ...	8 58 42-9034	Chain	Chaine	Kette	Cadena	
A10, A10S/R (Solo) ...	8 58 42-9034	Chain	Chaine	Kette	Cadena	
Spitfire Scrambler						
A Group	1 07 65-5904	Spring	Ressort	Feder	Resorte	2
A Group	4 02 66-4768	Lockwasher	Rondelle frein	Sicherungsscheibe	Freno	
A Group	8 41 89-3022	Bearing	Roulement	Lager	Rolamiento	
		Solo	Solo	Solo	Solo	
		S/car.	Sidecar	Beiwagen	Sidecar	

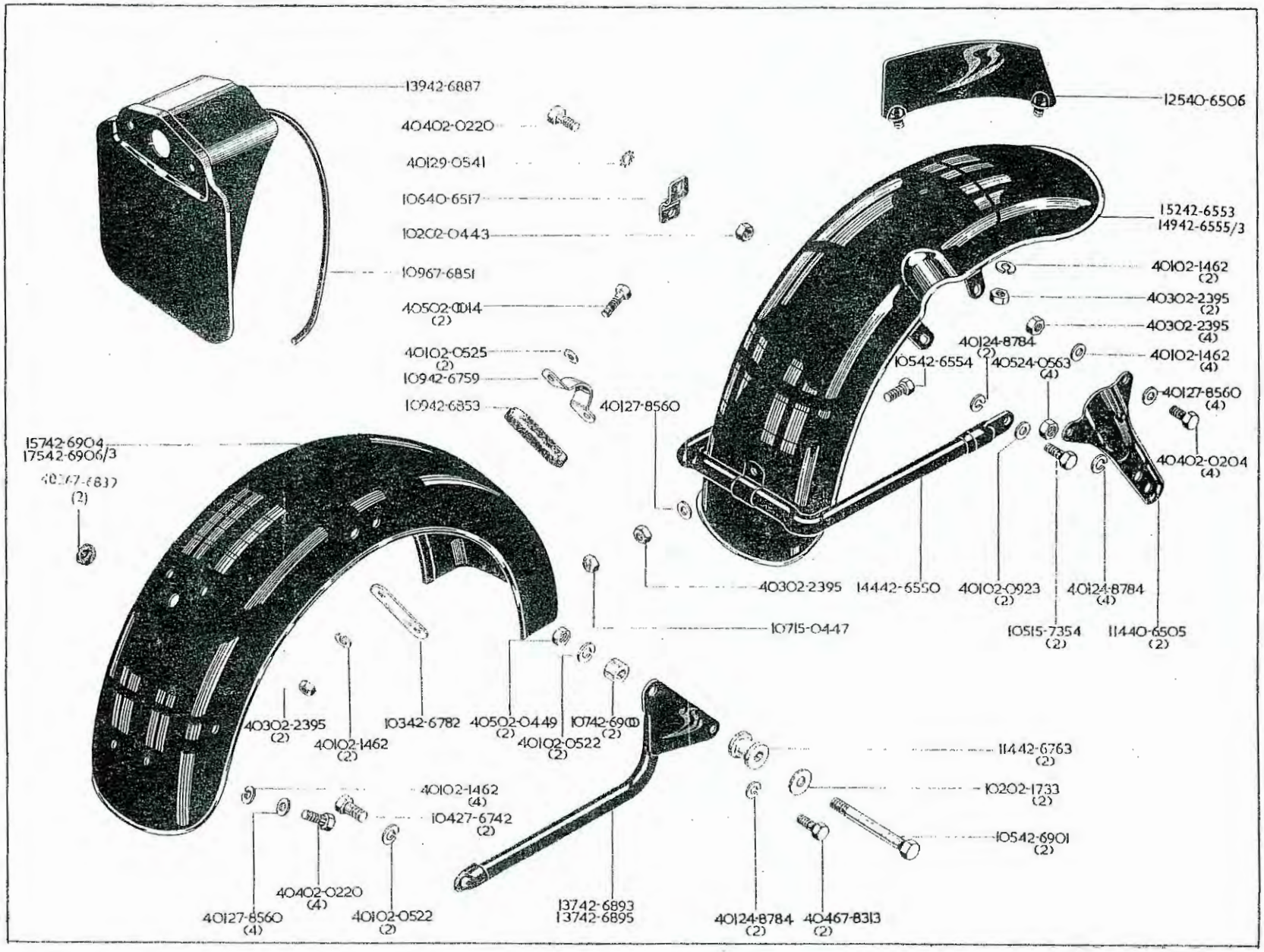
13942-6887
40402-0220
40129-0541
10640-6517
10202-0443
10967-6851
40502-0014
(2)
40102-0525
(2)
10942-6759
10942-6853
40127-8560
12540-6506
15242-6553
14942-6555/3
40102-1462
(2)
40302-2395
(2)
40302-2395
(4)
40124-8784
(2)
10542-6554
40524-0563
(4)
40102-1462
(4)
40127-8560
(4)
40402-0204
(4)
15742-6904
17542-6906/3
40467-8313
(2)
40302-2395
14442-6550
40102-0923
(2)
40124-8784
(4)
10515-7354
(2)
11440-6505
(2)
10715-0447
40302-2395
(2)
40102-1462
(2)
10342-6782
40502-0449
(2)
10742-6900
(2)
40102-0522
(2)
11442-6763
(2)
40102-1462
(4)
10427-6742
(2)
10202-1733
(2)
10542-6901
(2)
40402-0220
(4)
40127-8560
(4)
40102-0522
(2)
13742-6893
13742-6895
40124-8784
(2)
40467-8313
(2)

FRONT GUARD
GARDE-BOUE DE ROUE AV
VORDERRADSCHUTZBLECH
GUARDABARRO DELANTERA

REAR GUARD
GARDE-BOUE DE ROUE AR
HINTERRADSCHUTZBLECH
GUARDABARRO TRASERA

Model Modèle Typen Modelos	Spares No. No. de pièce Ersatzteil-Nr. No. de repuesto	Description	Designation	Beschreibung	Descripción	Per Set Par jeu Pr. Satz Juego de
A Group	4 05 02–0014	Bolt	Boulon	Schraube	Tornillo	2
A Group	4 04 02–0204	Bolt	Boulon	Schraube	Tornillo	4
A Group	4 04 02–0220	Bolt	Boulon	Schraube	Tornillo	5
A Group	1 02 02–0443	Nut	Écrou	Mutter	Tuerca	
A Group	4 05 02–0449	Nut	Écrou	Mutter	Tuerca	2
A Group	4 01 02–0522	Lockwasher	Rondelle frein	Sicherungsscheibe	Freno	4
A Group	4 01 02–0525	Washer	Rondelle	Scheibe	Arandela	2
A Group	4 01 02–0923	Washer	Rondelle	Scheibe	Arandela	2
A Group	4 01 02–1462	Lockwasher	Rondelle frein	Sicherungsscheibe	Freno	12
A Group	1 02 02–1733	Washer	Rondelle	Scheibe	Arandela	2
A Group	4 03 02–2395	Nut	Écrou	Mutter	Tuerca	11
A Group	1 07 15–0447	Nut	Écrou	Mutter	Tuerca	
A Group	1 05 15–7354	Bolt	Boulon	Schraube	Tornillo	2
A Group	4 05 24–0563	Nut	Écrou	Mutter	Tuerca	4
A Group	4 01 24–8784	Lockwasher	Rondelle frein	Sicherungsscheibe	Freno	8
A Group	1 04 27–6742	Bolt	Boulon	Schraube	Tornillo	2
A Group	4 01 27–8560	Washer	Rondelle	Scheibe	Arandela	9
A Group	4 01 29–0541	Lockwasher	Rondelle frein	Sicherungsscheibe	Freno	
A Group	1 14 40 6505	Bracket	Support	Verstrebung	Soporte	2
A Group	1 25 40–6506	Number Plate	Plaque de police	Nummern	Chapa de patente	
A Group	1 06 40–6517	Bracket	Support	Verstrebung	Soporte	
A Group	1 44 42 -6550	Front Stand	Beguille av	Ständer	Soporte delantera	
A10S/R	1 54 42–6550/3*	Front Stand	Beguille av	Ständer	Soporte delantera	
A Group	1 52 42–6553	Front Guard	Garde-boue de roue av	Vorderradschutzblech	Guardabarro delantera	
A Group	1 05 42–6554	Bolt	Boulon	Schraube	Tornillo	
A7S/S, 500 Flash ...	1 49 42–6555*	Front Guard	Garde-boue de roue av	Vorderradschutzblech	Guardabarro delantera	
A10S/R	1 58 42–6555/3*	Front Guard	Garde-boue de roue av	Vorderradschutzblech	Guardabarro delantera	
A Group	1 09 42–6759	Clip	Bride	Klammer	Grapa	
A Group	1 14 42–6763	Distance Piece	Entretoise	Distanzrohr	Distanciador	2
A Group	1 03 42–6782	Plate	Plaque	Scheibe	Placa	
A Group	1 09 42–6853	Rubber Pad	Tampon caoutchouc	Gummiauflage	Cojin de goma	
A Group	1 39 42–6887	Number Plate	Plaque de police	Nummern	Chapa de patente	
A Group	1 37 42–6893	Stay (left-hand)	Tringle (gauche)	Strebe (links)	Tirante (izq.)	
A10S/R	1 45 42–6893/3*	Stay (left-hand)	Tringle (gauche)	Strebe (links)	Tirante (izq.)	
A10S/R	1 45 42–6895/3*	Stay (right-hand)	Tringle (droite)	Strebe (rechts)	Tirante (der.)	
A Group	1 37 42–6895	Stay (right-hand)	Tringle (droite)	Strebe (rechts)	Tirante (der.)	
A Group	1 07 42–6900	Distance Piece	Entretoise	Distanzrohr	Distanciador	2
A Group	1 05 42–6901	Bolt	Boulon	Schraube	Tornillo	2
A Group	1 57 42–6904	Rear Guard	Garde-boue de roue ar	Hinterradschutzblech	Guardabarro trasera	
A10S/R	1 75 42–6906/3*	Rear Guard	Garde-boue de roue ar	Hinterradschutzblech	Guardabarro trasera	
A Group	4 02 67–6839	Rubber Grommet	Virole	Gummitülle	Manguera de goma	2
A Group	1 09 67–6851	Rubber Moulding	Caoutchouc moulé	Profilgummi	Profil de goma	
A Group	4 04 67–8313	Bolt	Boulon	Schraube	Tornillo	2

*American type. *Type American. *Amerikanische Typen. *Tipo Americano.

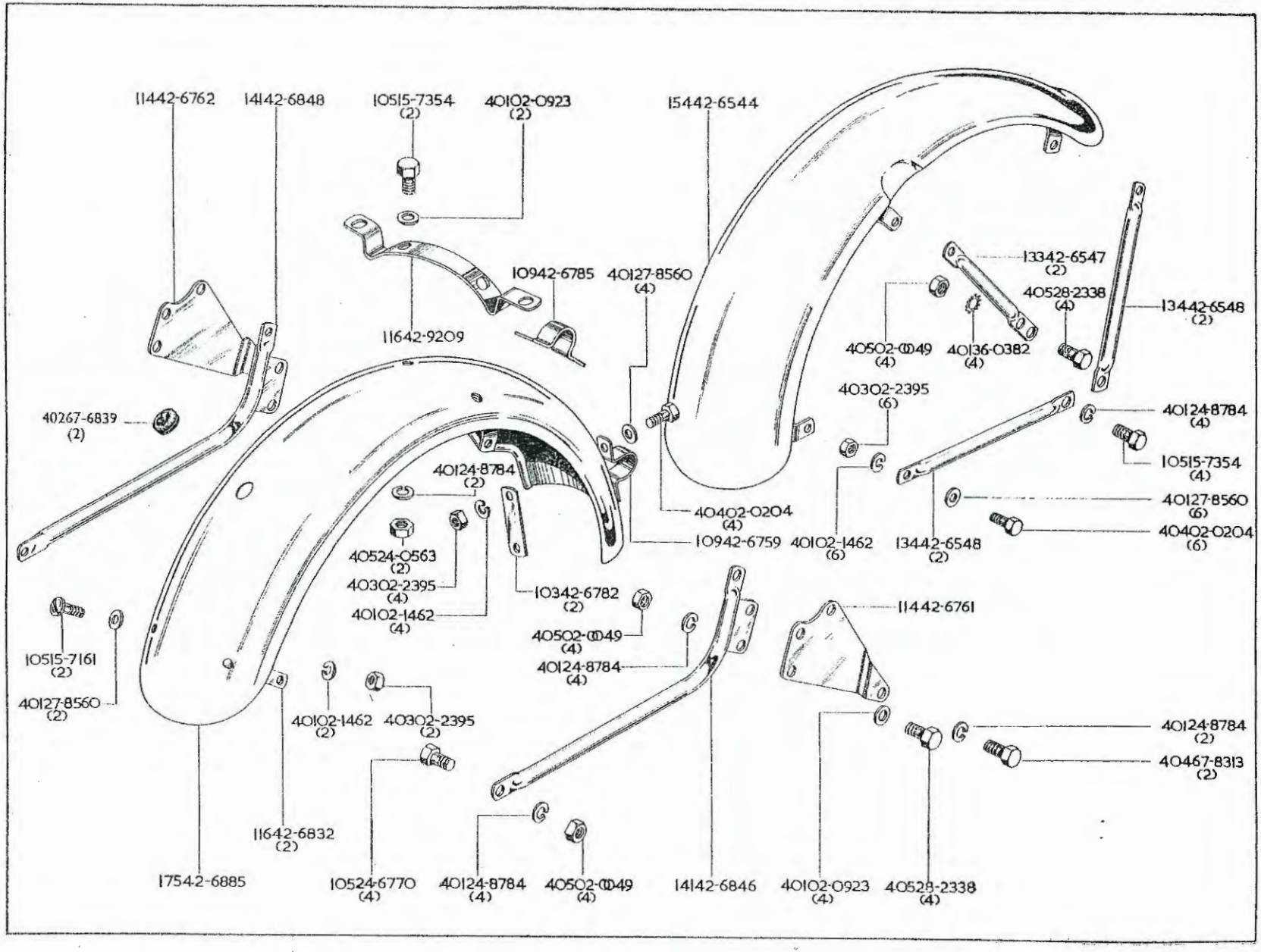
11442-6762
14142-6848
10515-7354 (2)
40102-0923 (2)
15442-6544
13342-6547 (2)
40528-2338 (4)
13442-6548 (2)
10942-6785
40127-8560 (4)
11642-9209
40502-0049 (4)
40136-0382 (4)
40302-2395 (6)
40124-8784 (4)
10515-7354 (4)
40267-6839 (2)
40124-8784 (2)
40127-8560 (6)
40402-0204 (4)
40402-0204 (6)
10942-6759
40102-1462 (6)
13442-6548 (2)
40524-0563 (2)
40302-2395 (4)
10342-6782 (2)
40102-1462 (4)
11442-6761
40502-0049 (4)
40124-8784 (4)
10515-7161 (2)
40127-8560 (2)
40102-1462 (2)
40302-2395 (2)
40124-8784 (2)
40467-8313 (2)
11642-6832 (2)
17542-6885
10524-6770 (4)
40124-8784 (4)
40502-0049 (4)
14142-6846
40102-0923 (4)
40528-2338 (4)

FRONT GUARD
GARDE-BOUE DE ROUE AV
VORDERRADSCHUTZBLECH
GUARDABBRRO DELANTERA

REAR GUARD
GARDE-BOUE DE ROUE AR
HINTERRADSCHUTZBLECH
GUARABARRO TRASERA

Model Modèle Typen Modelos	Spares No. No. de pièce Ersatzteil-Nr. No. de repuesto	Description	Designation	Beschreibung	Descripción	Per Set Par jeu Pr. Satz Juego de
Spitfire Scrambler ...	4 05 02–0049	Nut	Écrou	Mutter	Tuerca	12
Spitfire Scrambler ...	4 04 02–0204	Bolt	Boulon	Schraube	Tornillo	10
Spitfire Scrambler ...	4 01 02–0923	Washer	Rondelle	Scheibe	Arandela	6
Spitfire Scrambler ...	4 01 02–1462	Lockwasher	Rondelle frein	Sicherungsscheibe	Freno	12
Spitfire Scrambler ...	4 03 02–2395	Nut	Écrou	Mutter	Tuerca	5
Spitfire Scrambler ...	1 05 15–7161	Screw	Vis	Schraube	Tornillo	2
Spitfire Scrambler ...	1 05 15–7354	Bolt	Boulon	Schraube	Tornillo	6
Spitfire Scrambler ...	4 05 24–0563	Nut	Écrou	Mutter	Tuerca	2
Spitfire Scrambler ...	1 05 24–6770	Bolt	Boulon	Schraube	Tornillo	4
Spitfire Scrambler ...	4 01 24–8784	Lockwasher	Rondelle frein	Sicherungsscheibe	Freno	16
Spitfire Scrambler ...	4 01 27–8560	Washer	Rondelle	Scheibe	Arandela	9
Spitfire Scrambler ...	4 05 28–2338	Bolt	Boulon	Schraube	Tornillo	8
Spitfire Scrambler ...	4 01 36–0382	Lockwasher	Rondelle frein	Sicherungsscheibe	Freno	4
Spitfire Scrambler ...	1 54 42–6544/3	Front Guard	Garde-boue de roue av	Vorderradschutzblech	Guardabarro delantera	
Spitfire Scrambler ...	1 33 42–6547/3	Stay (short)	Tringle (courte)	Strebe (kurz)	Tirante (corto)	2
Spitfire Scrambler ...	1 34 42–6548/3	Stay (long)	Tringle (longue)	Strebe (lang)	Tirante (largo)	4
Spitfire Scrambler ...	1 09 42–6759	Clip	Bride	Klammer	Grapa	
Spitfire Scrambler ...	1 14 42–6761	Bracket (o/s)	Support (droite)	Verstrebung (rechts)	Soporte (der.)	
Spitfire Scrambler ...	1 14 42–6762	Bracket (n/s)	Support (gauche)	Verstrebung (links)	Soporte (izq.)	
Spitfire Scrambler ...	1 03 42–6782	Back Plate	Plaqne arrière	Hintere Platte	Placa trasera	2
Spitfire Scrambler ...	1 09 42–6785	Clip (top)	Bride (dessus)	Klammer (oben)	Grapa (superior)	
Spitfire Scrambler ...	1 16 42–6832	Bracket	Support	Verstrebung	Soporte	2
Spitfire Scrambler ...	1 41 42–6846/3	Stay (o/s)	Tringle (droite)	Strebe (rechts)	Tirante (der.)	
Spitfire Scrambler ...	1 41 42–6848/3	Stay (n/s)	Tringle (gauche)	Strebe (links)	Tirante (izq.)	
Spitfire Scrambler ...	1 75 42–6885/3	Rear Guard	Garde-boue de roue ar	Hinterradschutzblech	Guardabarro trasera	
Spitfire Scrambler ...	1 16 42–9209	Bracket	Support	Verstrebung	Soporte	
Spitfire Scrambler ...	4 02 67–6839	Grommet	Rondelle capuchon	Tülle	Manguera	2
Spitfire Scrambler ...	4 04 67–8313	Bolt	Boulon	Schraube	Tornillo	2

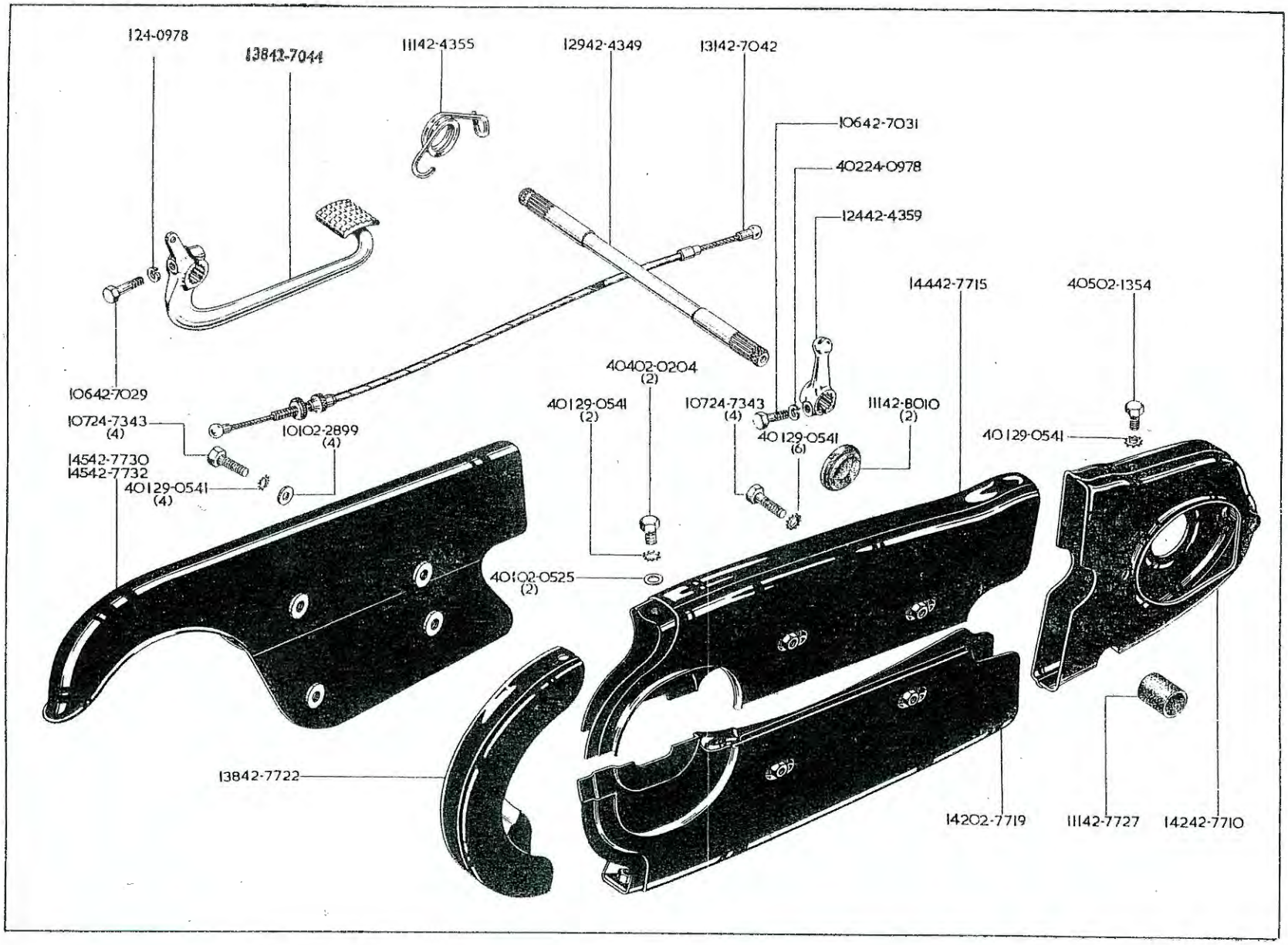
124-0978
13842-7044
11142-4355
12942-4349
13142-7042
10642-7031
40224-0978
12442-4359
14442-7715
40502-1354
10642-7029
10724-7343
(4)
10102-2899
(4)
14542-7730
14542-7732
40129-0541
(4)
40402-0204
(2)
40129-0541
(2)
10724-7343
(4)
40129-0541
(6)
11142-8010
(2)
40129-0541
40102-0525
(2)
13842-7722
14202-7719
11142-7727
14242-7710

CHAINGUARD
CARTER DE CHAÎNE
KETTENSCHUTZ
GUARDACADENA

BRAKE PEDAL
PÉDALE DE FREIN
FUSSBREMSHEBEL
PEDAL DE FRENO

Model Modèle Typen Modelos	Spares No. No. de pièce Ersatzteil-Nr. No. de repuesto	Description	Designation	Beschreibung	Descripción	Per Set Par jeu Pr. Satz Juego de
A Group	4 04 02-0204	Bolt	Boulon	Schraube	Tornillo	2
A Group	4 01 02-0525	Washer	Rondelle	Scheibe	Arandela	2
A Group	4 05 02-1354	Bolt	Boulon	Schraube	Tornillo	
A Group	1 01 02-2899	Washer	Rondelle	Scheibe	Arandela	4
A Group	4 01 24-0978	Lockwasher	Rondelle frein	Sicherungsscheibe	Freno	2
A Group	1 07 24-7343	Bolt	Schraube	Boulon	Tornillo	9
A Group	4 01 29-0541	Lockwasher	Rondelle frein	Sicherungsscheibe	Freno	13
A Group	1 29 42-4349	Spindle	Arbre	Welle	Arbol	
A Group	1 11 42-4355	Spring	Ressort	Feder	Resorte	
A Group	1 24 42-4359	Lever	Levier	Hebel	Palanca	
A Group	1 06 42-7029	Bolt	Boulon	Schraube	Tornillo	
A Group	1 06 42-7031	Bolt	Boulon	Schraube	Tornillo	
A Group	1 42 42-7039	Brake Cable	Pédale de frein	Fussbremshebel	Pedal de freno	
A Group	1 31 42-7042	Brake Pedal	Câble Bowden de commande du frein ar.	Hinteres Bremskabel	Cable Bowden para freno trasera	
Spitfire Scrambler ...	1 38 42-7044	Brake Pedal	Pédale de frein	Fussbremshebel	Pedal de freno	
A Group	1 42 42-7710	Chaincase Front Section	Partie avant de la carter de chaine.	Kettenkasten-Vorderteil	Parte delantera del cárter	
A Group	1 44 42-7715	Chaincase Top Section	Partie supérieur de la carter de chaine.	Kettenkasten-Oberteil	Parte superior del cárter	
A Group	1 42 42-7719	Chaincase Bottom Section	Partie inférieur de la carter de chaine.	Kettenkasten-Unterteil	Parte inferior del cárter	
A Group	1 38 42-7722	Chaincase Rear Section	Partie ar de la carter de chaine	Kettenkasten-Hinterteil	Parte trasera del cárter	
A Group	1 11 42-7727	Rubber Sleeve	Douille, caoutchouc	Gummimuffe	Manguita de goma	
A Group	1 45 42-7730	Chainguard	Carter de chaine	Kettenschutz	Guardacadena	
Spitfire Scrambler ...	1 45 42-7732	Chainguard	Carter de chaine	Kettenschutz	Guardacadena	
A Group	1 11 42-8010	Grommet	Rondelle capuchon	Tülle	Manguera	2

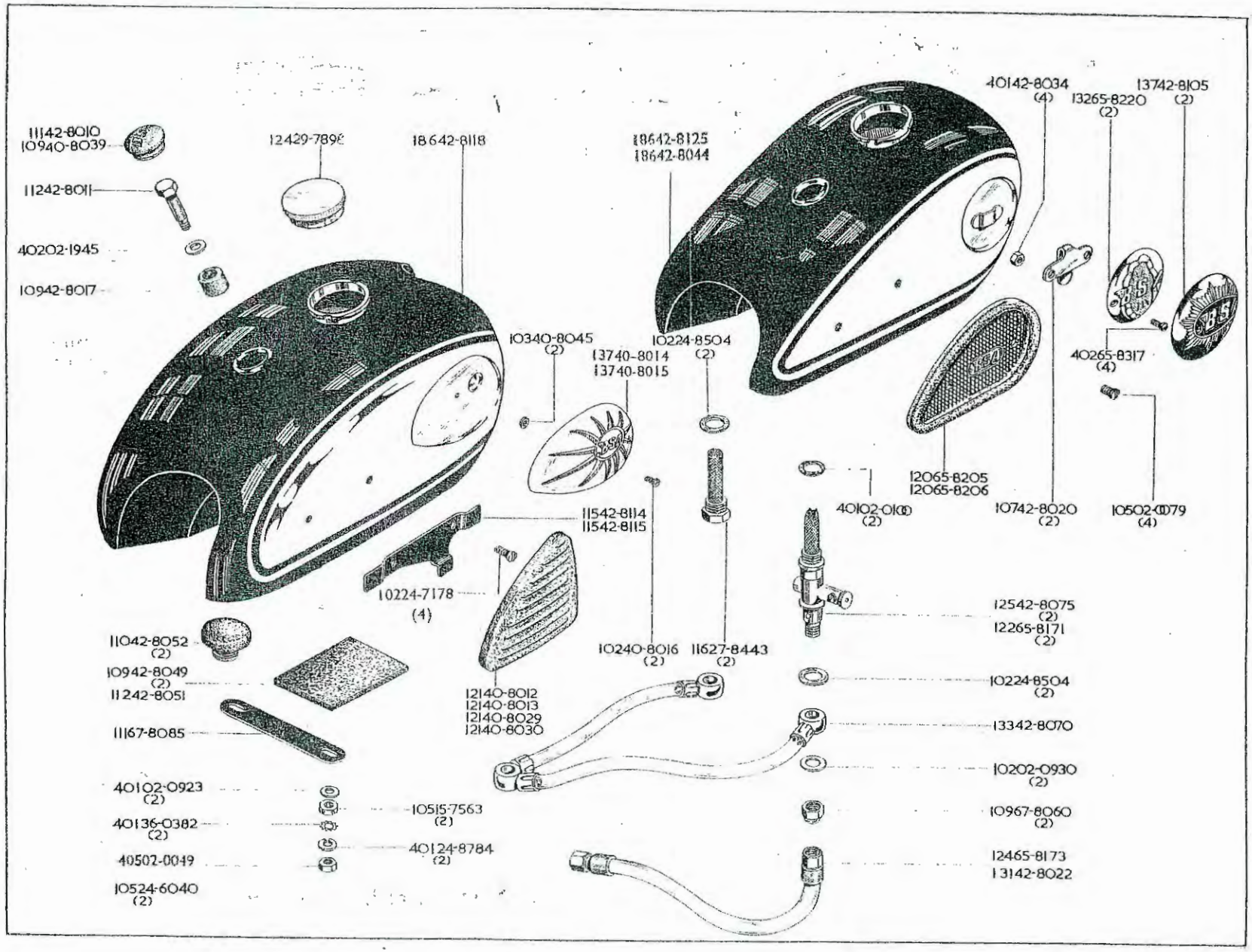
11142-8010
10940-8039
11242-8011
40202-1945
10942-8017
12429-7898
18642-8118
18642-8125
18642-8044
40142-8034
(4)
13265-8220
(2)
13742-8105
(2)
10340-8045
(2)
13740-8014
13740-8015
10224-8504
(2)
40265-8317
(4)
12065-8205
12065-8206
40102-0100
(2)
10742-8020
(2)
10502-0079
(4)
11542-8114
11542-8115
10224-7178
(4)
12542-8075
(2)
12265-8171
(2)
11042-8052
(2)
10942-8049
(2)
11242-8051
10240-8016
(2)
11627-8443
(2)
10224-8504
(2)
12140-8012
12140-8013
12140-8029
12140-8030
13342-8070
11167-8085
10202-0930
(2)
40102-0923
(2)
10515-7563
(2)
10967-8060
(2)
40136-0382
(2)
40124-8784
(2)
40502-0049
12465-8173
13142-8022
10524-6040
(2)

PETROL TANK
RESERVOIR D'ESSENCE
BENZINTANK
DEPOSITO DE COMBUSTIBLE

Model Modèle Typen Modelos	Spares No. No. de pièce Ersatzteil Nr. No. de repuesto	Description	Designation	Beschreibung	Descripción	Per Set Par jeu Pr. Satz Juego de
A Group	4 05 02-0049	Nut	Écrou	Mutter	Tuerca	2
A Group	1 05 02-0079	Screw	Vis	Schraube	Tornillo	4
A Group	4 01 02-0100	Sealing Washer	Joint d'étanchéité	Dichtung	Arandela de reten	2
A Group	4 01 02-0923	Washer	Rondelle	Scheibe	Arandela	2
A10S/R	1 02 02-0930†	Sealing Washer	Joint d'étanchéité	Dichtung	Arandela de reten	2
A Group	4 02 02-1945	Washer	Rondelle	Scheibe	Arandela	
A Group	1 05 15-7563	Distance Piece	Entretoise	Distanzrohr	Distanciador	2
A Group	1 05 24-6040	Nut	Écrou	Mutter	Tuerca	2
A Group	1 02 24-7178	Screw	Vis	Schraube	Tornillo	4
A Group	1 02 24-8504	Washer	Rondelle	Scheibe	Arandela	2
A Group	4 01 24-8784	Lockwasher	Rondelle frein	Sicherungsscheibe	Freno	2
A10S/R	1 16 27-8443†	Filter	Filtre	Filter	Filtro	2
A Group	1 24 29-7898	Cap	Chapeau	Abdeckkappe	Tapon	
A Group	4 01 36-0382	Lockwasher	Rondelle frein	Sicherungsscheibe	Freno	2
A Group	1 21 40-8012	Rubber Pad (left-hand)	Tampon caoutchouc (gauche)	Gummiauflage (links)	Cojin de goma (izq.)	
A Group	1 21 40-8013	Rubber Pad (right-hand)	Tampon caoutchouc (droite)	Gummiauflage (rechts)	Cojin de goma (der.)	
A Group	1 37 40-8014	Name Plate (right-hand)	Ecusson (droite)	Typenzeichen (rechts)	Placa (der.)	
A Group	1 37 40-8015	Name Plate (left-hand)	Ecusson (gauche)	Typenzeichen (links)	Placa (izq.)	
A Group	1 02 40-8016	Screw	Vis	Schraube	Tornillo	2
500 Flash, A7S/S, Road Tourist, A10S/R	1 21 40-8029*	Rubber Pad (right-hand)	Tampon caoutchouc (droite)	Gummiauflage (rechts)	Cojin de goma (der.)	
500 Flash, A7S/S, Road Tourist, A10S/R	1 21 40-8030*	Rubber Pad (left-hand)	Tampon caoutchouc (gauche)	Gummiauflage (links)	Cojin de goma (izq.)	
A Group	1 09 40-8039	Rubber Grommet	Virole	Gummitülle	Manguera de goma	
A Group	1 03 40-8045	Washer	Rondelle	Scheibe	Arandela	2
A Group	**1 37 41-8004	Badge, Petrol Tank (2 gallon).	Ecusson, réservoir d'essence (9.09 litres).	Typenzeichen, Benzintank (9.09 litres).	Placa, deposito de combustible (9.09 litres).	2
500 Flash, A7S/S, Road Tourist, A10S/R	1 11 42-8010*	Rubber Grommet	Virole	Gummitülle	Manguera de goma	
A Group	1 12 42-8011	Bolt	Boulon	Schraube	Tornillo	
A Group	1 09 42-8017	Rubber Sleeve	Douille moulé	Gummimuffe	Manguita de goma	
A Group	1 07 42-8020	Clip	Bride	Klammer	Grapa	2
A10S/R	1 31 42-8022†	Petrol Pipe (long)	Tuyauterie d'essence (longue)	Benzinleitung (lang)	Tubo de benzina (long)	

*American Type
†For T.T. Carburetter
**Fitted on and after Frame No. GA7-11101

*Type American
†Pour carburateur T.T.
Montée depuis cadre numero GA7-11101

*Amerikanische Typen
† ur T.T. Vergaser
Nach Rahmennummer montiert GA7-11101

*Tipo Americano
†Para carburador T.T.
Montada despues de cuadro numero GA7-11101

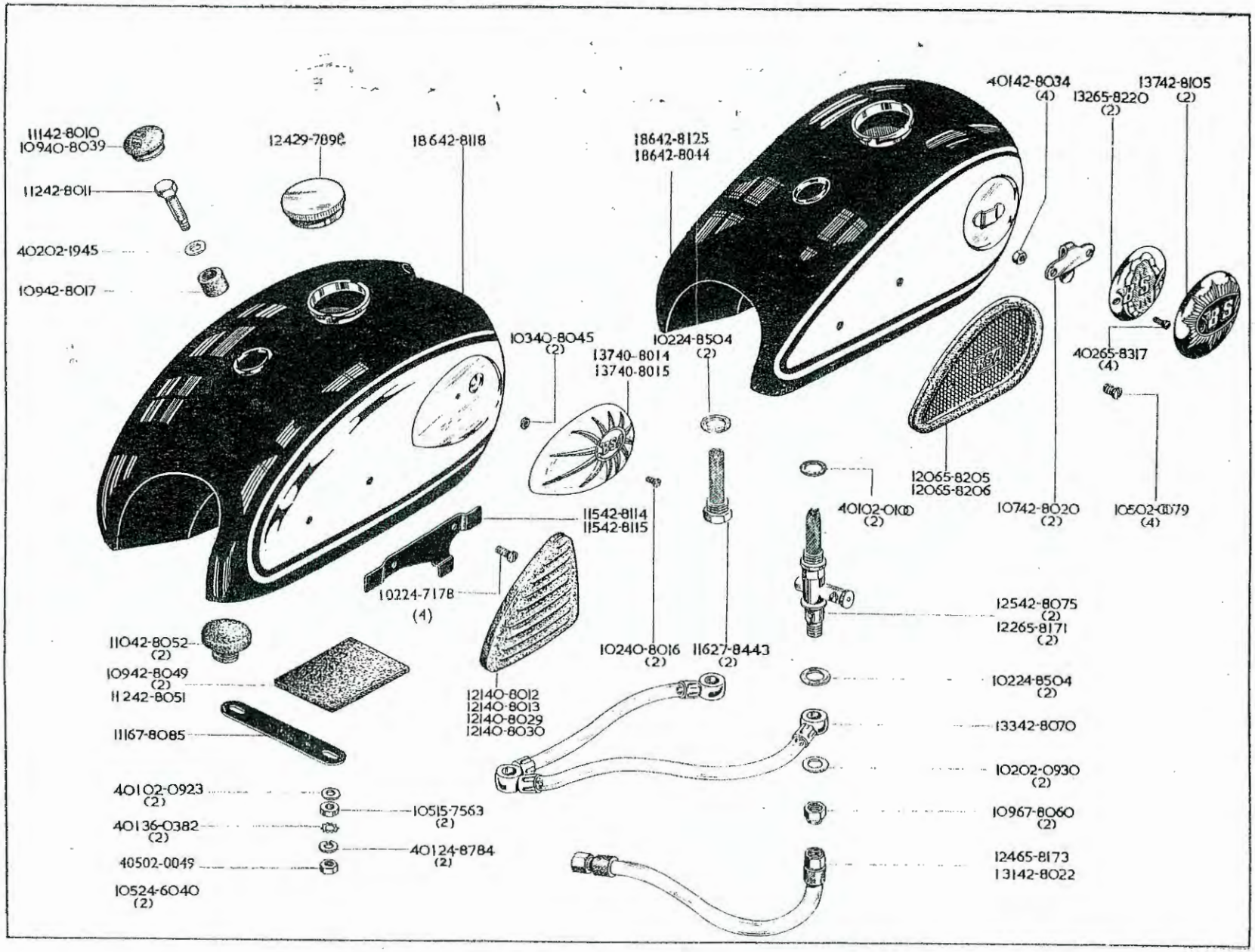
11142-8010
10940-8039
11242-8011
40202-1945
10942-8017
12429-7896
18642-8118
18642-8125
18642-8044
40142-8034
(4)
13265-8220
(2)
13742-8105
(2)
10340-8045
(2)
13740-8014
13740-8015
10224-8504
(2)
40265-8317
(4)
12065-8205
12065-8206
40102-0100
(2)
10742-8020
(2)
10502-0079
(4)
11542-8114
11542-8115
10224-7178
(4)
12542-8075
(2)
12265-8171
(2)
11042-8052
(2)
10942-8049
(2)
11242-8051
10240-8016
(2)
11627-8443
(2)
10224-8504
(2)
12140-8012
12140-8013
12140-8029
12140-8030
13342-8070
11167-8085
10202-0930
(2)
40102-0923
(2)
10515-7563
(2)
10967-8060
(2)
40136-0382
(2)
40124-8784
(2)
40502-0049
12465-8173
13142-8022
10524-6040
(2)

PETROL TANK
RESERVOIR D'ESSENCE
BENZINTANK
DEPOSITO DE COMBUSTIBLE

Model Modèle Typen Modelos	Spares No. No. de pièce Ersatzteil-Nr. No. de repuesto	Description	Designation	Beschreibung	Descripción	Per Set Par jeu Pr. Satz Juego de
A Group	4 01 42-8034	Nut	Écrou	Mutter	Tuerca	4
A7, A10, A10S/R ...	1 86 42-8043	Petrol Tank (2 gallon)	Réservoir d'essence (9.09 litres)	Benzintank (9.09 Liter)	Deposito de combustible (9.09 litres)	
A7S/S	1 86 42-8044	Petrol Tank (2 gallon)	Réservoir d'essence (9.09 litres)	Benzintank (9.09 Liter)	Deposito de combustible (9.09 litres)	
A Group	1 09 42-8049	Rubber Pad (front)	Tampon caoutchouc (av)	Gummiauflage vordere	Cojin de goma (delantera)	2
A Group	1 12 42-8051	Rubber Pad (rear)	Tampon caoutchouc (arrière)	Gummiauflage hintere	Cojin de goma (trasera)	
A Group	1 10 42-8052	Rubber Buffer	Butée caoutchouc	Gummipuffer	Tope de goma	2
A Group	1 33 42-8070	Petrol Pipe	Tuyauterie d'essence	Benzinleitung	Tubo de benzina	
A Group	1 25 42-8075	Petrol Tap and Filter	Robinet à essence et filtre	Benzinhahn und Filter	Grifo de benzina y filtro	2
A7S/S	1 37 42-8105	Name Plate (2 gallon)	Ecusson (9.09 litres)	Typenzeichen (9.09 Liter)	Placa (9.09 litres)	
A Group	1 15 42-8114	Bracket (left-hand)	Support (gauche)	Verstrebung (links)	Soporte (izq.)	
A Group	1 15 42-8115	Bracket (right-hand)	Support (droite)	Verstrebung (rechts)	Soporte (der.)	
A Group	1 86 42-8118	Petrol Tank (4 gallon)	Réservoir d'essence (18.18 litres)	Benzintank (18.18 Liter)	Deposito de combustible (18.18 litres).	
A Group ...	1 86 42-8125	Petrol Tank (2 gallon)	Réservoir d'essence (9.09 litres)	Benzintank (9.09 Liter)	Deposito de combustible (9.09 litres).	
A10S/R	1 22 65-8171†	Petrol Tap	Robinet à essence	Benzinhahn	Grifo de benzina	2
A10S/R	1 24 65-8173†	Petrol Pipe (short)	Tuyauterie d'essence (courte)	Benzinleitung (kurz)	Tubo de benzina (corto)	
A Group	1 20 65-8205	Rubber Pad (right-hand)	Tampon caoutchouc (droite)	Gummiauflage (rechts)	Cojin de goma (der.)	
A Group	1 20 65-8206	Rubber Pad (left-hand)	Tampon caoutchouc (gauche)	Gummiauflage (links)	Cojin de goma (izq.)	
A7, A10, A10S/R ...	1 32 65 8220	Name Plate	Ecusson	Typenzeichen	Placa	2
A Group	4 02 65-8317	Screw	Vis	Schraube	Tornillo	4
A Group	1 09 67-8060	Nut	Écrou	Mutter	Tuerca	2
A Group	1 11 67-8085	Plate (2 gallon, 4 gallon)	Plaque (9.09, 18 18 litres)	Scheibe (9.09, 18.18 Liter)	Placa (9.09, 18.18 litres)	
		*American Type †For T.T. Carburetter	*Type American †Pour carburateur T.T.	*Amerikanische Typen †Für T.T. Vergaser	*Tipo Americano †Para caburador T.T.	
	Fitted on and after Frame No GA7-11101		Montée depuis cadre numero GA7-11101	Nach Rahmennummer GA7-11101 montiert	Montada despues de cuadro numero GA7-11101	

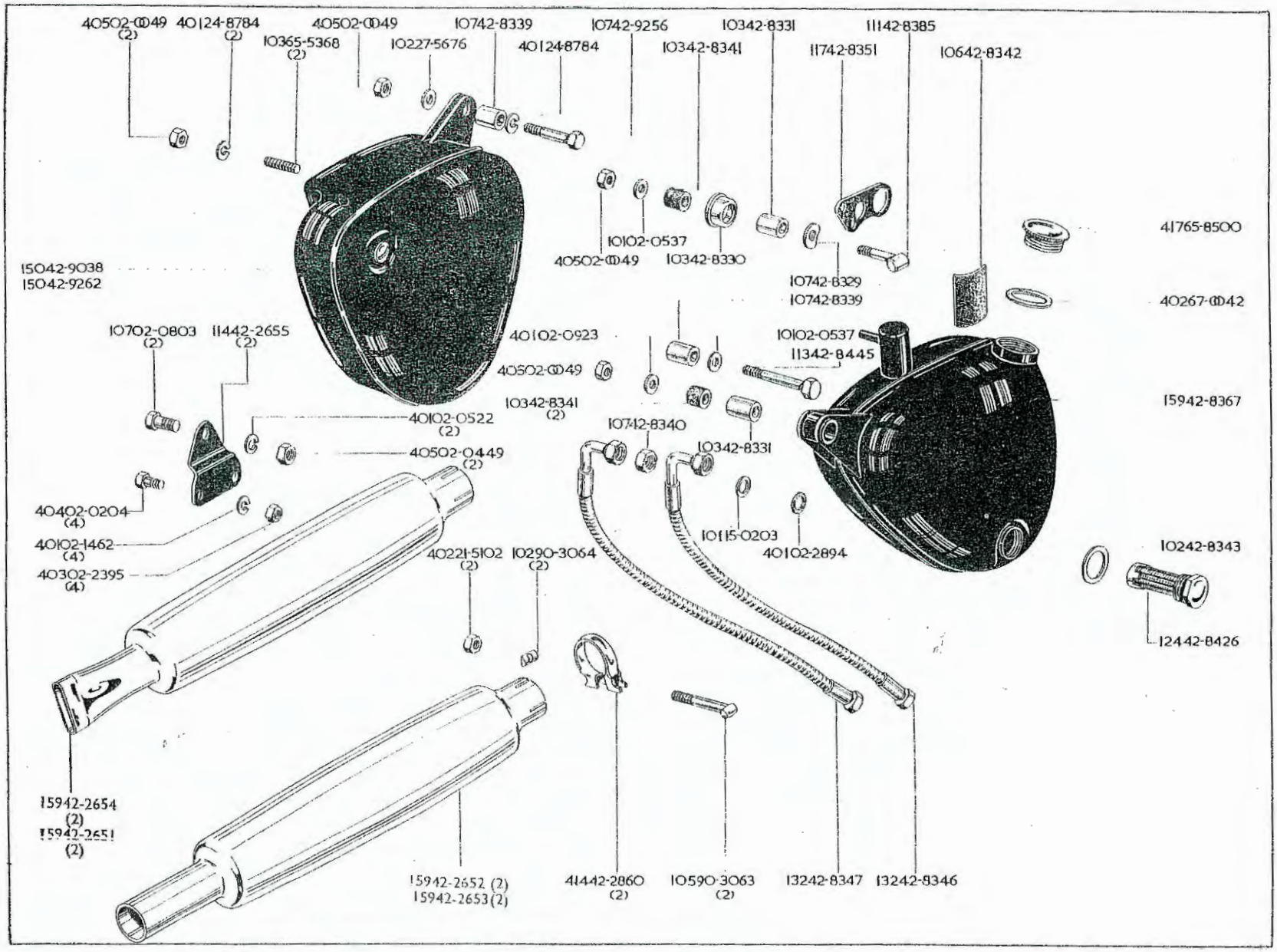
40502-0049 (2)
40124-8784 (2)
10365-5368 (2)
40502-0049
10227-5676
10742-8339
40124-8784
10742-9256
10342-8331
11142-8385
10342-8341
11742-8351
10642-8342
41765-8500
10102-0537
40502-0049
10342-8330
10742-8329
10742-8339
40267-0042
15042-9038
15042-9262
10702-0803 (2)
11442-2655 (2)
40102-0923
10102-0537
11342-8445
40502-0049
10342-8341 (2)
15942-8367
40102-0522 (2)
10742-8340
10342-8331
40502-0449 (2)
40402-0204 (4)
40102-1462 (4)
40302-2395 (4)
10115-0203
40102-2894
10242-8343
40221-5102 (2)
10290-3064 (2)
12442-8426
15942-2654 (2)
15942-2651 (2)
15942-2652 (2)
15942-2653 (2)
41442-2860 (2)
10590-3063 (2)
13242-8347
13242-8346

OIL TANK
RESERVOIR D'HUILE
ÖLTANK
DEPOSITO DE ACEITE

TOOL BOX
BOÎTE À OUTILS
WERKZEUGKASTEN
CAJA DE HERRAMIENTOS

SILENCER
SILENCIEUX
SCHALLDÄMPFER
SILENCIADOR

Model Modèle Typen Modelos	Spares No. No. de pièce Ersatzteil-Nr. No. de repuesto	Description	Designation	Beschreibung	Descripción	Per Set Par jeu Pr. Satz Juego de
A Group	4 05 02–0049	Nut	Ecrou	Mutter	Tuerca	5
A Group	4 04 02–0204	Bolt	Boulon	Schraube	Tornillo	4
A Group	4 05 02–0449	Nut	Ecrou	Mutter	Tuerca	
A Group	4 01 02–0522	Lockwasher	Rondelle frein	Sicherungsscheibe	Freno	2
A Group	1 01 02–0537	Washer	Rondelle	Scheibe	Arandela	
A Group	1 07 02–0803	Bolt	Boulon	Schraube	Tornillo	
A Group	4 01 02–0923	Washer	Rondelle	Scheibe	Arandela	
A Group	4 01 02–1462	Lockwasher	Rondelle frein	Sicherungsscheibe	Freno	4
A Group	4 03 02–2395	Nut	Ecrou	Mutter	Tuerca	
A Group	4 01 02–2894	Sealing Washer	Joint d'étanchéité	Dichtung	Arandela dereten	
A Group	1 01 15–0203	Washer	Rondelle	Scheibe	Arandela	
A Group	4 02 21–5102	Nut	Ecrou	Mutter	Tuerca	
A Group	4 01 24–8784	Lockwasher	Rondelle frein	Sicherungsscheibe	Freno	
A Group	1 02 27–5676	Washer	Rondelle	Scheibe	Arandela	
A Group	1 59 42–2651	Silencer complete	Silencieux complet	Schalldämpfer komplett	Silenciador completa	2
A Group	1 59 42–2652	Silencer complete	Silencieux complet	Schalldämpfer komplett	Silenciador completa	2
A10S/R	1 59 42–2653	Silencer complete (Export)	Silencieux complet (Export)	Schalldämpfer komplett (Ausfuhr)	Silenciador completa (Exportación).	2
A10S/R	1 59 42–2654	Silencer complete (Export)	Silencieux complet (Export)	Schalldämpfer komplett (Ausfuhr)	Silenciador completa (Exportación).	2
A Group	1 14 42–2655	Bracket	Support	Verstrebung	Soporte	2
A Group	4 14 42–2860	Clip	Bride	Klammer	Grapa	
A Group	1 07 42–8329	Saddle Washer	Rondelle de selles	Sattelscheibe	Arandela para sillín	
A Group	1 03 42–8330	Cup	Cuvette	Schale	Copa	
A Group	1 03 42–8331	Distance Piece	Entretoise	Distanzrohr	Distanciador	2
A Group	1 07 42–8339	Distance Piece	Entretoise	Distanzrohr	Distanciador	2
A Group	1 07 42–8340	Union Nut	Ecrou de raccord	Mutter	Tuerca	
A Group	1 03 42–8341	Rubber Buffer	Butée caoutchouc	Gummiauflage	Cojín de goma	3
A Group	1 06 42–8342	Rubber Pad	Caoutchouc tampon	Gummiauflage	Cojín de goma	
A Group	1 02 42–8343	Sealing Washer	Joint d'étanchéité	Dichtung	Arandela de reten	
A Group	1 32 42–8346	Oil Feed Pipe	Tuyauterie d'alimentation d'huile	Ölzufuhrleitung	Tubo de alimentación de aceite	
A Group	1 32 42–8347	Oil Return Pipe	Tuyauterie de retour d'huile	Ölrückleitung	Tubo de retorno de aceite	
A Group	1 17 42–8351	Bracket	Support	Verstrebung	Soporte	
A Group	1 59 42–8367	Oil Tank	Réservoir d'huile	Öltank	Deposito de aceite	
A Group	1 11 42–8385	Bolt	Boulon	Schraube	Tornillo	
A Group	1 24 42–8426	Oil Tank Filter	Filtre du réservoir à huile	Öltankfilter	Filtro del depósito de aceite	
A Group	1 13 42–8445	Bolt	Boulon	Schraube	Tornillo	
A Group	1 50 42–9038	Toolbox	Boite à outils	Werkzeugkasten	Caja de herramientos	
A Group	1 07 42–9256†	Bolt	Boulon	Schraube	Tornillo	
A Group	1 50 42–9262†	Toolbox	Boite à outils	Werkzeugkasten	Caja de herramientos	
A Group	1 03 65–5368	Stud	Goujon	Stehbolzen	Esparago	2
A Group	4 17 65–8500	Filler Cap	Bouchon de remplissage	Verschlusskappe	Tapa	
A Group	4 02 67–0042	Sealing Washer	Joint d'étanchéité	Dichtung	Arandela de reten	
A Group	1 05 90–3063	Bolt	Boulon	Schraube	Tornillo	
A Group	1 02 90–3064	Saddle Washer	Rondelle de selles	Sattelscheibe	Arandela para sillín	

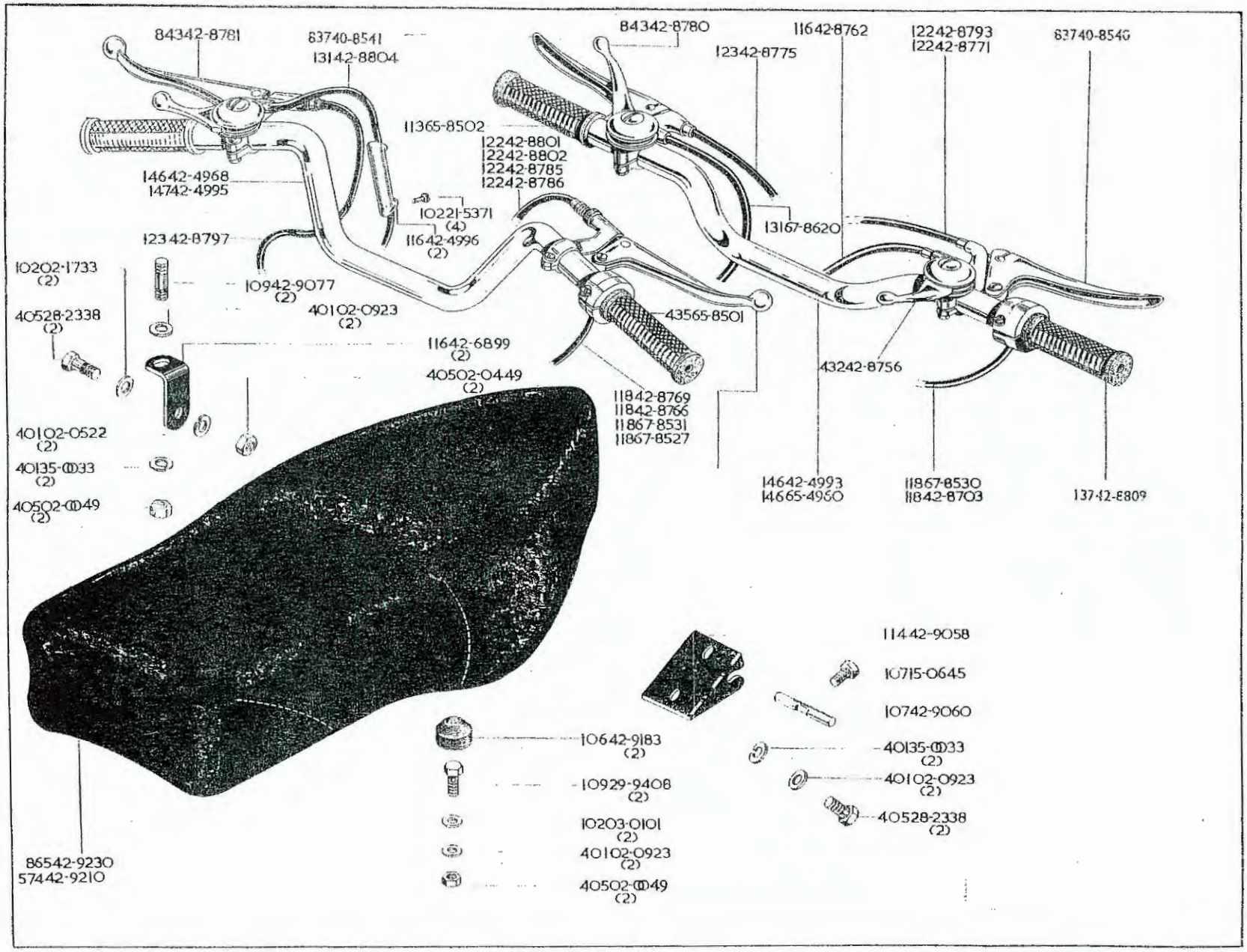
84342-8781
83740-8541
13142-8804
84342-8780
11642-8762
12242-8793
12242-8771
83740-8540
12342-8775
11365-8502
12242-8801
12242-8802
12242-8785
12242-8786
14642-4968
14742-4995
10221-5371
(4)
11642-4996
(2)
13167-8620
12342-8797
10202-1733
(2)
10942-9077
(2)
40102-0923
(2)
40528-2338
(2)
43565-8501
11642-6899
(2)
40502-0449
(2)
43242-8756
11842-8769
11842-8766
11867-8531
11867-8527
40102-0522
(2)
40135-0033
(2)
40502-0049
(2)
14642-4993
14665-4960
11867-8530
11842-8703
13742-8809
11442-9058
10715-0645
10742-9060
10642-9183
(2)
40135-0033
(2)
10929-9408
(2)
40102-0923
(2)
10203-0101
(2)
40528-2338
(2)
40102-0923
(2)
40502-0049
(2)
86542-9230
57442-9210

HANDLEBAR
GUIDON
LENKER
MANILLAR

DUAL SEAT
SELLE DOUBLE
DOPPELSITZ
ASIENTO DOBLE

Model Modèle Typen Modelos	Spares No. No. de pièce Ersatzteil-Nr. No. de repuesto	Description	Designation	Beschreibung	Descripción	Per Set Par jeu Pr. Satz Juego de
A Group	4 05 02–0049	Nut	Écrou	Mutter	Tuerca	4
A Group	4 05 02–0449	Nut	Écrou	Mutter	Tuerca	2
A Group	4 01 42–0522	Lockwasher	Rondelle frein	Sicherungsscheibe	Freno	2
A Group	4 01 02–0923	Washer	Rondelle	Scheibe	Arandela	6
A Group	1 02 02–1733	Washer	Rondelle	Scheibe	Arandela	2
A Group	1 02 03–0101	Washer	Rondelle	Scheibe	Arandela	2
500 Flash, A7S/S, Royal Tourist, A10S/R, Spitfire Scrambler	1 02 21–5371*	Screw	Vis	Schraube	Tornillo	4
A Group	4 05 28–2338	Bolt	Boulon	Schraube	Tornillo	4
A Group	1 09 29–9408	Bolt	Boulon	Schraube	Tornillo	2
A Group	4 01 35–0033	Lockwasher	Rondelle frein	Sicherungsscheibe	Freno	4
Spitfire Scrambler ...	8 41 40–8538	Brake Lever	Levier de came de frein	Bremsnockenhebel	Palanca de freno	
A Group	8 37 40–8540	Brake Lever	Levier de came de frein	Bremsnockenhebel	Palanca de freno	
A7, A10	8 37 40–8541	Clutch Lever	Levier d'embrayage	Kupplungshebel	Palanca del embrague	
A Group	1 46 42–4968	Handlebar (Western)	Guidon (type American)	Lenker (Amerikanische Typen)	Manillar (tipo Americano)	
Spitfire Scrambler ...	1 46 42–4993*	Handlebar	Guidon	Lenker	Manillar	
500 Flash, A7S/S, Royal Tourist, A10S/R, Spitfire Scrambler	1 47 42–4995*	Handlebar (Western)	Guidon (type American)	Lenker (Amerikanische Typen)	Manillar (tipo Americano)	
500 Flash, A7S/S, Royal Tourist, A10S/R, Spitfire Scrambler	1 16 42–4996*	Guide	Guide	Führung	Guia	2
A Group	1 16 42–6899	Bracket	Support	Verstrebung	Soporte	2
A10S/R	1 18 42–8703†	Throttle Cable	Commande des gaz	Gaszug	Cable Bowden para acelerado	
A Group	4 32 42–8756	Air Control Lever	Levier pour la manette d'air	Lufthebel	Palanca para la manecilla de aire	
A Group	1 16 42–8762	Air Control Cable	Cable pour la manette d'air	Seilzug für Luft	Cable para la manecilla de aire	
Spitfire Scrambler ...	1 18 42–8766	Throttle Cable	Commande des gaz	Gaszug	Cable Bowden para acelerador	

*American type.
†For T.T. Carburetter and Standard Handlebar.
**For Western Handlebar.
††For T.T. Carburetter and Western Handlebar.
*†For Monobloc Carburetter.

*Type American.
†Pour carburateur T.T. et guidon normal.
**Pour guidon type American.
††Pour carburateur T.T. et guidon type American.
*†Pour carburateur monobloc.

*Amerikanisch Typen.
†für T.T. Vergaser und normalen Lenker.
**für Lenker des Amerikanische Typen.
††für Vergaser und Lenker Amerikanische Typen.
*†für Monobloc Vergaser.

*Tipo Americano.
†Para carburador T.T. y manillar normal.
**Para manillar tipo Americano.
††Para carburador T.T. y manillar tipo Americano.
*†Para carburador monobloc.

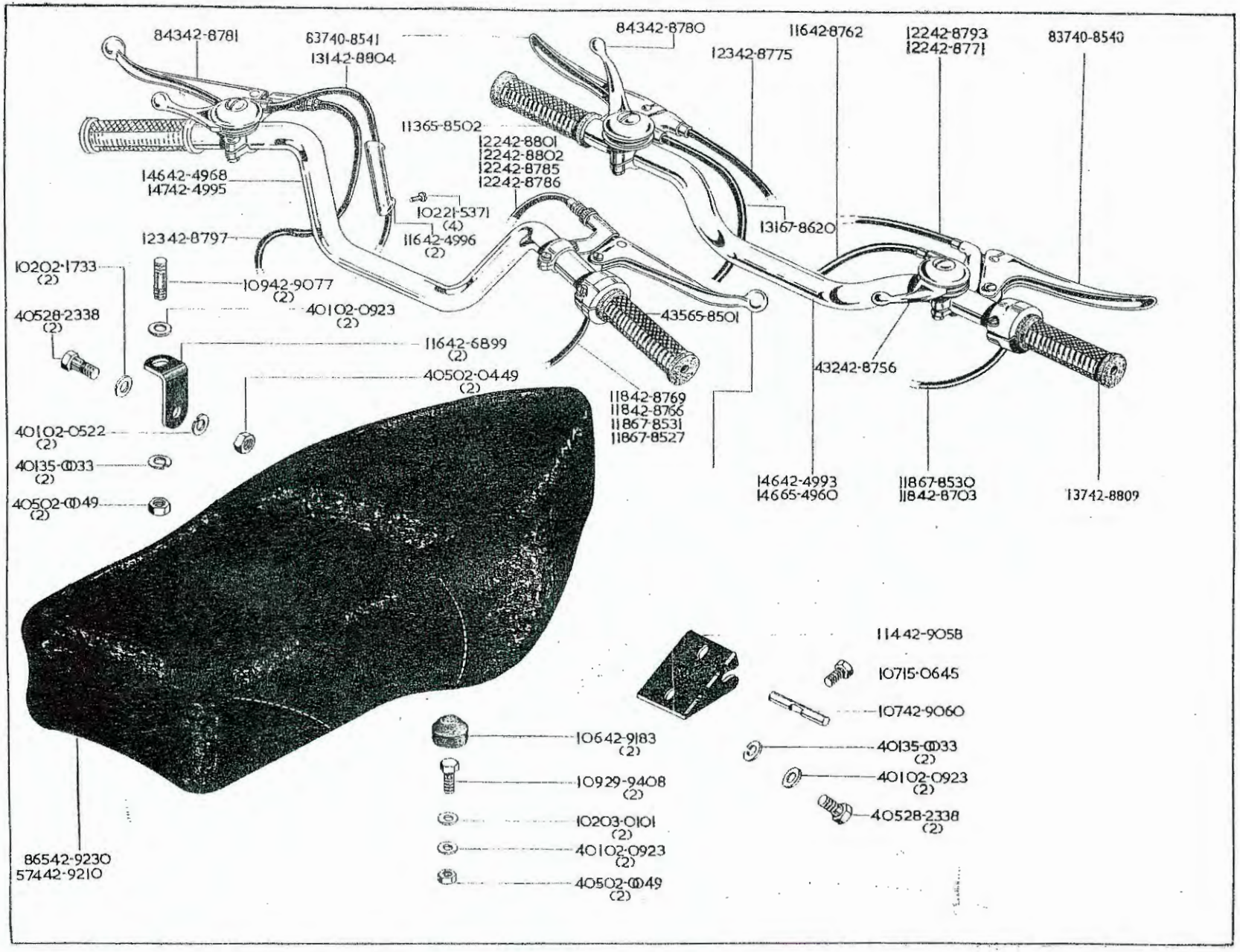
84342-8781
83740-8541
13142-8804
84342-8780
11642-8762
12242-8793
12242-8771
83740-8540
12342-8775
11365-8502
12242-8801
12242-8802
12242-8785
12242-8786
14642-4968
14742-4995
10221-5371
(4)
11642-4996
(2)
13167-8620
12342-8797
10202-1733
(2)
10942-9077
(2)
40102-0923
(2)
40528-2338
(2)
43565-8501
11642-6899
(2)
40502-0449
(2)
43242-8756
11842-8769
11842-8766
11867-8531
11867-8527
40102-0522
(2)
40135-0033
(2)
40502-0049
(2)
14642-4993
14665-4960
11867-8530
11842-8703
13742-8809
11442-9058
10715-0645
10742-9060
10642-9183
(2)
40135-0033
(2)
10929-9408
(2)
40102-0923
(2)
10203-0101
(2)
40528-2338
(2)
40102-0923
(2)
40502-0049
(2)
86542-9230
57442-9210

HANDLEBAR
GUIDON
LENKER
MANILLAR

DUAL SEAT
STELLE DOUBLE
DOPPELSITZ
ASIENTO DOBLE

Model Modèle Typen Modelos	Spares No. No. de pièce Ersatzteil-Nr. No. de repuesto	Description	Designation	Beschreibung	Descripción	Per Set Par jeu Pr. Satz Juego de
Royal Tourist ...	1 18 42-8769*	Throttle Cable	Commande des gaz	Gaszug	Cable Bowden para acelerador	
A7S/S, A10, A10S/R	1 22 42-8771	Front Brake Cable	Cable de commande du frein avant.	Vorderradbremskabel	Cable Bowden para freno delantera	
A Group	1 23 42-8775	Clutch Cable	Cable de commande de l'embrayage	Kupplungskabel	Cable Bowden para embrague	
A7S/S, A10S/R ...	8 43 42-8780	Clutch and Magneto Lever	Levier d'embrayage et magneto	Kupplungs-und Zündungshebel	Palanca del embrague y magneto	
Spitfire Scrambler ...	8 43 42-8781	Clutch and Magneto Lever	Levier d'embrayage et magneto	Kupplungs-und Zündungshebel	Palanca del embrague y magneto	
500 Flash	1 22 42-8785*	Front Brake Cable	Cable de commande du frein avant	Vorderradbremskabel	Cable Bowden para freno delantera	
A7,S/S, Royal Tourist, A10S/R, Spitfire Scrambler	1 22 42-8786*	Front Brake Cable	Cable de commande du frein avant	Vorderradbremskabel	Cable Bowden para freno delantera	
A7	1 22 42-8793	Front Brake Cable	Cable de commande du frein avant	Vorderradbremskabel	Cable Bowden para freno delantera	
A Group	1 23 42-8797**	Clutch Cable	Cable de commande de l'embrayage	Kupplungskabel	Cable Bowden para embrague	
A7	1 22 42-8801**	Front Brake Cable	Cable de commande du frein avant	Vorderradbremskabel	Cable Bowden para freno delantera	
A7S/S, A10, A10S/R	1 22 42-8802**	Front Brake Cable	Cable de commande du frein avant	Vorderradbremskabel	Cable Bowden para freno delantera	
A7S/S, A10S/R ...	1 31 42-8804**	Ignition Cable	Cable d'allumage	Zündkabel	Ignicion cable	
Spitfire Scrambler, A10S/R	1 37 42-8809	Throttle Twist Grip	Poignée tournante de commande des gaz.	Gasdrehgriff	Puño girante de acelerador	
Spitfire Scrambler, A10S/R	1 13 42-8812	Rubber Grip (left-hand)	Poignée en coutchouc (gauche)	Gummigriff (links)	Puño fijo de goma (izq.)	
A Group	1 14 42-9058	Bracket	Support	Verstrebung	Soporte	
A Group	1 07 42-9060	Locking Pin	Goujon de verrouillage	Sperrbolzen	Esparago fixador	
A Group	1 09 42-9077	Stud	Goujon	Stehbolzen	Esparago	2
A Group	1 06 42-9183	Rubber Buffer	Butée	Gummipuffer	Tope de goma	2
Spitfire Scrambler ...	5 74 42-9210	Dual Seat	Selle double	Doppelsitz	Asiento doble	
A Group	5 65 42-9230	Dual Seat	Selle double	Doppelsitz	Asiento doble	
A Group	1 46 65-4960	Handlebar	Guidon	Lenker	Manillar	
A Group	1 03 65-5446	Bolt	Boulon	Schraube	Tornillo	
A10S/R	4 35 65-8501	Throttle Twist Grip	Poignée tournante de commande des gaz.	Gasdrehgriff	Puño girante de acelaredor	
A Group	1 13 65-8502	Rubber Grip (left-hand)	Poignée en caoutchouc (gauche)	Gummigriff (links)	Puño fijo de goma (izq.)	
A7, A7S/S, A10 ...	1 37 65-8516	Throttle Twist Grip	Poignée tournante de commande	Gasdrehgriff	Puño girante de acelerador	
A7S/S, A10/R ...	1 31 65-8714	Ignition Cable	Cable d'allumage	Zündkabel	Ignicion cable	
A10S/R	1 18 67-8527††	Throttle Cable	Commande des gaz	Gaszug	Cable Bowden para acelerador	
A7 A7S/S	1 18 67-8530	Throttle Cable	Commande des gaz	Gaszug	Cable Bowden para acelerador	
A10, A10S/R	1 18 67-8531*†	Throttle Cable	Commande des gaz	Gaszug	Cable Bowden para acelerador	

*American type.
†For T.T. Carburetter and Standard Handlebar.
**For Western Handlebar.
††For T.T. Carburetter and Western Handlebar.
*†For Monobloc Carburetter.

*Type American.
†Pour carburateur T.T. et guidon normal.
**Pour guidon type American.
††Pour carburateur T.T. et guidon type American.
*†Pour carburateur monobloc.

*Amerikanische Typen.
†für T.T. Vergaser und normalen Lenker.
**für Lenker der Amerikanische Typen.
††für Vergaser und Lenker der Amerikanische Typen.
*†für Monobloc Vergaser.

*Tipo Americano.
†Para carburador T.T. y manillar normal.
**Para manillar tipo Americano.
††Para carburador T.T. y manillar tipo Americano.
*†Para carburador monobloc.

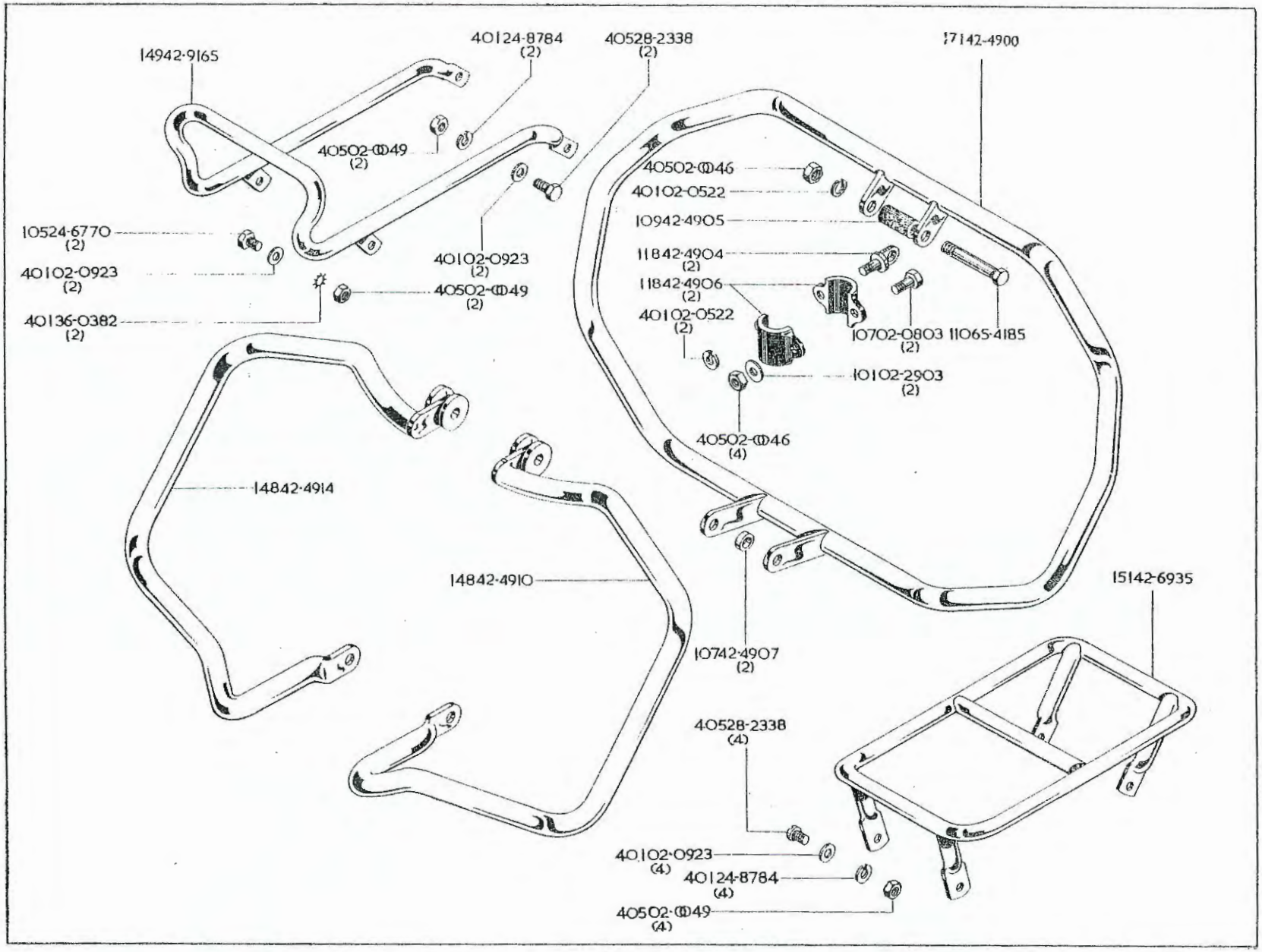
14942-9165
40124-8784
(2)
40528-2338
(2)
17142-4900
40502-0049
(2)
40502-0046
40102-0522
10942-4905
10524-6770
(2)
40102-0923
(2)
40102-0923
(2)
11842-4904
(2)
11842-4906
(2)
40502-0049
(2)
40136-0382
(2)
40102-0522
(2)
10702-0803
(2)
11065-4185
10102-2903
(2)
40502-0046
(4)
14842-4914
14842-4910
15142-6935
10742-4907
(2)
40528-2338
(4)
40102-0923
(4)
40124-8784
(4)
40502-0049
(4)

HANDRAIL
POIGNÉE
HALTERING
PUNO

CARRIER
PORTE-BAGAGES
GETPÄCKTRÄGER
PORTA-EQUIPAGE

SAFETY BARS
PARE-CHOCS
STURZBÜGEL
BARAS DE SEGURIDAD

Model Modèle Typen Modelos	Spares No. No. de pièce Ersatzteil-Nr. No. de repuesto	Description	Designation	Beschreibung	Descripción	Per Set Par jeu Pr. Satz Juego de
A Group	4 05 02-0046	Nut	Écrou	Mutter	Tuerca	8
A Group	4 05 02-0049	Nut	Écrou	Mutter	Tuerca	8
A Group	4 01 02-0522	Lockwasher	Rondelle frein	Sicherungsscheibe	Freno	3
A Group	1 07 02-0803	Bolt	Boulon	Schraube	Tornillo	6
A Group	4 01 02-0923	Washer	Rondelle	Scheibe	Arandela	2
A Group	1 01 02-2903	Lockwasher	Rondelle frein	Sicherungsscheibe	Freno	2
A Group	1 05 24-6770	Bolt	Boulon	Schraube	Tornillo	2
A Group	4 01 24-8784	Lockwasher	Rondelle frein	Sicherungsscheibe	Freno	6
A Group	4 05 28-2338	Bolt	Boulon	Schraube	Tornillo	4
A Group	4 01 36-0382	Lockwasher	Rondelle frein	Sicherungsscheibe	Freno	2
A Group	1 71 42-4900	Front Safety Bar	Parachoc av	Vorderer Stürzbogen	Defensa delantera	
A Group	1 18 42-4904	Eye Bolt	Boulon à oeil	Ösenbolzen	Tornillo de ojo	
A Group	1 09 42-4905	Spacer Bush	Bague entretoise	Distanzbüchse	Anillo espaciador	
A Group	1 18 42-4906	Clip complete	Bride complet	Klammer kompl.	Grapa completa	2
A Group	1 07 42-4907	Spacer Bush	Bague entretoise	Distanzbüchse	Anillo espaciador	
A Group	1 48 42-4910	Safety Bar (right-hand)	Parachoc (droite)	Sturzbogen (rechts)	Defensa (der.)	
A Group	1 48 42-4914	Safety Bar (left-hand)	Parachoc (gauche)	Sturzbogen (links)	Defensa (izq.)	
A Group	1 51 42-6935	Carrier	Porte-bagages	Gepäckträger	Porte-equipaje	
A Group	1 49 42-9165	Handrail	Poignée	Haltering	Paño	
A Group	1 10 65-4185	Bolt	Boulon	Schraube	Tornillo	

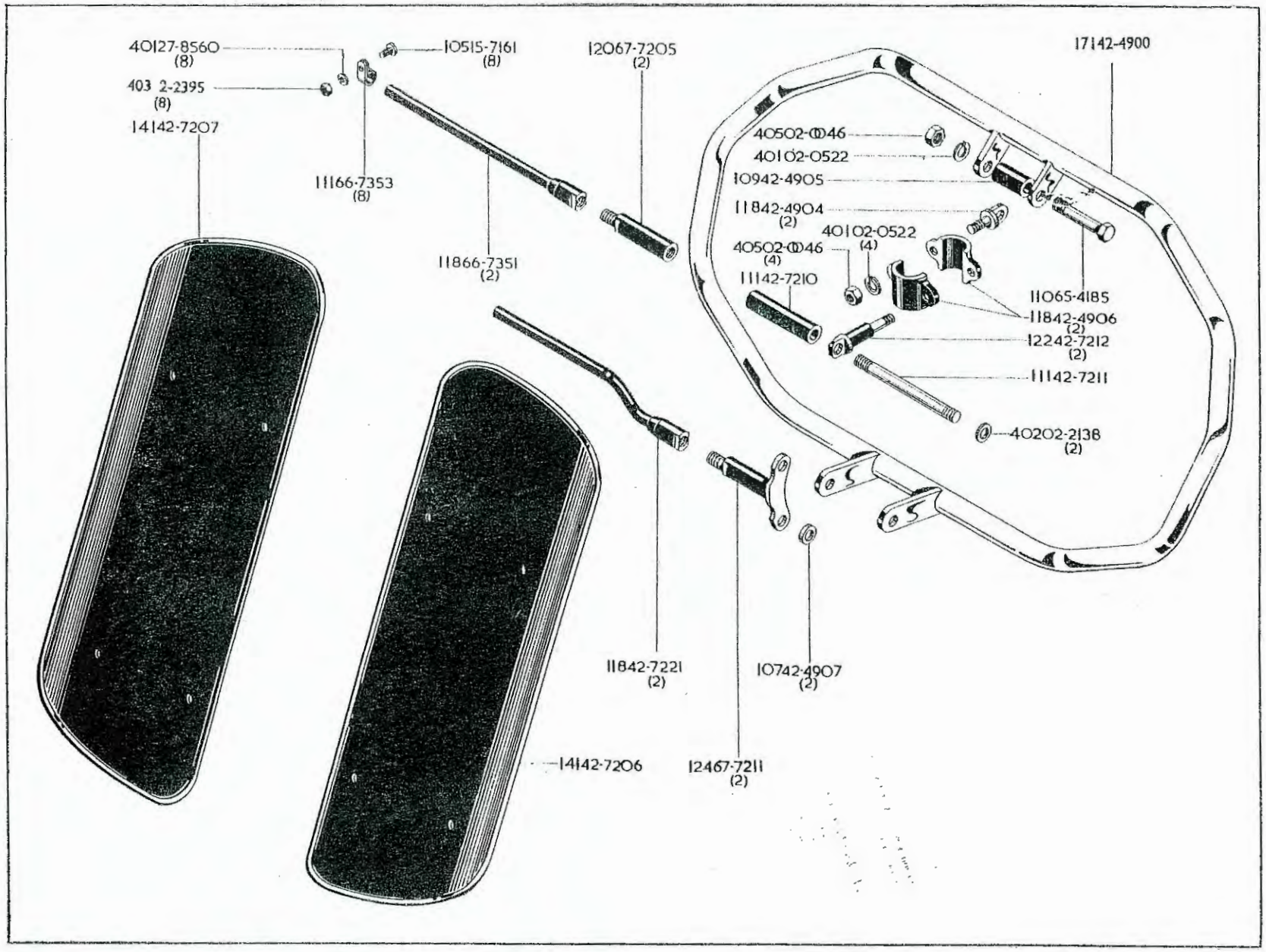
40127-8560
(8)
403 2-2395
(8)
14142-7207
10515-7161
(8)
11166-7353
(8)
11866-7351
(2)
12067-7205
(2)
17142-4900
40502-0046
40102-0522
10942-4905
11842-4904
(2)
40102-0522
(4)
40502-0046
(4)
11142-7210
11065-4185
11842-4906
(2)
12242-7212
(2)
11142-7211
40202-2138
(2)
11842-7221
(2)
10742-4907
(2)
14142-7206
12467-7211
(2)

LEGSHIELD
PROTÈGE-JAMBES
BEINSCHUTZ
GUARDAPIERNAS

SAFETY BARS
PARE-CHOCS
STURZBÜGEL
BARAS DE SEGURIDAD

Model Modèle Typen Modelos	Spares No. No. de pièce Ersatzteil-Nr. No. de repuesto	Description	Designation	Beschreibung	Descripción	Per Set Par jeu Pr. Satz Juego de
A Group	4 05 02-0046	Nut	Écrou	Mutter	Tuerca	5
A Group	4 01 02-0522	Lockwasher	Rondelle frein	Sicherungsscheibe	Freno	5
A Group	4 02 02-2138	Washer	Rondelle	Scheibe	Arandela	2
A Group	4 03 02-2395	Nut	Écrou	Mutter	Tuerca	8
A Group	1 05 15-7161	Screw	Vis	Schraube	Tornillo	8
A Group	4 01 27-8560	Washer	Rondelle	Scheibe	Arandela	8
A Group	1 71 42-4900	Safety Bars	Pare-chocs	Sturzbügel	Baras de seguiridad	
A Group	1 18 42-4904	Eye Bolt	Boulon à oeil	Ösenbolzen	Tornillo de ojo	2
A Group	1 09 42-4905	Distance Piece	Entretoise	Distanzrohr	Distanciador	
A Group	1 18 42-4906	Clip complete	Bride complet	Klammer kompl.	Grapa completa	2
A Group	1 07 42-4907	Distance Piece	Entretoise	Distanzrohr	Distanciador	2
A Group	1 41 42-7206	Legshield (right hand)	Protège-jambes (droite)	Beinschutz (rechts)	Guardapiernas (der.)	
A Group	1 41 42-7207	Legshield (left-hand)	Protège-jambes (gauche)	Beinschutz (links)	Guardapiernas (izq.)	
A Group	1 11 42-7210	Distance Piece	Entretoise	Distanzrohr	Distanciador	
A Group	1 11 42-7211	Stud	Goujon	Stehbolzen	Esparago	
A Group	1 22 42-7212	Eye Bolt	Boulon à oeil	Ösenbolzen	Tornillo de ojo	
A Group	1 18 42-7221	Support (bottom)	Support (inférieur)	Halter (unten)	Soporte (inferior)	2
A Group	1 10 65-4185	Bolt	Boulon	Schraube	Tornillo	
A Group	1 18 66-7351	Support (top)	Support (supérieur)	Halter (oben)	Soporte (superior)	2
A Group	1 11 66-7353	Clip	Bride	Klammer	Grapa	8
A Group	1 20 67-7205	Adaptor	Pièce d'ajustement	Anschlussrohr	Tubo de ajuste	2
A Group	1 24 67-7211	Adaptor	Pièce d'ajustement	Anschlussrohr	Tubo de ajuste	2

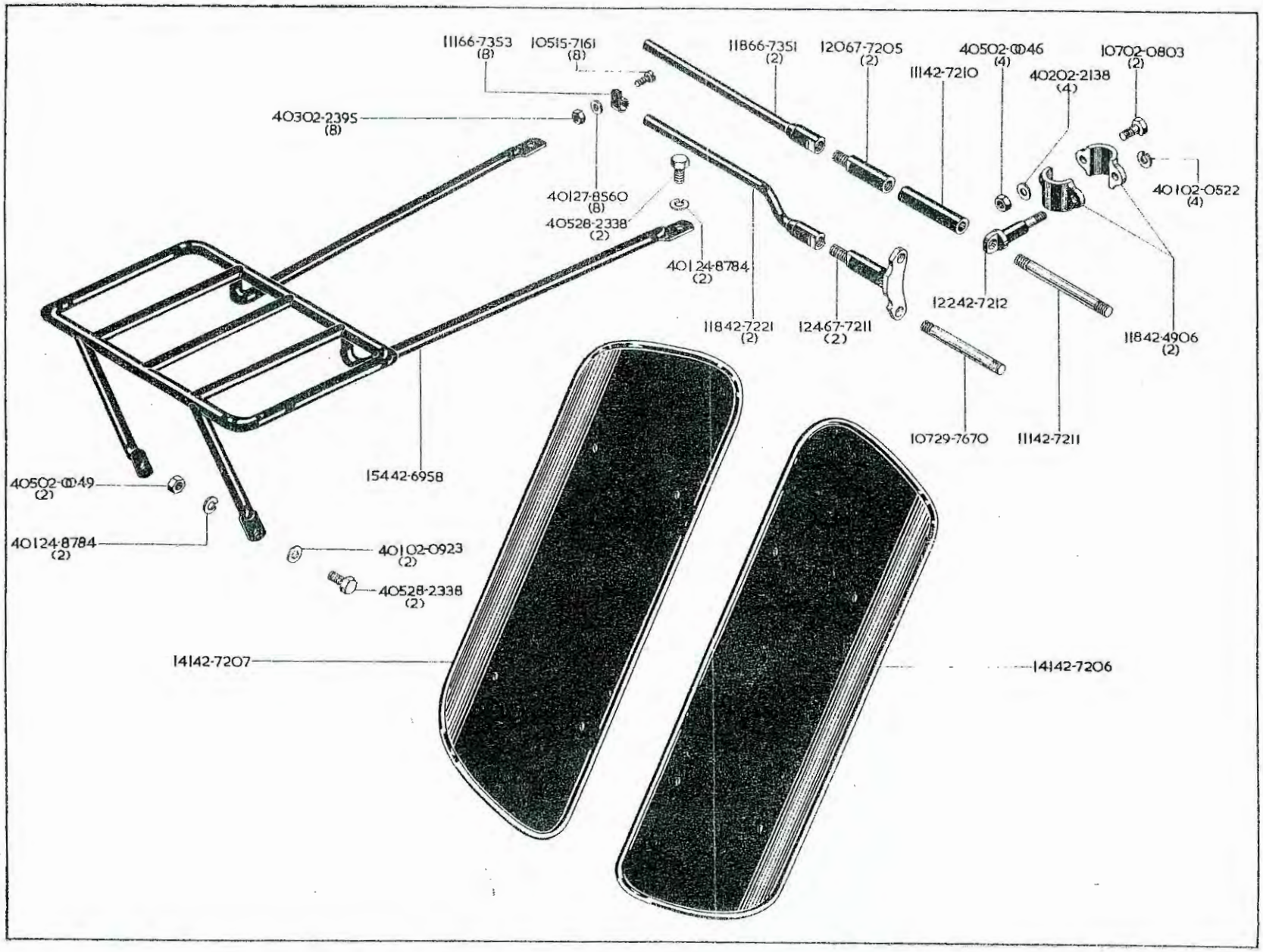
11166-7353
(8)
10515-7161
(8)
11866-7351
(2)
12067-7205
(2)
40502-0046
(4)
10702-0803
(2)
11142-7210
40202-2138
(4)
40302-2395
(8)
40102-0522
(4)
40127-8560
(8)
40528-2338
(2)
40124-8784
(2)
12242-7212
11842-7221
(2)
12467-7211
(2)
11842-4906
(2)
10729-7670
11142-7211
15442-6958
40502-0049
(2)
40124-8784
(2)
40102-0923
(2)
40528-2338
(2)
14142-7207
14142-7206

LEGSHIELDS
PROTEGE-JAMBES
BEINSCHUTZ
GUARDAPIERNAS

CARRIER
PORTE-BAGAGES
GEPÄCKTRÄGER
PORTA-EQUIPAJE

Model Modèle Typen Modelos	Spares No. No. de pièce Ersatzteil-Nr. No. de repuesto	Description	Designation	Beschreibung	Descripción	Per Set Par jeu Pr. Satz Juego de
A Group	4 05 02–0046	Nut	Écrou	Mutter	Tuerca	4
A Group	4 05 02–0049	Nut	Écrou	Mutter	Tuerca	2
A Group	4 01 02–0522	Lockwasher	Rondelle frein	Sicherungsscheibe	Freno	4
A Group	1 07 02–0803	Bolt	Boulon	Schraube	Tornillo	2
A Group	4 01 02–0923	Washer	Rondelle	Scheibe	Arandela	2
A Group	4 02 02–2138	Washer	Rondelle	Scheibe	Arandela	4
A Group	4 03 02–2395	Nut	Écrou	Mutter	Tuerca	8
A Group	1 05 15–7161	Screw	Vis	Schraube	Tornillo	8
A Group	4 01 24–8784	Lockwasher	Rondelle frein	Sicherungsscheibe	Freno	4
A Group	4 01 27–8560	Washer	Rondelle	Scheibe	Arandela	8
A Group	4 05 28–2338	Bolt	Boulon	Schraube	Tornillo	4
A Group	1 07 29–7670	Stud	Goujon	Stehbolzen	Esparago	
A Group	1 18 42–4906	Clip complete	Bride complet	Klammer kompl.	Grapa completa	2
A Group	1 54 42–6958	Carrier	Porte-bagages	Gepäckträger	Porta-equipaje	
A Group	1 41 42–7206	Legshield (right-hand)	Protège-jambes (droite)	Beinschutz (rechts)	Guardapiernas (der.)	
A Group	1 41 42–7207	Legshield (left-hand)	Protège-jambes (gauche)	Beinschutz (links)	Guardapiernas (izq.)	
A Group	1 11 42–7210	Distance Piece	Entretoise	Distanzrohr	Distanciador	
A Group	1 11 42–7211	Stud	Goujon	Stehbolzen	Esparago	
A Group	1 22 42–7212	Eye Bolt	Boulon à oeil	Ösenbolzen	Tornillo de ojo	
A Group	1 18 42–7221	Support (bottom)	Support (inférieur)	Halter (unten)	Soporte (inferior)	2
A Group	1 18 66–7351	Support (top)	Support (supérieur)	Halter (oben)	Soporte (superior)	2
A Group	1 11 66–7353	Clip	Bride	Klammer	Grapa	
A Group	1 20 67–7205	Adaptor (top	Pièce d'ajustement (supérieur)	Anschlussrohr (oben)	Tubo de ajuste (superior)	2
A Group	1 24 67–7211	Adaptor	Pièce d'ajustement	Anschlussrohr	Tubo de ajuste	

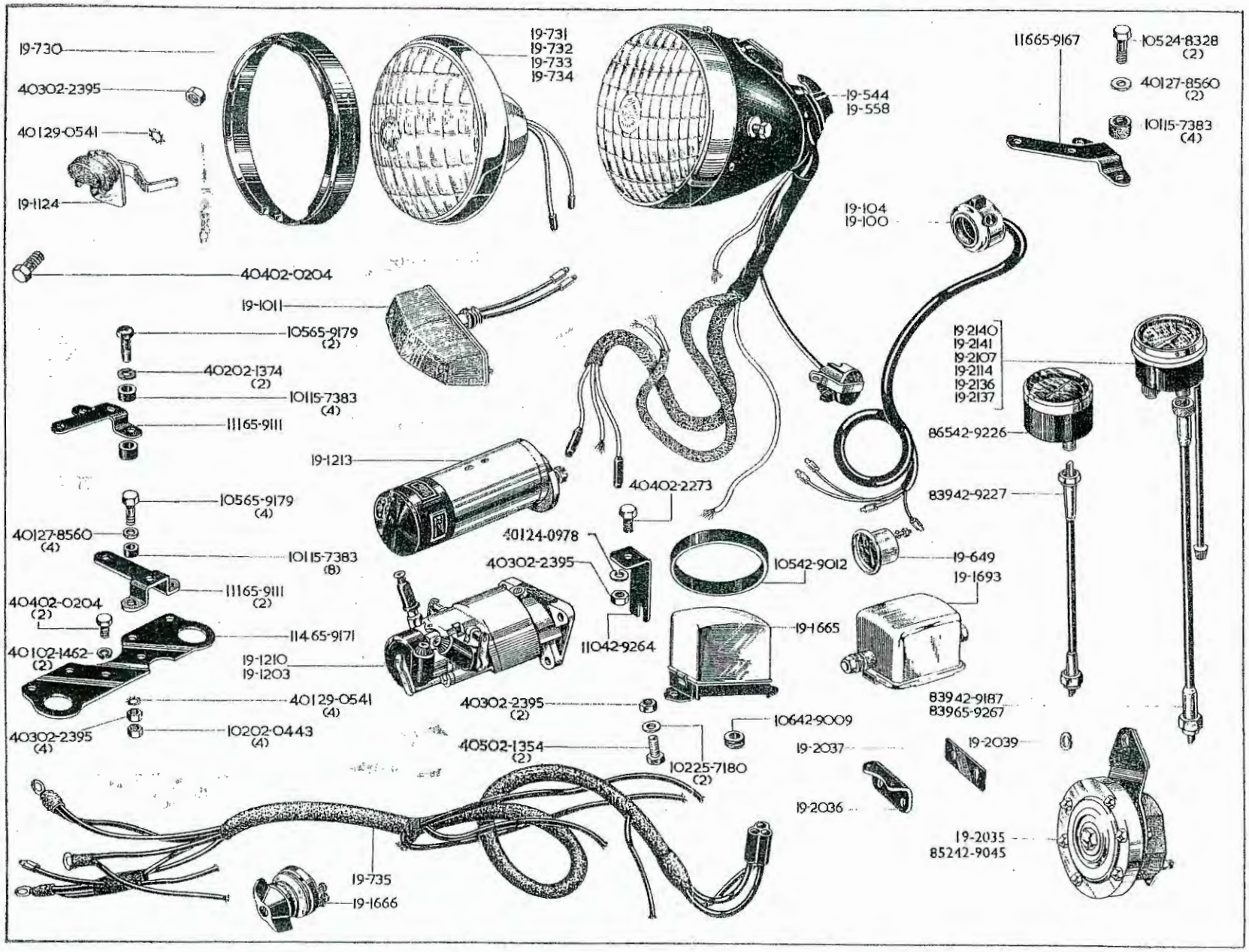
19-730
40302-2395
40129-0541
19-1124
19-731
19-732
19-733
19-734
19-544
19-558
11665-9167
10524-8328 (2)
40127-8560 (2)
10115-7383 (4)
19-104
19-100
40402-0204
19-1011
10565-9179 (2)
40202-1374 (2)
10115-7383 (4)
11165-9111
19-2140
19-2141
19-2107
19-2114
19-2136
19-2137
86542-9226
19-1213
40402-2273
83942-9227
10565-9179 (4)
40127-8560 (4)
40124-0978
10115-7383 (8)
40302-2395
10542-9012
19-649
19-1693
11165-9111 (2)
40402-0204 (2)
11465-9171
40102-1462 (2)
19-1210
19-1203
11042-9264
19-1665
40129-0541 (4)
40302-2395 (2)
83942-9187
83965-9267
40302-2395 (4)
10202-0443 (4)
10642-9009
40502-1354 (2)
10225-7180 (2)
19-2037
19-2039
19-2036
19-2035
85242-9045
19-735
19-1666

EQUIPMENT
EQUIPEMENT
AUSRÜSTUNG
EQUIPO

Model Modèle Typen Modelos	Spares No. No. de pièce Ersatzteil-Nr. No. de repuesto	Description	Designation	Beschreibung	Descripción	Makers No. No. du fabricant Nr.-Hersteller No. fabricante
A10S/R	4 04 02-0204	Bolt	Boulon	Schraube	Tornillo	
A10S/R	1 02 02-0443	Nut	Ecrou	Mutter	Tuerca	
A Group	4 05 02-1354	Bolt	Boulon	Schraube	Tornillo	
A10S/R	4 02 02-1374*	Washer	Rondelle	Scheibe	Arandela	
A10S/R	4 01 02-1462	Lockwasher	Rondelle frein	Sicherungsscheibe	Freno	
A Group	4 04 02-2273	Bolt	Boulon	Schraube	Tornillo	
A Group	4 03 02-2395	Nut	Ecrou	Mutter	Tuerca	
A10S/R	4 03 02-2395	Nut	Ecrou	Mutter	Tuerca	
A10S/R	1 01 15-7383	Rubber Sleeve	Douille, caoutchouc	Gummimuffe	Manguita de goma	
A Group	19-0100	Horn and Dipswitch	Avertisseur et inverseur code-phare.	Hupe und Abblendschalter	Bocina y conmutador de cruce.	09103
A10S/R	19-0104*	Horn and Dipswitch	Avertisseur et inverseur code-phare.	Hupe und Abblendschalter	Bocina y conmutador de cruce.	09104
A10S/R	19-0544	Headlamp	Phare complet	Scheinwerfer kompl.	Faro completa	057421
A10S/R	19-0558	Headlamp (American type)	Phare complet (type American)	Scheinwerfer kompl. (Amerikanische Typen).	Faro completa (tipo Americano).	057547
A Group	19-0649	Ammeter	Ampèremètre	Amperemeter	Amperimetro	36084
A Group	19-0730	Headlamp Support Ring	Portière de phare	Haltering für Scheinwerfer	Anillo des oporte del faro	556402
A Group	19-0731	Headlamp Unit	Phare complet	Scheinwerfer kompl.	Faro completa	58158
A7, A7S/S, A10 ...	19-0732	Light Unit (Export)	Phare complet (Export)	Scheinwerfer kompl. (Ausfuhr)	Faro completa (Exportación)	516810
A7, A7S/S, A10 ...	19-0733	Light Unit (Continental)	Phare complet (Continental)	Scheinwerfer kompl. (Kontinental).	Faro completa (Continental)	516811
A7, A7S/S, A10 ...	19-0734	Light Unit (French)	Phare complet (Francias)	Scheinwerfer kompl. (Französisch).	Faro completa (Frances)	516802
A Group	19-0735	Harness complete	Faisceau de câbles complet	Kabelstrang kompl.	Juego de cables completa	839780
A Group	19-1011	Rear Lamp	Feu rouge arrière	Schlusslicht	Luz roja trasera	53432
A Group	19-1124	Stop Lamp Switch	Commutateur de lampe de stop	Stoplichtschalter	Interuptor para la luz "stop"	34257
A7S/S, A10S/R ...	19-1203	Magneto	Magneto	Magnet	Magneto	42380
A7, A10	19-1210	Magneto	Magneto	Magnet	Magneto	045727
A Group	19-1213	Dynamo	Dynamo	Lichtmaschine	Dinamo	20036
A Group	19-1552	Battery	Batterie	Batterie	Bateria	4084077
A Group	19-1665	Control Box	Boîte de commande	Steuerdose	Caja de control	37225
A Group	19-1666	Switch	Interrupteur	Schalter	Interrupter	31763
A Group	19-1670**	Battery	Batterie	Batterie	Bateria	54028263

*Less Cowl fitting.
†With Cowl fitting.
**Fitted on and after Frame No.

A7 ...	GA7-8855
A7S/S ...	GA7-8929
A10 ...	GA7-8437
A10S/R...	GA7-8618

*†Fitted on and after Frame No.

A7, A7S/S...	GA7-8124
A10	GA7-8324
A10S/R ...	GA7-8319

*Sans accessoire pour capot.
†Avec accessoire pour capot.
**Montée depuis cadre numéro

A7 ...	GA7-8855
A7S/S ...	GA7-8929
A10 ...	GA7-8437
A10S/R...	GA7-8618

*†Montée depuis cadre numéro

A7, A7S/S...	GA7-8124
A10	GA7-8324
A10S/R ...	GA7-8319

*Ohne Haubebeschlag.
†Mit Haubebschlag.
**Nach Rahmennummer montiert

A7 ...	GA7-8855
A7S/S ...	GA7-8929
A10 ...	GA7-8437
A10S/R...	GA7-8616

*†Nach Rahmennummer montiert.

A7, A7S/S...	GA7-8124
A10	GA7-8324
A10S/R ...	GA7-8319

*Sin accesorio para capucha.
†Con accesorio para capucha.
**Montada después de cuadro numero

A7 ...	GA7-8855
A7S/S ...	GA7-8929
A10 ...	GA7-8437
A10S/R...	GA7-8618

*†Montada después cuadro numero

A7, A7S/S...	GA7-8124
A10R... ...	GA7-8324
A10S/RS ...	GA7-8319

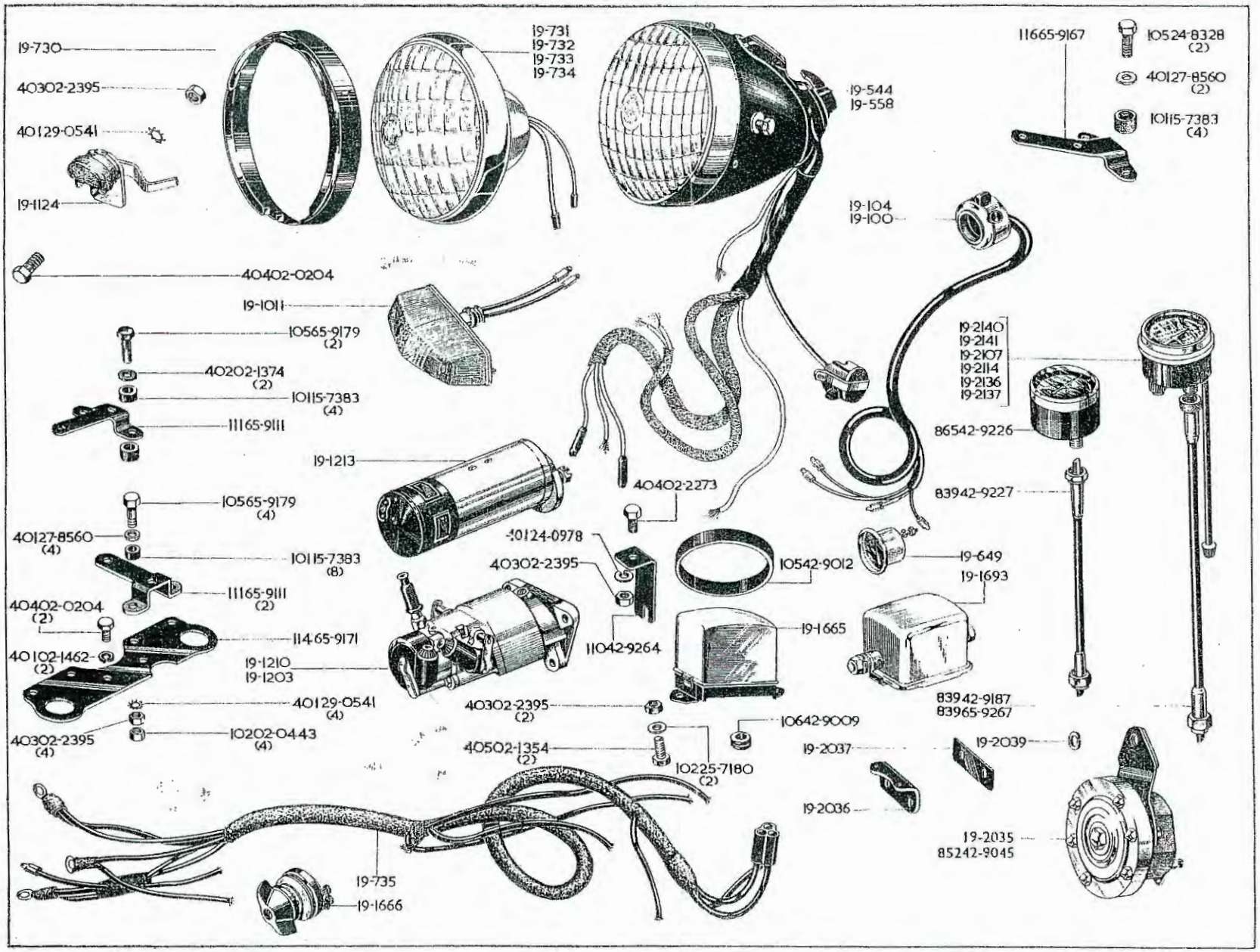
19-730
40302-2395
40129-0541
19-1124
19-731
19-732
19-733
19-734
19-544
19-558
11665-9167
10524-8328 (2)
40127-8560 (2)
10115-7383 (4)
19-104
19-100
40402-0204
19-1011
10565-9179 (2)
40202-1374 (2)
10115-7383 (4)
11165-9111
19-2140
19-2141
19-2107
19-2114
19-2136
19-2137
86542-9226
19-1213
40402-2273
83942-9227
10565-9179 (4)
40127-8560 (4)
10115-7383 (8)
40124-0978
40302-2395
10542-9012
19-649
19-1693
11165-9111 (2)
40402-0204 (2)
11465-9171
40102-1462 (2)
19-1210
19-1203
11042-9264
19-1665
40129-0541 (4)
40302-2395 (2)
83942-9187
83965-9267
40302-2395 (4)
10202-0443 (4)
10642-9009
40502-1354 (2)
10225-7180 (2)
19-2037
19-2039
19-2036
19-2035
85242-9045
19-735
19-1666

EQUIPMENT
EQUIPMENT
AUSRUSTUNG
EQUIPO

Model Modèle Typen Modelos	Spares No. No. de pièce Ersatzteil-Nr. No. de repuesto	Description	Designation	Beschreibung	Descripción	Per Set Par jeu Pr. Satz Juego de
A Group	19–1693*†	Control Box	Boîte de commande	Steuerdose	Caja de control	37221
A Group	19–2035†	Horn	Avertisseur	Hupe	Bocina	70137
A Group	19–2036	Bracket	Support	Verstrebung	Soporte	701879
A Group	19–2037	Distance Piece	Entretoise	Distanzrohr	Distanciador	700778
A Group	19–2038	Bolt	Boulon	Schraube	Tornillo	127705
A Group	19–2039	Washer	Rondelle	Scheibe	Arandela	183030
A10S/R	19–2107*	Speedo Head (m.p.h.)	Compteur de vitesses (m.p.h.)	Tachometer (m.p.h.)	Velocimetro (m.p.h.)	S546/3/L
A10S/R	19–2114*	Speedo Head (k.p.h.)	Compteur de vitesses (k.p.h.)	Tachometer (k.p.h.)	Velocimetro (k.p.h.)	S546/7/L
A7, A7S/S Solo, A10 Solo & S/car, A10S/R	19–2136†	Speedo Head (m.p.h.)	Compteur de vitesses (m.p.h.)	Tachometer (m.p.h.)	Velocimetro (m.p.h.)	SC3305/04
A7, A7S/S Solo, A10 Solo & S/car, A10S/R	19–2137†	Speedo Head (k.p.h.)	Compteur de vitesses (k.p.h.)	Tachometer (k.p.h.)	Velocimetro (k.p.h.)	SC3305/05
A7, A7S/S S/car ...	19–2140	Speedo Head (m.p.h.)	Compteur de vitesses (m.p.h.)	Tachometer (m.p.h.)	Velocimetro (m.p.h.)	SC3305/06
A7, A7S/S S/car ...	19–2141	Speedo Head (k.p.h.)	Compteur de vitesses (k.p.h.)	Tachometer (k.p.h.)	Velocimetro (k.p.h.)	SC3305/07
A Group	4 01 24–0978	Lockwasher	Rondelle frein	Sicherungsscheibe	Freno	
A10S/R	1 05 24–8328	Bolt	Boulon	Schraube	Tornillo	
A Group	1 02 25–7180	Washer	Rondelle	Scheibe	Arandela	
A10S/R	4 01 27–8560	Washer	Rondelle	Scheibe	Arandela	
A10S/R	4 01 29–0541	Lockwasher	Rondelle frein	Sicherungsscheibe	Freno	
A Group	1 06 42–9009	Grommet	Rondelle capuchon	Tülle	Manguera	
A Group	1 05 42–9012	Rubber Ring	Bague, caoutchouc	Gummiring	Anillo de goma	
A10S/R	8 52 42–9045*	Horn	Avertisseur	Hupe	Bocina	069482
A Group	8 39 42–9187	Speedo Cable	Câble de compteur	Tachometerkabel	Arbol de transmisión del velocimetro.	DF1110/20
A10S/R	8 65 42–9226	Rev. Counter	Compte-tours	Drehzahlmesser	Contador de vueltas	RC1303/03
A10S/R	8 39 42–9227	Rev. Counter Cable	Câble de compteur	Tachometerkabel	Arbol de transmisión del velocimetro.	DF1110/20
A Group	1 10 42–9264	Bracket	Support	Verstrebung	Soporte	
A10S/R	1 11 65–9141	Bracket	Support	Verstrebung	Soporte	
A10S/R	1 16 65–9167	Bracket	Support	Verstrebung	Soporte	
A10S/R	1 14 65–9171	Plate	Plaque	Scheibe	Placa	
A10S/R	1 05 65–9179*	Bolt	Boulon	Schraube	Tornillo	
A10S/R	8 39 65–9267*	Speedo Cable	Câble de compteur	Tachometerkabel	Arbol de transmisión del velocimetro.	DF1110/20

*Less Cowl fitting.
†With* Cowl fitting.
*Fitted on and after Frame No.

A7 ...	GA7-8855
A7S/S ...	GA7-8929
A10 ...	GA7-8437
A10S/R ...	GA7-8618

*†Fitted on and after Frame No.

A7, A7S/S...	GA7-8124
A10	GA7-8324
A10S/R ...	GA7-8319

*Sans accessoire pour capot.
†Avec accessoire pour capot.
**Montée depuis cadre numéro

A7 ...	GA7-8855
A7S/S ...	GA7-8929
A10 ...	GA7-8437
A10S/R ..	GA7-8618

*†Montée depuis cadre numéro

A7, A7S/S...	GA7-8124
A10	GA7-8324
A10S/R ...	GA7-8319

*Ohne Haubebeschlag.
†Mit Haubebschlag.
**Nach Rahmennummer montiert

A7 ...	GA7-8855
A7S/S ...	GA7-8929
A10 ...	GA7-8437
A10S/R ...	GA7-8616

*†Nach Rahmennummer montiert.

A7, A7S/S...	GA7-8124
A10	GA7-8324
A10S/R ...	GA7-8319

*Sin accesorio para capucha.
†Con accesorio para capucha.
**Montada después de cuadro numero

A7 ...	GA7-8855
A7S/S ...	GA7-8929
A10 ...	GA7-8437
A10S/R...	GA7-8618

*†Montada después cuadro numero

A7 A7S/S...	GA7-8124
A10	GA7-8324
A10S/R ...	GA7-8319

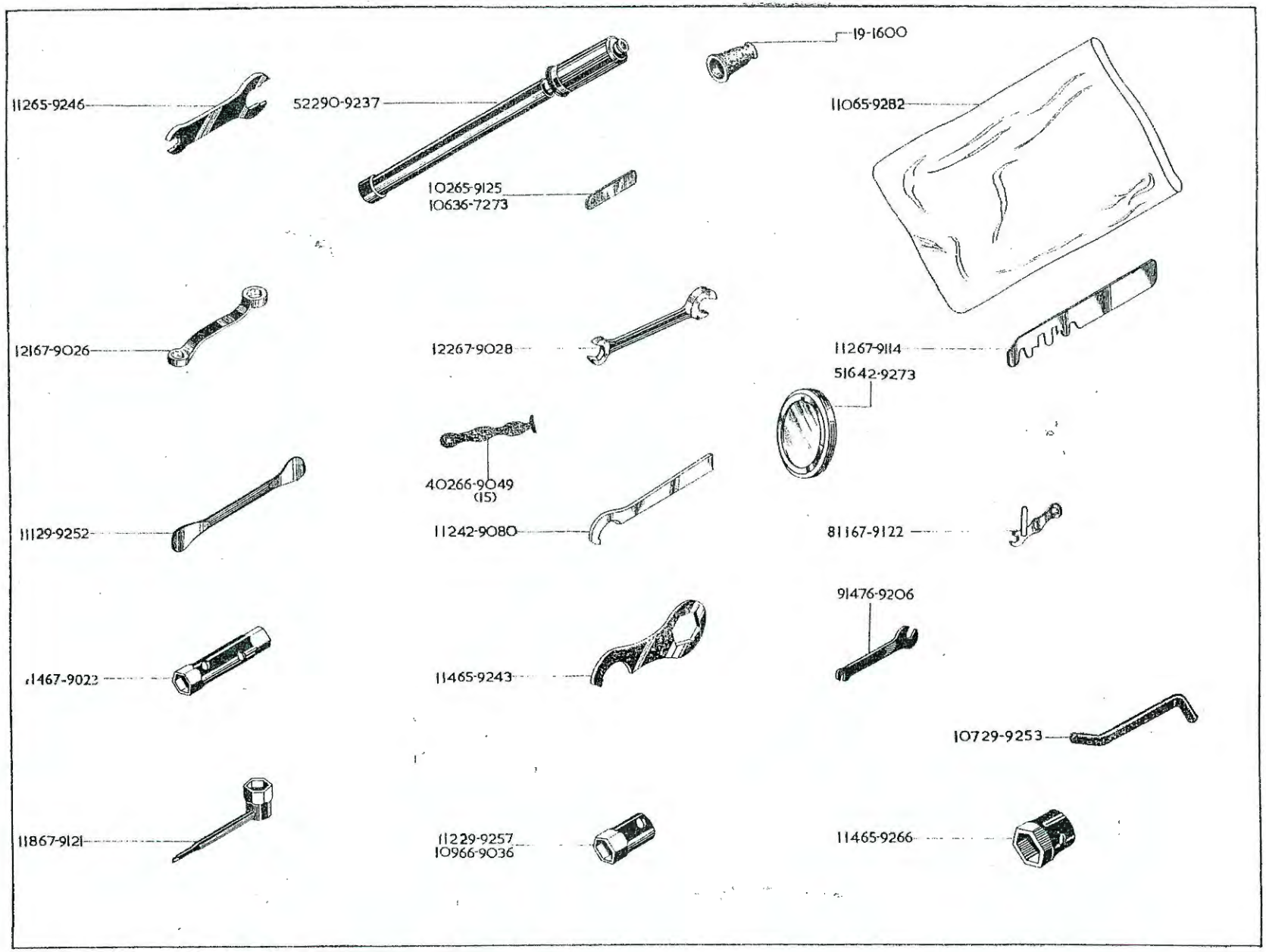
11265-9246
52290-9237
19-1600
11065-9282
10265-9125
10636-7273
12167-9026
12267-9028
11267-9114
51642-9273
40266-9049
(15)
11129-9252
11242-9080
81167-9122
91476-9206
11467-9022
11465-9243
10729-9253
11867-9121
11229-9257
10966-9036
11465-9266

TOOLS
OUTILS
WERKZEUGE
HERRAMIENTOS

SUNDRIES
PIECES DIVERSUS
SONSTIGE TEILE
PIEZAS VARIAS

Model Modèle Typen Modelos	Spares No. No. de pièce Ersatzteil-Nr. No. de repuesto	Description	Designation	Beschreibung	Descripción	Per Set Par jeu Pr. Satz Juego de
A Group	19–1600	Grommet	Rondelle capuchon	Tülle	Manguera	
A Group	1 11 29–9252	Tyre Lever	Démonte-pneu	Reifenheber	Palanca desmonta-neumaticos	
A Group	1 07 29–9253	Tommy Bar	Broche	Montiereisen	Barra para llaves de tubo	
A Group	1 12 29–9257	Box Spanner	Clé à tube	Steckschlüssel	Llave de freno	
A Group	1 06 36–7273	Feeler Gauge (.008 in.)	Calibre à lames (.203 mm.)	Spion (.203 mm.)	Calibrador de cinta (.203 mm.)	
A Group	1 12 42–9080	Single Ended Spanner	Clé à une fourche	Schraubenschlüssel	Llave de una boca	
A Group	1 47 42–9184	Tool Kit complete	Outillage complet	Werkzeug kompl.	Herramientos completa	
A Group	5 16 42–9273	Licence Holder	Porte-permis	Lizenhalter	Portalicencia	
A Group	1 02 65–9125	Feeler Gauge (.010 in.)	Calibre à lames (.254 mm.)	Spion (.254 mm.)	Calibrador de cinta (.254 mm.)	
A Group	1 14 65–9243	Double Ended Spanner	Clé à fourche double	Doppelschraubenschlüssel	Llave de dos bocas	
A Group	1 12 65–9246	Double Ended Spanner	Clé à fourche double	Doppelschraubenschlüssel	Llave de dos bocas	
A Group	1 14 65–9266	Box Spanner	Clé à tube	Steckschlüssel	Llave de tubo	
A Group	1 10 65–9282	Tool Bag	Trousse à outils	Werkzeughülle	Bolsa de herramientos	
A Group	1 09 66–9036	Box Spanner	Clé à tube	Steckschlüssel	Llave de tubo	
A Group	4 02 66–9049	Cable Clip	Attache pour câble	Kabelklemme	Abrazadera de cable	15
A Group	4 14 67–9023	Box Spanner	Clé à tube	Steckschlüssel	Llave de tubo	
A Group	1 21 67–9026	Ring Spanner	Clé annulaire	Ringschlüssel	Llave anular	
A Group	1 22 67–9028	Double Ended Spanner	Clé à fourche double	Doppelschraubenschlüssel	Llave de dos bocas	
A Group	1 12 67–9114	Push Rod Assembly Tool	Outil pour montage des poussoirs.	Werkzeug zum montieren der Stössel.	Herramienta para el montaje de las levantavalvulas.	
A Group	1 18 67–9121	Box Spanner	Clé à tube	Steckschlüssel	Llave de tubo	
A Group	8 11 67–9122	Magdyno Spanner	Clé pour magdyno	Schlüssel Für Magdyno	Llave para magdyno	
A Group	9 14 76–9206	Double Ended Spanner	Clé à fourche-double	Doppelschraubenschlüssel	Llave de dos bocas	
A Group	5 22 90–9273	Inflator	Pompe à air	Luftpumpe	Bomba de aire	

SUPPLEMENT OF SPARE PARTS FOR A7, A10 POLICE RADIO MODELS

LISTE SUPPLEMENTAIRE DE PIÈCES DÉTACHÉS POUR A7, A10 POLICE RADIO MODÈLE

ERGÄNZUNG FÜR A7, A10 POLIZEI RADIO TYPEN ERSATZTEILE

LISTA ADICIONAL DE PIEZAS DE RECAMBIO PARA LA A7, A10 POLICÍA RADIO MODELOS

ENGINE
MOTEUR
MOTOR

Model Modèle Typen Modelos	Spares No. No. de pièce Ersatzteil-nr No. de repuesto	Description	Designation	Beschreibung	Descripción	Per Set Par jeu Pr Satz Juego de
A7	1 84 42–0081	Crankshaft complete	Vilebrequin complet	Kurbelwelle komplett	Ciqüeñal completa	
A7	1 34 42–0087	Engine Sprocket (18T)	Pignon-moteur D–18	Motorritzel Z–18	Piñon de motor D–18	
A10	1 89 42–0091	Crankshaft complete	Vilebrequin complet	Kurbelwelle komplett	Ciqüeñal completa	
A7, A10	1 06 67–1213	Flywheel Bolt	Boulon pour volant	Schraube für Schwungmasse	Tornillo para volante	2
A7, A10	1 14 67–1215	Flywheel Bolt (oil tube location).	Boulon pour volant	Schraube für Schwungmasse	Tornillo para volante	
A7, A10	1 11 67–1212	Crankshaft Grub Screw	Vis sans tête	Madenschraube	Tornillo prisonero	
A7, A10	4 01 66–4707	Flywheel Bolt Washer	Rondelle	Scheibe	Arandela	3
A7, A10	1 19 42–0086	Engine Sprocket Distance Piece	Entretoise pour pignon-moteur D–18.	Distanzrohr für Motorritzel Z–18.	Distanciador para piñon de motor D–18.	
A7, A10	19–1222	Alternator	Alternateur	Lichtmaschine	Alternador	
A7, A10	4 05 29–0925	Alternator Key	Clavette pour alternateur	Rundkeil für Lichtmaschine	Chaveta Woodruff para alternador	
A7, A10	1 11 29–2031	Alternator Spinner	Plaque pour alternateur	Platte für Lichtmaschine	Placa para alternador	
A7, A10	1 02 29–2024	Alternator Lockwasher	Rondelle frein	Sicherungsscheibe	Freno	
A7, A10	1 09 29–2023	Alternator Nut	Ecrou	Mutter	Tuerca	
A10	1 58 42–2858	Exhaust Pipe (n/s)	Tuyau d'échappement (gauche)	Auspuffrohr (links)	Tubo de escape (izq.)	
A7	1 58 42–2856	Exhaust Pipe (n/s)	Tuyau d'échappement (gauche)	Auspuffrohr (links)	Tubo de escape (izq.)	

CLUTCH
EMBRAYAGE
KUPPLUNG
EMBRAGUE

Model Modèle Typen Modelos	Spares No. No de pièce Ersatzteil-nr No. de repuesto	Description	Designation	Beschreibung	Descripción	Per Set Per jeu Pr Satz Juego de
A7, A10 ...	... 1 33 42–3184	Clutch Spider	Croisillon de l'embrayage	Kupplungskreuz	Estrella de embrague	
A7, A10 ...	... 1 09 42–3202	Drive Rubber	Tampon caoutchouc	Gummiauflage	Cojin de goma	4
A7, A10 ...	... 1 09 42–3201	Rebound Rubber	Butée caoutchouc	Gummipuffer	Tope de goma	4
A7, A10 ...	... 1 81 42–3168	Clutch complete with Armstrong Segments.	Embrayage complet avec segment – Armstrong.	Kupplung Komplett mit Segment – Armstrong.	Embrague completa con sector – Armstrong.	
A7, A10 ...	... 1 81 42–3169	Clutch complete with Ferodo Segments.	Embrayage complet avec segment – Ferodo.	Kupplung Komplett mit Segment – Ferodo.	Embrague completa con secotr – Ferodo.	
A7, A10 ...	... 1 51 42–3175	Clutch Chainwheel	Couronne d'embrayage	Kupplungskettenrad	Piñón de cadena del embrague	
A7, A10 ...	... 1 02 42–3206	Clutch Roller	Rouleau	Rolle	Rodillo	20
A7, A10 ...	... 1 20 42–3187	Retaining Plate (outer)	Plaque de retient (extérieur)	Haltescheibe (Aussen)	Placa retenedora (exterior)	
A7, A10 ...	... 1 39 42–3181	Clutch Centre	Moyeux d'embrayage	Kupplungsnabe	Cubo de embrague	
A7, A10 ...	... 1 29 42–3182	Retaining Plate (inner)	Plaque de retient (intérieur)	Haltescheibe (Innen)	Placa retenedora (interior)	
A7, A10 ...	... 1 01 42–3183	Inner Retaining Plate Screw	Vis	Schraube	Tornillo	4
A7, A10 ...	... 1 09 42–3190	Mainshaft Nut Washer	Rondelle pour arbre primaire	Scheibe für Getriebwelle	Arandela para arbol principal	
A7, A10 ...	... 1 01 42–3191	Mainshaft Nut Tab Washer	Rondelle frein	Sicherungsscheibe	Freno	
A7, A10 ...	... 1 09 42–3171	Mainshaft Nut	Ecrou pour arbre primaire	Mutter für Getriebwelle	Tuerca para arbol principal	
A7, A10 ...	... 1 30 42–3192	Driving Plate complete with Armstrong Segments.	Disque d'entrainement avec segment – Armstrong.	Mitnehmerplatte mit Segment – Armstrong.	Placa de manda con sector – Armstrong.	5
A7, A10 ...	... 1 37 42–3262	Driving Plate compleet with Ferodo Segments.	Disque d'entrainement avec segment – Ferodo.	Mitnehmerplatte mit Segment – Ferodo.	Placa de manda con sector – Ferodo.	5
A7, A10 ...	... 1 17 42–9177	Clutch Key	Clé pour d'embrayage	Schlüssel für Kupplung	Llave para embrague	
A7, A10 ...	... 8 26 61–1912	Clutch Extractor complete	Outil pour enlèvment d'embrayage	Kupplungs – Auszieher	Herramienta para embrague	
A7, A10 ...	... 1 12 65–3940	Clutch Operating Rod	Tige d'embrayage	Kupplungsdruckstange	Varilla del embrague	

FRAME
CADRE
RAHMEN
CUADRO

Model Modèle Typen Modelos	Spares No. No. de pièce Ersatzteil-nr No. de repuesto	Description	Designation	Beschreibung	Descripción	Per Set Par jeu Pr Satz Juego de
A7, A10	1 37 42–4765	Prop Stand	Béquille latérale	Seitenstütze	Muleta – lateral	
A7, A10	1 33 67–4888	Prop Stand (Export)	Béquille latérale (Export)	Seitenstütze (Ausfuhr)	Muleta – lateral (Exportación)	

PETROL TANK
RESERVOIR D'ESSENCE
BENZINTANK
DEPOSITO DE COMBUSTIBLE

Model Modèle Typen Modelos	Spares No. No. de pièce Ersatzteil-nr No. de repuesto	Description	Designation	Beschreibung	Descripción	Per Set Par jeu Pr. Satz Juego de
A7, A10	1 83 42–8119	Petrol Tank – B.C.C. Radio	Réservoir d'essence – B.C.C. Radio	Benzintank – B.C.C. Radio	Deposito de combustible – B.C.C. Radio.	
A7, A10	1 05 24–8328	Petrol Tank and Control Box Screw.	Vis pour réservoir d'essence	Schraube für Benzintank	Tornillo – deposito de combustible.	4
A7, A10	4 01 27–8560	Petrol Tank and Control Box Washer.	Rondelle pour réservoir d'essence	Scheibe für Benzintank	Scheibe – deposito de combustible.	4
A7, A10	42–8123	Petrol Tank – Cossor Radio	Réservoir d'essence – Cossor Radio.	Benzintank – Cossor Radio	Deposito de combustible – Cossor Radio.	
A7, A10	1 21 42–8124	Petrol Tank Mounting Rubber	Tampon caoutchouc – réservoir d'essence.	Gummiauflage – Benzintank	Cojin de goma – deposito de combustible.	
A7, A10	1 12 42–8126	Petrol Tank Fixing Bolt (centre)	Boulon – réservoir d'essence	Schraube – Benzintank	Tornillo – deposito de combustible	
A7, A10	1 09 42–8127	Petrol Tank Mounting Rubber	Tampon caoutchouc – réservoir d'essence.	Gummiauflage – Benzintank	Cojin de goma – deposito de combustible.	

PRIMARY COVER
COUVERCLE PRIMAIRE
PRIMARKAPPE
TAPA PRIMARIO

Model Modèle Typen Modelos	Spares No. No. de pièce Ersatzteil-nr No. de repuesto	Description	Designation	Beschreibung	Descripción	Per Set Par jeu Pr. Satz Juego de
A7, A10	1 56 42–7529	Primary Chaincase (front)	Couvercle primaire (avant)	Primarkappe (Vordere)	Tapa Primario (delantera)	
A7, A10	1 53 42–7528	Primary Chaincase (back)	Couvercle primaire (arrière)	Primarkappe (Hintere)	Tapa primario (trasera)	
A7, A10	1 07 42–7530	Primary Chaincase Joint Washer	Joint pour couvercle primaire	Dichtung für Primarkappe	Empaquetadura	
A7, A10	1 16 42–7535	Chaincase and Crankcase Flange Washer.	Joint	Dichtung	Empaquetadura	
A7, A10	1 43 42–7531	Chaincase Inspection Cover	Couvercle d'inspection	Inspektionkappe	Tapa	
A7, A10	1 01 42–7532	Chaincase Inspection Cover Washer.	Rondelle pour couvercle d'inspection.	Scheibe für Inspektionkappe	Arandela para tapa	
A7, A10	4 02 42–7539	Chaincase Cable Grommet (back)	Rondelle capuchon	Tülle	Manguera	
A7, A10	1 05 65–2158	Inspection Cover to Chaincase Screw.	Vis	Schraube	Tornillo	3
A7, A10	4 01 29–0541	Inspection Cover Washer	Rondelle frein	Sicherungsscheibe	Freno	3
A7, A10	1 07 42–7536	Chaincase to Crankcase Bolt	Boulon	Schraube	Tornillo	2
A7, A10	1 07 42–7533	Chaincase Front Fixing Screw	Vis	Schraube	Tornillo	2
A7, A10	1 05 42–7534	Chaincase Front Fixing Screw	Vis	Schraube	Tornillo	
A7, A10	1 03 67–1395	Alternator Stator Fixing Stud	Goujon	Stehbolzen	Esparago	3
A7, A10	1 06 42–7540	Alternator Distance Piece	Entretoise	Distanzrohr	Distanciador	3
A7, A10	1 06 42–3249	Alternator Fixing Stud Nut	Ecrou	Mutter	Tuerca	3

BATTERY HOLDER
SUPPORT DE BATTERIE
BATTERIEHALTER
PORTA-BATERIA

Model Modèle Typen Modelos	Spares No. No. de pièce Ersatzteil-nr No. de repuesto	Description	Designation	Beschreibung	Descripción	Per Set Par jeu Pr. Satz Juego de
A7, A10	1 47 42–4638	Battery Carrier complete	Support de batterie complet	Batteriehalter Komplett	Porta-bateria completa	
A7, A10	1 37 42–4639	Battery Base Plate	Embase	Unterlage	Placa de base	
A7, A10	1 18 42–4516	Battery Strap (side)	Barrette de batterie (côte)	Batteriehalter (Hulse)	Porta-bateria (lado)	
A7, A10	1 09 66–4603	Battery Strap Bolt	Boulon – barrette de batterie	Schraube für Batteriehalter	Tornillo – porta bateria	2
A7, A10	1 21 42–4541	Battery Strap (top)	Barrette de batterie (dessus)	Batteriehalter (Oben)	Porta-batteria (superior)	
A7, A10	1 12 42–4543	Battery Support Rubber	Recouvrement-caoutchouc pour batterie.	Gummibelag für Batteriehalter.	Estera de goma para bateria	

TOOLBOX
BOITE A OUTILS
WERKZEUGKASTEN
CAJA DE HERRAMIENTOS

SADDLE
SELLE
SATTEL
SILLIN

Model Modèle Typen Modelos		Spares No. No. de pièce Ersatzteil-nr No. de repuesto	Description	Designation	Beschreibung	Descripción	Per Set Par jeu Pr. Satz Juego de
A7, A10 ...	...	5 57 42–9134	Saddle (hinge type)	Selle (type charnière)	Sattel (Scharnier Typen)	Sillín (tipo bisagra)	
A7, A10 ...	...	4 01 02–0923	Saddle Fixing Stud Washer	Rondelle pour goujon	Scheibe für Stehbolzen	Arandela para esparago	
A7, A10 ...	...	4 05 02–0049	Saddle Fixing Stud Nut	Ecrou pour goujon	Mutter für Stehbolzen	Tuerca para esparago	
A7, A10 ...	...	1 63 42–9276	Toolbox	Boîte à outils	Werkzeugkasten	Caja de herramientos	

EQUIPMENT
EQUIPEMENT
AUSRUSTUNG
EQUIPO

Model Modèle Typen Modelos		Spares No. No. de pièce Ersatzteil-nr No. de repuesto	Description	Designation	Beschreibung	Descripción	Makers No. No. du fabricant Nr-Hersteller No. fabricante
A7, A10 ...	...	—	Main Wiring Harness	Faisceau de câbles complet	Kabelstrang Komplett	Juego de cables completa	Lucas 54033126
A7, A10†	...	—	Speedometer (k.p.h.)	Indicateur de vitesse (k.p.h.)	Tachometer (k.p.h.)	Velocimetro (k.p.h.)	Smiths SC3305/05
A7, A10†	...	—	Speedometer (m.p.h.)	Indicateur de vitesse (m.p.h.)	Tachometer (m.p.h.)	Velocimetro (m.p.h.)	Smiths SC3305/11
A7, A10*	...	—	Speedometer (m.p.h.)	Indicateur de vitesse (m.p.h.)	Tachometer (m.p.h.)	Velocimetro (m.p.h.)	Smiths Z49313
A7, A10*	...	—	Speedometer (k.p.h.)	Indicateur de vitesse (k.p.h.)	Tachometer (k.p.h.)	Velocimetro (k.p.h.)	Smiths Z49153
A7, A10*	...	—	Speedometer (m.p.h.)	Indicateur de vitesse (m.p.h.)	Tachometer (m.p.h.)	Velocimetro (m.p.h.)	Smiths SC5301/20

†When Headlamp Cowl is fitted.
*When Headlamp Cowl is not fitted.

†Avec accessoire pour capot.
*Sans accessoire pour capot.

†Mit Haubebeschlag.
*Ohne Haubebeschlag.

†Con accesorio para capucha.
*Sin accesorio para capucha.

British Only

MOTORCYLES AND PARTS INC.

32451 PARKLANE ST.
GARDEN CITY, MI 48135 USA

WWW.BRITISHONLY.COM
INFO@BRITISHONLY.COM

RETAIL: 1-800-278-6659 ***WHOLESALE: 1-800-852-9253*** ***FAX: 1-734-422-9253***

WORLDS LARGEST SELECTION OF FACTORY ORIGINAL NEW AND USED PARTS

45,000 SQ. FT. OF MOTORCYLE PARTS & ACCESSORIES FROM 1911 TO 1984 FOR ALL BRITISH MAKES!
CASH FOR ALL BRITISH BIKES, PARTS AND LITERATURE

SPECIALIZING IN
VINTAGE MOTORCYLCE PARTS

TRIUMPH
Norton
BSA

THE BIGGEST!

ENGINE REBUILDING PARTS
GASKET - SEALS - BEARINGS
BUSHINGS - PISTONS - RINGS
CLUTCHES - TUNE UP PARTS
SPEED EQUIPMENT

THE BEST!

STOCK AND CUSTOM PARTS
SEATS - HANDLEBARS - CHAINS
TIRES - TUBES - EXHAUST PIPES
MUFFLERS - GAS TANKS - FENDERS
RESTORATION PARTS

THE ONLY!

Central Wheel Components · Barnett Clutches & Cables · Classic Transfers Robert Derrick Ltd · Renold · Lucas · Amal · Emgo Your Powersport Supplier · Brituro England · JP Pistons · Hastings · UH

VELOCETTE • ANDOVER NORTON • TEC • HAYNES • P&P SEATING • WASSELL • MORGO
ALPHA BEARINGS • M.A.C. PRODUCTS • JOE HUNT MAGNETOS • J.J. CABLES • BUCHANAN'S
L.A. SLEEVE • MEGACYCLE CAMS • T.J. WASSELL LIMITED • SUDCO INTERNATIONAL
ACE CLASSICS LONDON • CLASSIC GASKETS • BRITISH WIRING • PBM ENGINEERING
TRI-COR ENGLAND • LEAK PROOF SEALS • MCA (ASTON) LIMITED • GARDNER - WESTCOTT

WE ACCEPT VISA - MASTERCARD - DISCOVER - AMERICAN EXPRESS

PARTS SHIPPED WORDLWIDE !!! VISA · MasterCard · Discover · American Express

VISIT OUR EBAY STORE
http://stores.ebay.com/British-Only-Motorcycles-And-Parts

British Only

MOTORCYCLES AND PARTS INC.
32451 PARKLANE ST
GARDEN CITY, MI 48135 USA
PHONE: **800-278-6659**
FAX: **734-422-9253**

Year:	Make:	Model:
Engine #		
Frame #		

WWW.BRITISHONLY.COM
INFO@BRITISHONLY.COM

Quantity	Part #	Description	Each	Amount

Date _____ / _____ / _____ **Customer #** _____ **Salesperson** _____

Card Number _____ **Expires** _____

Name _____

Address _____

City/State/Zip _____

Phone _____ / _____ **Fax** _____

Email _____

Signature _____

Subtotal	
Insurance	
Shipping	
Total	
Michigan Residents Add 6% Sales Tax	
Amount Enclosed	

FOLD

Name _____

Address _____

City _____

State _____ Zip _____

USE
FIRST CLASS
LETTER
POSTAGE

British Only

MOTORCYCLES AND PARTS INC.

32451 PARKLANE ST
GARDEN CITY, MI 48135 USA

FOLD

British Only

MOTORCYCLES AND PARTS INC.
32451 PARKLANE ST
GARDEN CITY, MI 48135 USA
PHONE: **800-278-6659**
FAX: **734-422-9253**

Year:	Make:	Model:
Engine #		
Frame #		

WWW.BRITISHONLY.COM
INFO@BRITISHONLY.COM

Quantity	Part #	Description	Each	Amount

Date _____ / _____ / _____ **Customer #** _____ **Salesperson** _____

Card Number _____ **Expires** _____

Name _____

Address _____

City/State/Zip _____

Phone _____ / _____ **Fax** _____

Email _____

Signature _____

Subtotal	
Insurance	
Shipping	
Total	
Michigan Residents Add 6% Sales Tax	
Amount Enclosed	

FOLD

Name _____

Address _____

City _____

State _____ Zip _____

USE
FIRST CLASS
LETTER
POSTAGE

British Only

MOTORCYCLES AND PARTS INC.

32451 PARKLANE ST
GARDEN CITY, MI 48135 USA

FOLD